Retrouvez cette pièce sur nhp-motoculture.fr en cliquant sur le numéro de référence

STIGA

SGT 627 K (2014)

288110002/14



Spare parts list
Reservdelar
Repuestos
Ersatzteile
Pièces détachées
Reserve onderdelen
Catalogo ricambi

NHP Motoculture
Cultivez votre univers

- Use ST. S.p.A. Genuine Spare Parts specified in the parts list for repair and/or replacement.
- The contents described in the parts list may change due to improvement.
- The drawings of the spare parts are only indicative And might Not represent the part in question exactly.
- The indications "right" - "left" - "front" - "rear" refer to the position of the operator when using the machine.
- When placing orders of parts for repair And/Or replacement, make sure that the illustrated parts list Is the one applying to the machine's year of manufacture, as shown on the identification plate attached to the machine.

All rights reserved. No part Of this material may be reproduced Or transmitted, in any form Or by any means, electronic Or mechanical, including photocopying, recording Or by any information storage And retrieval system, without permision in writing from ST. S.p.A.

Copyright ST. S.P.A.

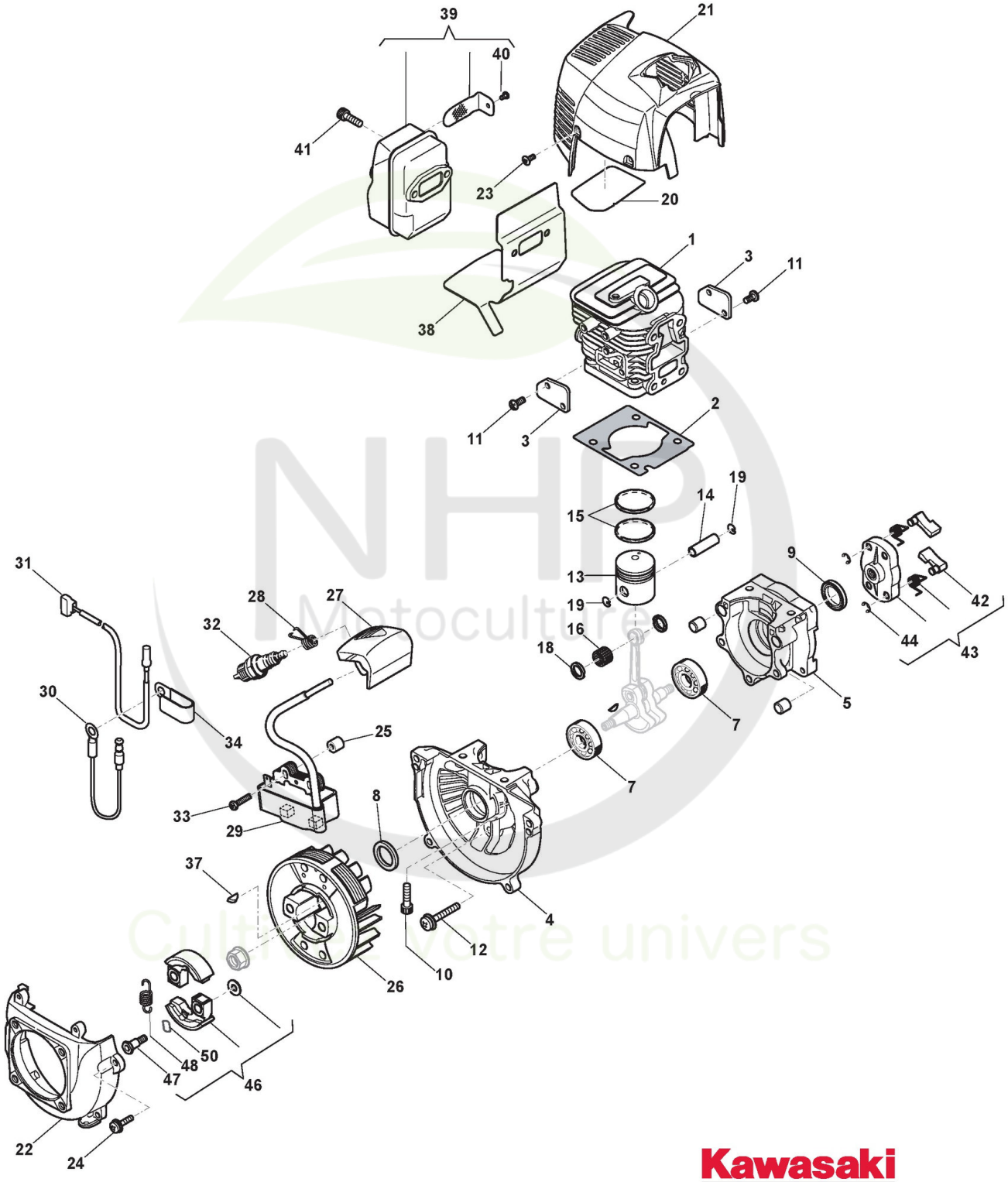

Copyright ST. S.P.A.

Moteur - Cylindre, Piston, Vilebrequin

Réf. N°	Q.té :	Code article	Description	Articles	De	Jusqu'à
1	1	118801961/0 cliquez ici	Cylindre			
2	1	118801773/0 cliquez ici	Garniture Cylindre			
3	2	118801814/0 cliquez ici	Plaquette			
4	1	118801820/0 cliquez ici	Carter Moteur			
5	1	118801981/0 cliquez ici	Carter Moteur			
7	2	119216039/0 cliquez ici	Roulement			
8	1	118801920/0 cliquez ici	Anneau De Tenue	12X22X4.5 GS		
9	1	118801993/0 cliquez ici	Anneau De Tenue		01-Sep-201	
9	1	118801994/0 cliquez ici	Anneau De Tenue			31-Aug-201 6
10	4	2135030	Vis			
11	4	123878020/0 cliquez ici	Vis			
12	3	2135050	Vis			
13	1	118801976/0 cliquez ici	Piston			
14	1	118801796/0 cliquez ici	Pointeau Piston			
15	1	118801801/0 cliquez ici	Collier Élastique			
16	1	118801806/0 cliquez ici	Roulement			
18	2	118801907/0 cliquez ici	Entretoise			
19	2	118801911/0 cliquez ici	Circlip Pointeau			
20	1	118801988/0 cliquez ici	Pad			
21	1	118802004/0 cliquez ici	Couvre-Cylindre Jaune			
22	1	118801895/0 cliquez ici	Carter			
23	2	123878020/0 cliquez ici	Vis			
24	4	2135040	Vis			
25	2	118801830/0 cliquez ici	Insulator			
26	1	118801837/0 cliquez ici	Volant Aimant			
27	1	118801842/0 cliquez ici	Capuchon Bougie			
28	1	3657050	Ressort Fixation Bougie			
29	1	118801846/0 cliquez ici	Bobine Électronique	Engine TJ027E-AS50		
29	1	118805172/0 cliquez ici	Bobine Électronique	Engine TJ027E-LS52		
30	1	118801851/0 cliquez ici	Câble Masse			
31	1	118801986/0 cliquez ici	Câble Bobine-Interrupt.			
32	1	3210024	Bougie			
33	2	2132510	Vis			
34	1	118801943/0 cliquez ici	Collier			
37	1	3151010	Languette Volant			
38	1	118801774/0 cliquez ici	Garniture Silencieux			
39	1	118801868/0 cliquez ici	Silencieux			
40	1	118801906/0 cliquez ici	Vis			
41	2	2135040	Vis			
42	2	118801812/0 cliquez ici	Cliquet De Lanceur			
43	1	118801990/0 cliquez ici	Poulie Démarrage			
44	2	118801912/0 cliquez ici	Anneau Ressort			
46	1	118801810/0 cliquez ici	Ens. Friction			
47	2	118801917/0 cliquez ici	Pivot			
48	1	118801935/0 cliquez ici	Ressort			
50	2	118802002/0 cliquez ici	Rondelle			

Copyright ST. S.P.A.

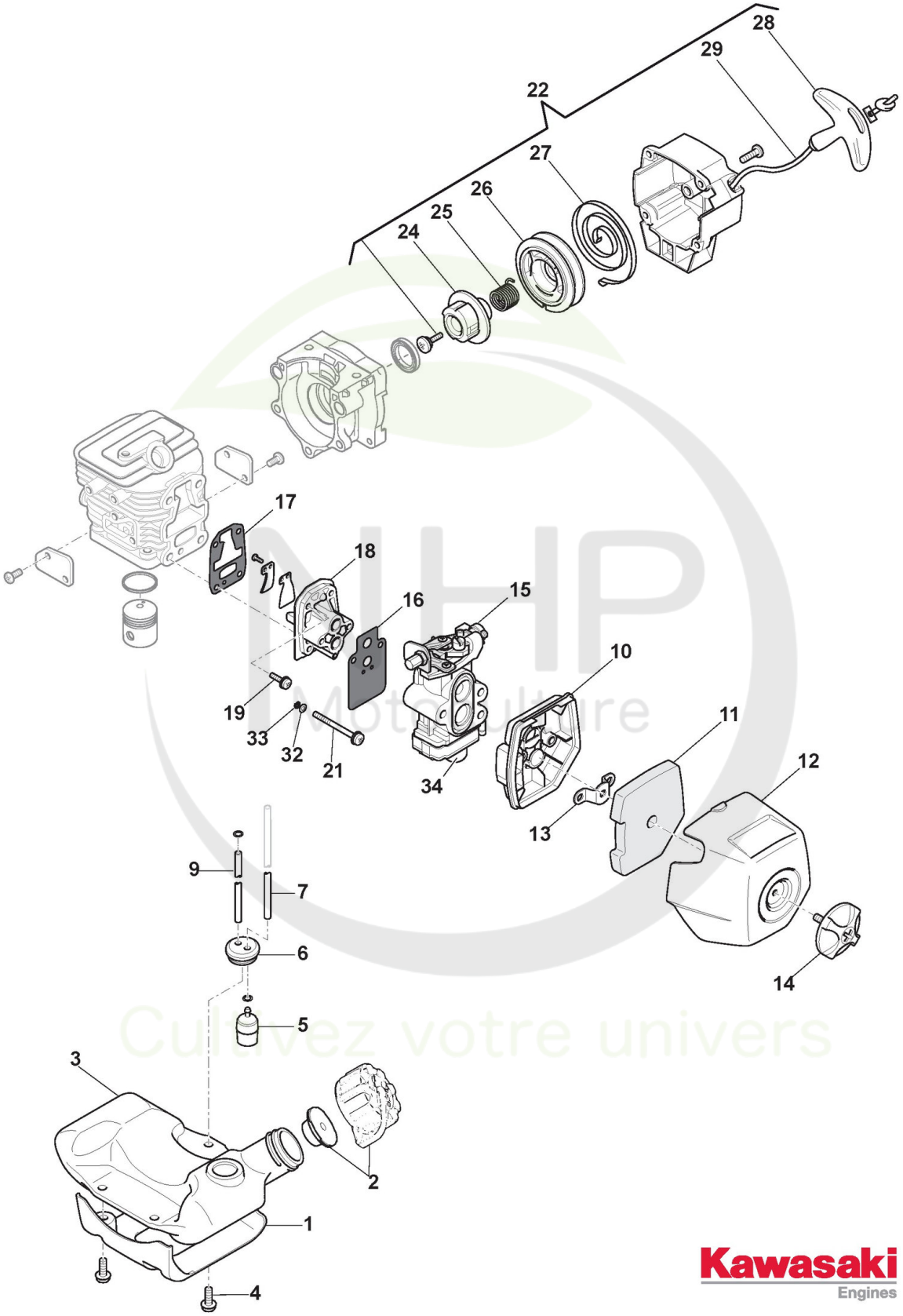

Kawasaki Engines

Copyright ST. S.P.A.

Moteur - Carburateur,Démarreur

Réf. N°	Q.té :	Code article	Description	Articles	De	Jusqu'à
1	1	118801855/0 cliquez ici	Support Reservoir			
2	1	118801957/0 cliquez ici	Bouchon Réservoir			
3	1	118801890/0 cliquez ici	Réservoir à carburant			
4	3	2135030	Vis			
5	1	183520004/0 cliquez ici	Filtre D'Aspiration			
6	1	118801926/0 cliquez ici	Caoutchouc			
7	1	118801952/0 cliquez ici	Tuyau Plongeur Mélange	3X5X174		
9	1	118801999/0 cliquez ici	Tuyau Recirculation Mélange	3X6X80		
10	1	118801962/0 cliquez ici	Base Filter Air			
11	1	118801767/0 cliquez ici	Filtre À Air			
12	1	118801974/0 cliquez ici	Couvre-Filtre À Air Jaune			
13	1	118801834/0 cliquez ici	Abweiser			31-Aug-2017
13	1	118801835/0 cliquez ici	Abweiser		01-Sep-2017	
14	1	118801939/0 cliquez ici	Vis			
15	1	118801825/0 cliquez ici	Carburateur			
16	1	118801969/0 cliquez ici	Garniture Carburateur			
17	1	118801965/0 cliquez ici	Garniture Cylindre			
18	1	118801788/0 cliquez ici	Vanne Évent Réservoir			
19	4	2135040	Vis			
21	2	9950-0570-12 cliquez ici	Vis			
22	1	118801876/0 cliquez ici	Démarreur Noir			
24	1	118801864/0 cliquez ici	Came			
25	1	118801996/0 cliquez ici	Ressort			
26	1	118801900/0 cliquez ici	Poulie Démarrage			
27	1	118801929/0 cliquez ici	Ressort Démarrage			
28	1	118801860/0 cliquez ici	Poignée Démarrage			
29	1	118801904/0 cliquez ici	Câble De Lanceur	3X700		
32	2	2312020	Rondelle			
33	2	2330020	Rondelle			
34	1	118805313/0 cliquez ici	Primer			

NHP Motoculture
Cultivez votre univers

Copyright ST. S.P.A.

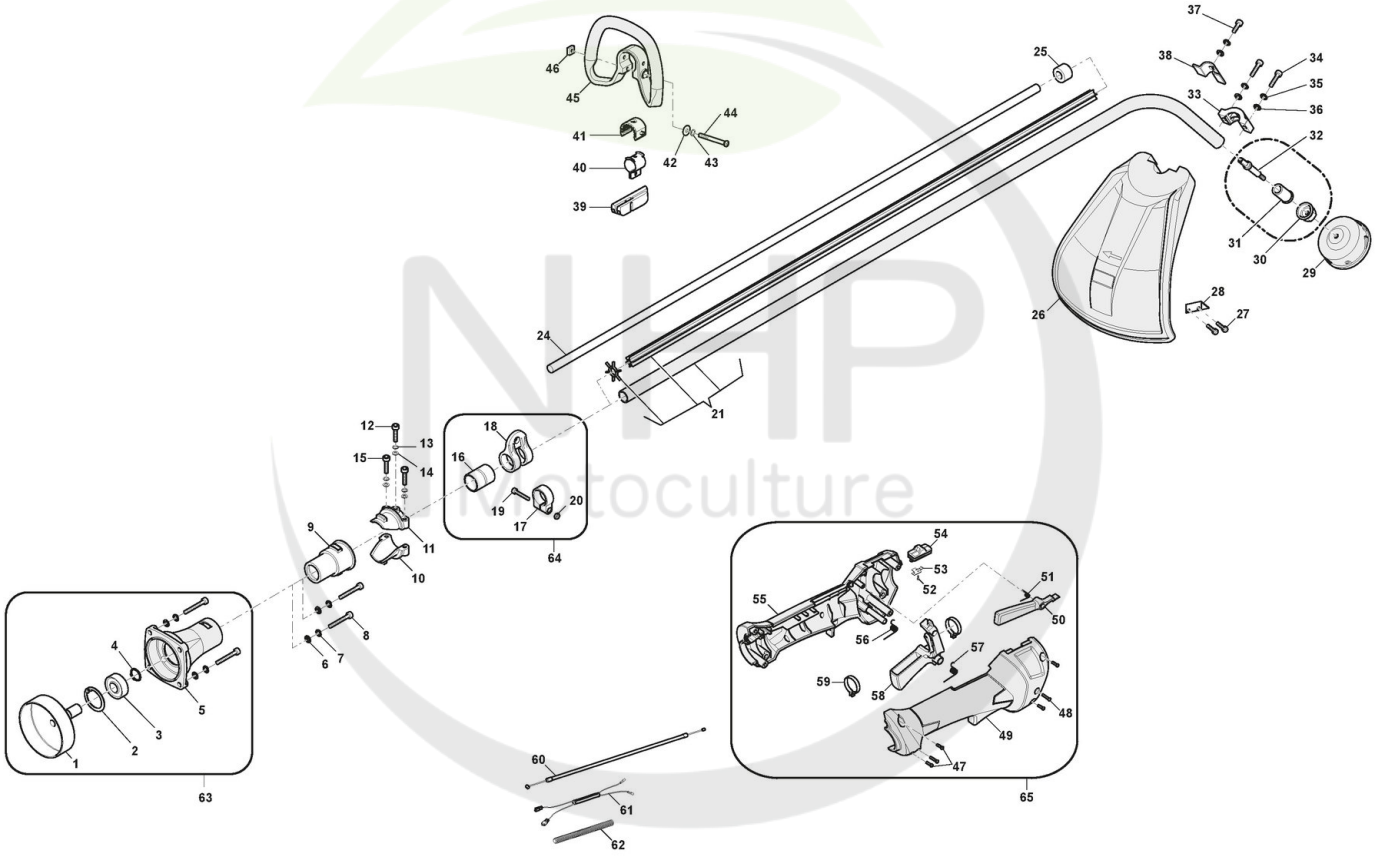

NHP Motoculture
Cultivez votre univers

Copyright ST. S.P.A.

Transmission

Réf. N°	Q.té :	Code article	Description	Articles	De	Jusqu'à
1	1	118802459/0 cliquez ici	Cloche Embrayage			
2	1	112610800/0 cliquez ici	Anneau Ressort			
3	1	119216048/0 cliquez ici	Roulement			
4	1	112609200/0 cliquez ici	Seeger			
5	1	118802458/0 cliquez ici	Output Block			
6	4	112521330/0 cliquez ici	Rondelle - M6			
7	4	112521330/0 cliquez ici	Rondelle - M6			
8	4	112727791/0 cliquez ici	Vis			
9	1	118802582/0 cliquez ici	Réduction			
10	1	118802584/0 cliquez ici	Support Inferieure			
11	1	118802583/0 cliquez ici	Support Superieure			
12	1	112727796/0 cliquez ici	Vis			
13	3	112521320/0 cliquez ici	Rondelle			
14	3	112521320/0 cliquez ici	Rondelle			
15	2	2132550	Vis			
16	1	118802586/0 cliquez ici	Douille			
17	1	118802585/0 cliquez ici	Support Harnais			
18	1	118802587/0 cliquez ici	Support Harnais			
19	1	112727791/0 cliquez ici	Vis			
20	1	112291000/0 cliquez ici	Ecrou			
21	1	118802529/1 cliquez ici	Ens.Tube Transmission			
24	1	118802528/0 cliquez ici	Arbre Transmission			
25	1	118802601/0 cliquez ici	Limit ring			
26	1	118802322/0 cliquez ici	Ens. Capot Anti-Projections			
27	1	123878121/0 cliquez ici	Vis			
28	1	118802532/0 cliquez ici	Lame Coupe-Fil			
29	1	118802313/0 cliquez ici	Tête À Fils Nylon			
30	1	118802600/0 cliquez ici	Embout			
31	1	118802530/0 cliquez ici	Tige De Connexion			
32	1	118802531/0 cliquez ici	Arbre de sortie			
33	1	118802581/0 cliquez ici	Bloc de serrage			
34	1	2132550	Vis			
35	1	112521320/0 cliquez ici	Rondelle			
36	1	112521320/0 cliquez ici	Rondelle			
37	1	112727790/0 cliquez ici	Vis			
38	1	118802533/0 cliquez ici	Plaque de raccordement			
39	1	118802535/0 cliquez ici	Poignee Protection			
40	1	118802538/0 cliquez ici	Collier			
41	1	118802536/0 cliquez ici	Caoutchouc Douille			
42	1	112523020/0 cliquez ici	Rondelle			
43	1	112521320/0 cliquez ici	Rondelle			
44	1	112727798/0 cliquez ici	Vis			
45	1	118802534/0 cliquez ici	Poignée Gris			
46	1	112154320/0 cliquez ici	Ecrou			
47	4	123878020/0 cliquez ici	Vis			
48	2	112727796/0 cliquez ici	Vis			
49	1	118802471/0 cliquez ici	Poignées Droit Gris			
50	1	118802472/0 cliquez ici	Levier De Sécurité, Jaune			

Copyright ST. S.P.A.

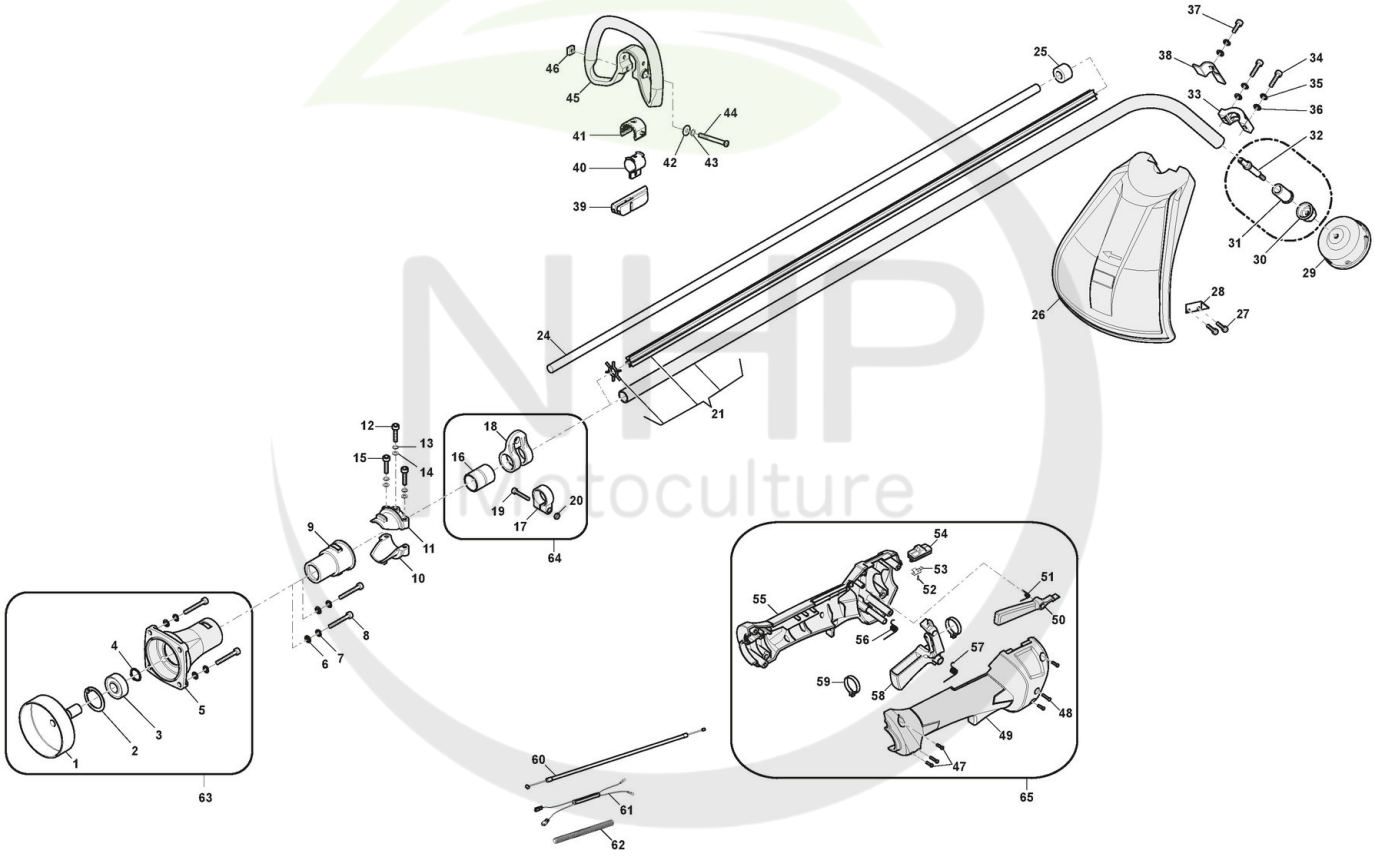

NHP Motoculture
Cultivez votre univers

Copyright ST. S.P.A.

Réf. N°	Q.té :	Code article	Description	Articles	De	Jusqu'à
51	1	118802562/0 cliquez ici	Ressort			
52	1	2123070	Vis			
53	1	118802468/0 cliquez ici	Plaque D'Arrêt			
54	1	118802469/0 cliquez ici	Interrupteur, Rouge			
55	1	118802470/0 cliquez ici	Poignées Gauche Gris			
56	1	118802475/0 cliquez ici	Ressort			
57	1	118802474/0 cliquez ici	Ressort			
58	1	118802473/0 cliquez ici	Levier Accélérateur, Jaune			
59	2	118802479/0 cliquez ici	Anneau			
60	1	118802476/0 cliquez ici	Câble Accélérateur			
61	1	118802477/1 cliquez ici	Câble Masse			
62	1	118802478/0 cliquez ici	Tubage			
63	1	118805126/0 cliquez ici	Ens. Cloche Embrayage			
64	1	118805127/0 cliquez ici	Ens. Support de Anneau			
65	1	118805015/0 cliquez ici	Ens. Poignée			

NHP Motoculture
Cultivez votre univers

Copyright ST. S.P.A.