Retrouvez cette pièce sur nhp-motoculture.fr en cliquant sur le numéro de référence

STIGA

TRIMMER 6000 (1993)

19-2111-13

Spare parts list
Reservdelar
Repuestos
Ersatzteile
Pièces détachées
Reserve onderdelen
Catalogo ricambi

NHP Motoculture
Cultivez votre univers

● Use ST. S.p.A. Genuine Spare Parts specified in the parts list for repair and/or replacement.
● The contents described in the parts list may change due to improvement.
● The drawings of the spare parts are only indicative And might Not represent the part in question exactly.
● The indications "right" - "left" - "front" - "rear" refer to the position of the operator when using the machine.
● When placing orders of parts for repair And/Or replacement, make sure that the illustrated parts list Is the one applying to the machine's year of manufacture, as shown on the identification plate attached to the machine.

All rights reserved. No part Of this material may be reproduced Or transmitted, in any form Or by any means, electronic Or mechanical, including photocopying, recording Or by any information storage And retrieval system, without permision in writing from ST. S.p.A.

Copyright ST. S.P.A.

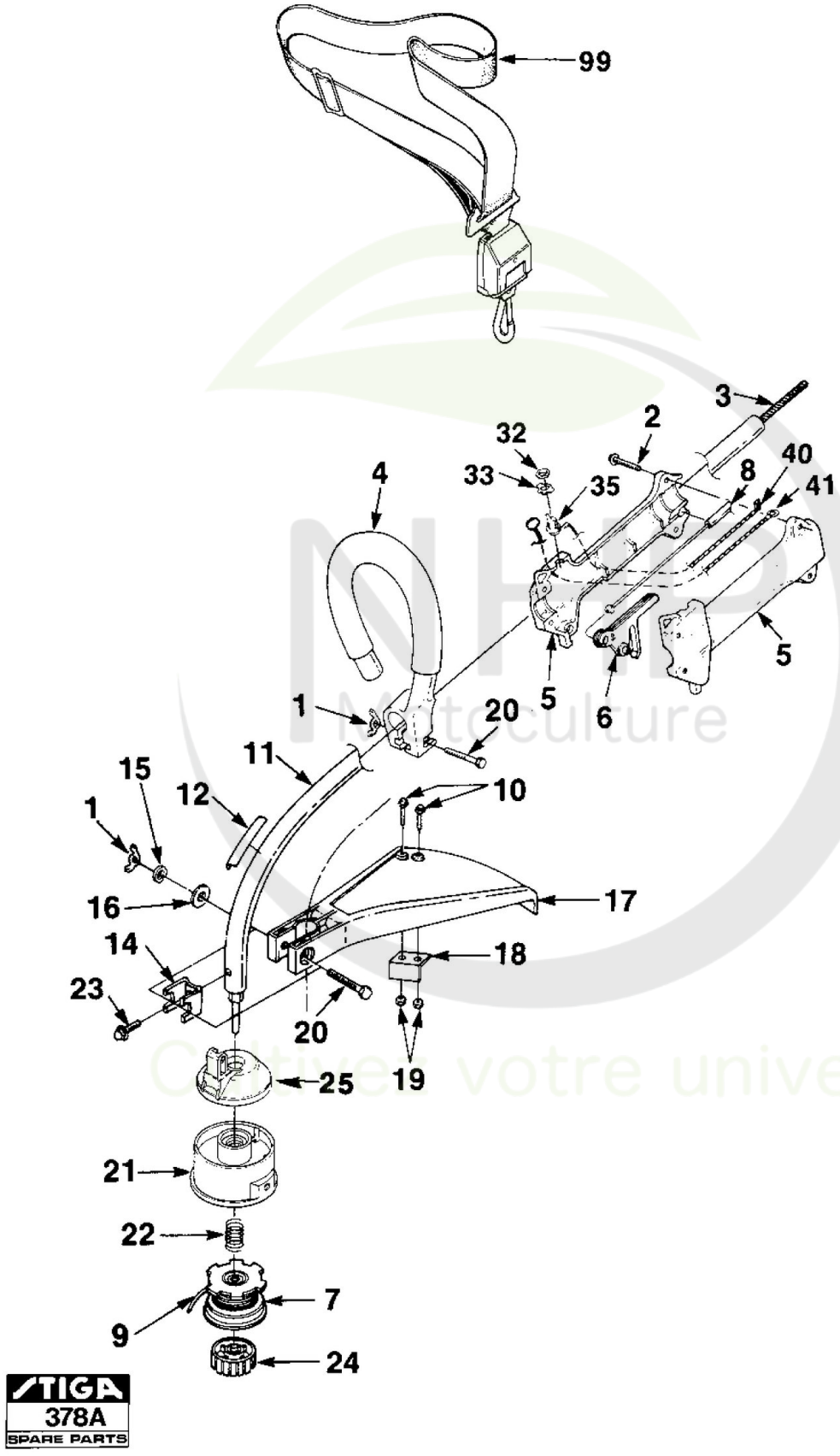

Copyright ST. S.P.A.

Réf. N°	Q.té :	Code article	Description	Articles	De	Jusqu'à
1	2	1921-0191-01 cliquez ici	Ecrou À Oreilles			
2	4	1921-0173-01 cliquez ici	Vis			
3	1	1921-0232-01 cliquez ici	Flexible Shaft (6000)			
4	1	1921-0203-01 cliquez ici	Ens. Poignée Avant			
5	1	1921-0128-01 cliquez ici	Handle grip			
6	1	1921-0214-01 cliquez ici	Trigger			
7	1	1911-9009-01 cliquez ici	Spool W.Line			
8	1	1921-0154-01 cliquez ici	Câble Accélérateur			
9	1	1911-9007-04 cliquez ici	Cutting Line (130M-2.0Mm)	0.45 kg (130 m)		
9	1	1911-9007-07 cliquez ici	Cutting line (2.0 mm)	0.45 kg (130 m)		
9	1	1911-9007-08 cliquez ici	Cutting Line (15M-2.0Mm)	0.45 kg (130 m)		
10	2	1921-0176-01 cliquez ici	Vis			
11	1	1921-0156-01 cliquez ici	Tube Arbre Transmission			
12	1	1921-0151-01 cliquez ici	Etiquette			
14	1	1921-0238-01 cliquez ici	Clamp			
15	1	9683-0025-02 cliquez ici	Rondelle			
16	1	9699-0026-02 cliquez ici	Rondelle			
17	1	1921-0148-01 cliquez ici	Deflecteur			
18	1	1921-0239-01 cliquez ici	Cut-Off Blade			
19	2	1921-0170-01 cliquez ici	Ecrou			
20	2	9988-3551-12 cliquez ici	Vis			
21	1	1921-0253-01 cliquez ici	Housing And Eyelet			
22	1	1921-0237-01 cliquez ici	Ressort			
23	1	1921-0174-01 cliquez ici	Vis			
24	1	1921-0242-01 cliquez ici	Spool Retainer (R.H.Thr.)			
25	1	1921-0252-01 cliquez ici	Grass Shield			
32	1	1921-0167-01 cliquez ici	Ecrou			
33	1	1921-0196-01 cliquez ici	Indicating plate			
35	1	1921-0190-01 cliquez ici	Toggle Switch			
40	1	1921-0243-01 cliquez ici	Electrical lead			
41	1	1921-0244-01 cliquez ici	Ground lead			
99	1	1921-0101-01 cliquez ici	Harness	Tillbeh¸r/Accessory		

NHP Motoculture
Cultivez votre univers

Copyright ST. S.P.A.

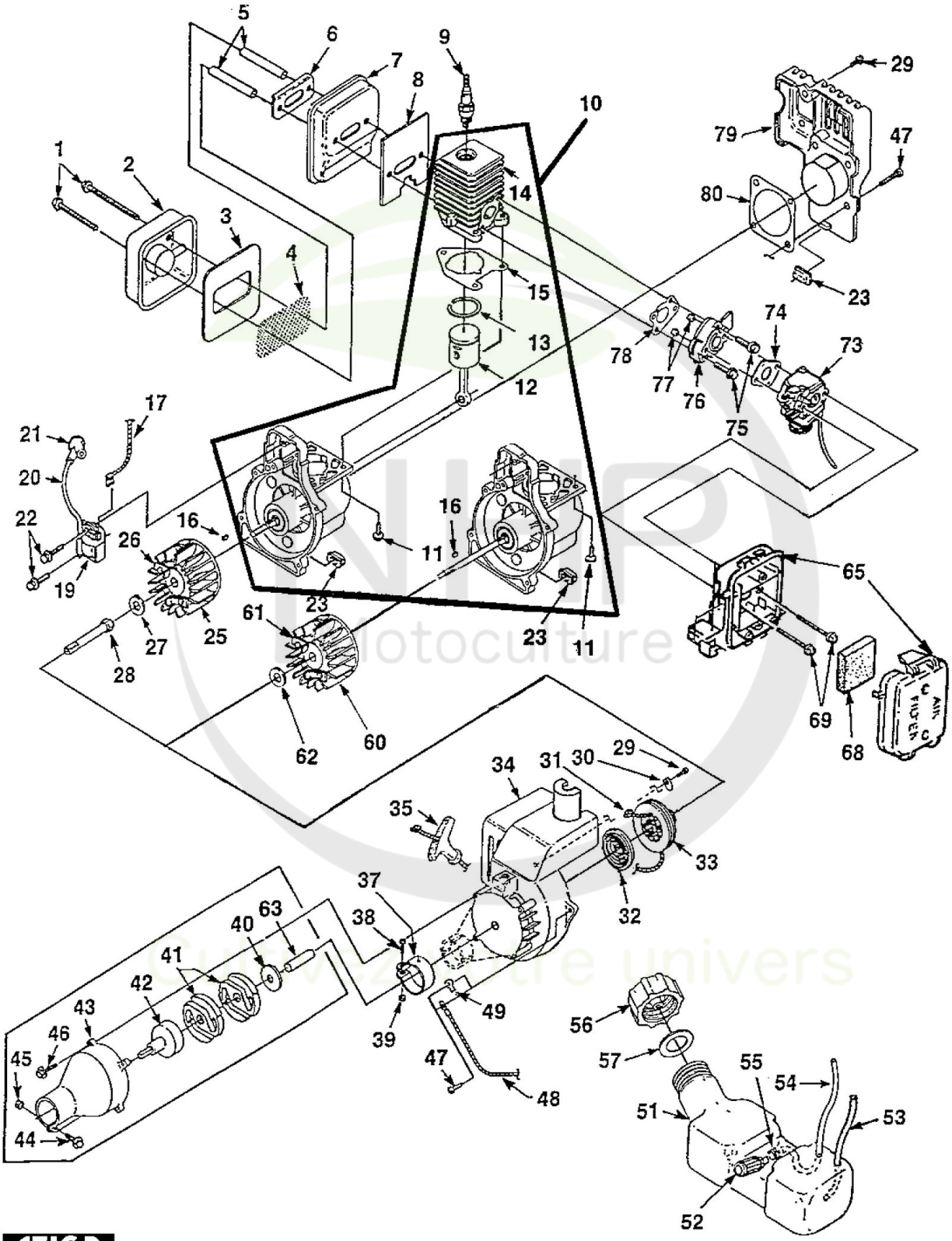

Copyright ST. S.P.A.

Starter Motor

Réf. N°	Q.té :	Code article	Description	Articles	De	Jusqu'à
1	2	1921-0189-01 cliquez ici	Vis			
2	1	1921-0216-01 cliquez ici	Couvercle Silencieux			
3	1	1921-0217-01 cliquez ici	Muffler Baffle			
4	1	1921-0219-01 cliquez ici	Spark Screen			
5	2	1921-0241-01 cliquez ici	Entretoise			
6	1	1921-0218-01 cliquez ici	Platte Verstaerkung			
7	1	1921-0138-01 cliquez ici	Silencieux			
8	1	1921-0220-01 cliquez ici	Garniture Silencieux			
9	1	9400-0226-00 cliquez ici	Bougie (Dj7Y)			
10	1	1921-0269-01 cliquez ici	Short-block			
11	3	1921-0270-01 cliquez ici	Vis			
12	1	1921-0265-01 cliquez ici	Piston et Tige			
13	1	1921-0198-01 cliquez ici	Collier Élastique			
14	1	1921-0106-01 cliquez ici	Cylinder			
15	1	1921-0267-01 cliquez ici	Joint d'étanchéité			
16	1	1921-0164-01 cliquez ici	Clé de volant			
17	1	1921-0243-01 cliquez ici	Electrical lead			
19	1	1921-0193-01 cliquez ici	Ignition Module			
20	1	1921-0165-01 cliquez ici	High tension lead			
21	1	1921-0162-01 cliquez ici	High tension terminal			
22	2	1921-0179-01 cliquez ici	Vis			
23	3	1921-0222-01 cliquez ici	Rubber Bumper			
25	1	1921-0264-01 cliquez ici	Rotor			
26	1	1921-0166-01 cliquez ici	Starter Pawl Kit			
27	1	1921-0183-01 cliquez ici	Rondelle			
28	1	1921-0223-01 cliquez ici	Drive connector			
29	4	1921-0180-01 cliquez ici	Vis			
30	1	1921-0221-01 cliquez ici	Retaining Bracket			
31	1	1921-0125-01 cliquez ici	Starter Rope			
32	1	1921-0215-01 cliquez ici	Spring And Container			
33	1	1921-0213-01 cliquez ici	Starter Pulley			
34	1	1921-0132-01 cliquez ici	Engine Housing (Non Cl.)			
35	1	1921-0146-01 cliquez ici	Starter Grip			
37	1	1921-0228-01 cliquez ici	Etrier			
38	1	1921-0172-01 cliquez ici	Vis			
39	1	1921-0199-01 cliquez ici	Ecrou			
47	8	1921-0177-01 cliquez ici	Vis			
48	1	1921-0244-01 cliquez ici	Ground lead			
49	1	1921-0261-01 cliquez ici	Terminal			
51	1	1921-0141-01 cliquez ici	Réservoir à carburant			
52	1	1921-0163-01 cliquez ici	Filtre Carburant			
53	1	1921-0139-01 cliquez ici	Rubber Tubing			
54	1	1921-0194-01 cliquez ici	Rubber Tubing			
54	1	1921-0196-01 cliquez ici	Indicating plate			
55	1	1921-0202-01 cliquez ici	Crochet de câble			
56	1	1921-0129-01 cliquez ici	Bouchon Reservoir			
57	1	1921-0229-01 cliquez ici	Joint d'étanchéité			
65	1	1921-0140-01 cliquez ici	Airfilter Box			

Copyright ST. S.P.A.

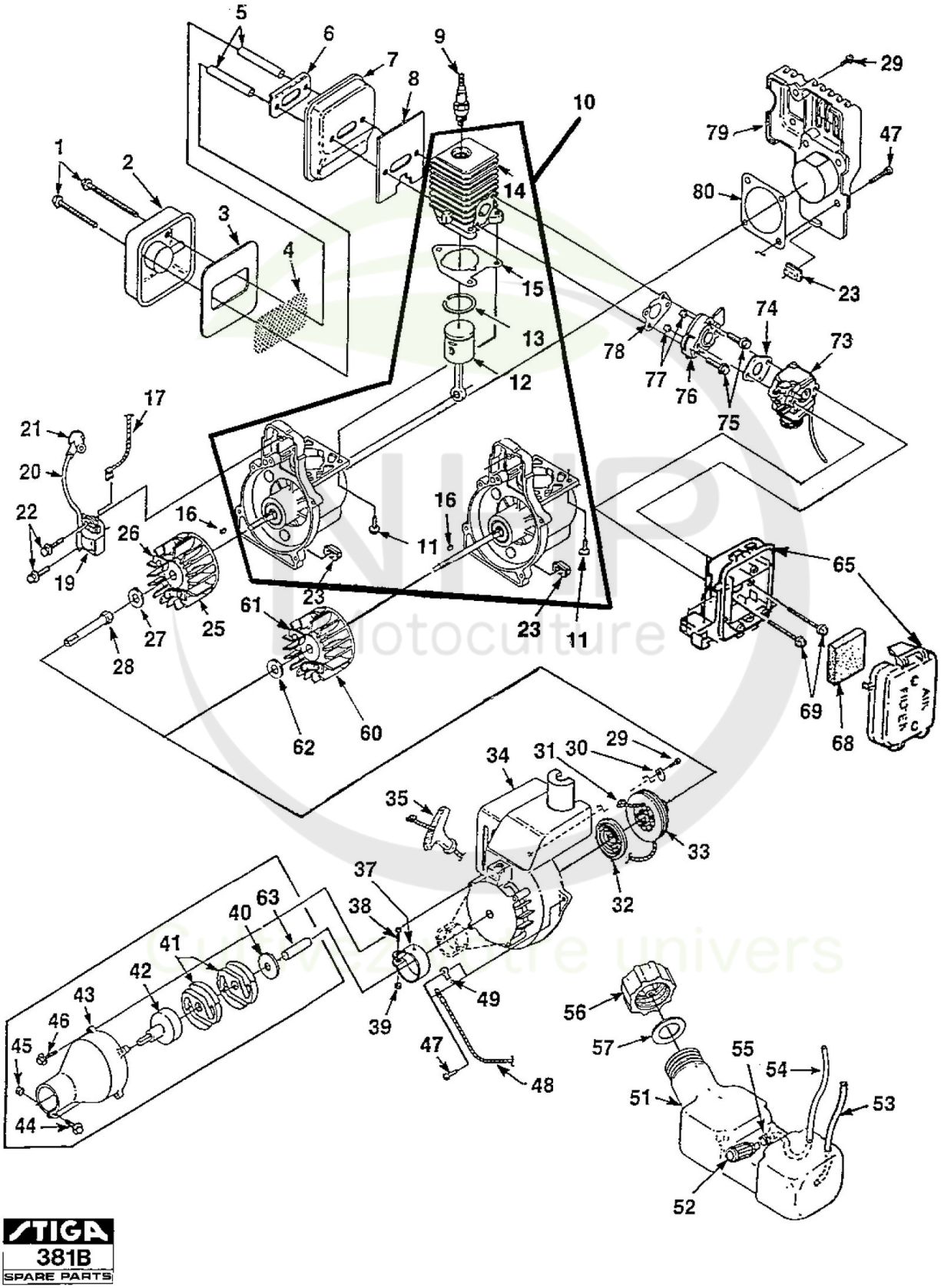

Copyright ST. S.P.A.

Réf. N°	Q.té :	Code article	Description	Articles	De	Jusqu'à
68	1	1921-0207-01 cliquez ici	Filtre À Air			
69	2	1921-0181-01 cliquez ici	Vis			
73	1	1921-0152-01 cliquez ici	Ens. Carburateur			
73	1	1921-0152-02 cliquez ici	Ens. Carburateur			
73	1	1921-0153-01 cliquez ici	Ens. Carburateur			
74	1	1921-0210-01 cliquez ici	Garnitures Carburateur			
75	2	1921-0182-01 cliquez ici	Vis			
75	2	1921-0185-01 cliquez ici	Vis			
76	1	1921-0212-01 cliquez ici	Heat Dam			
77	2	1921-0170-01 cliquez ici	Ecrou			
78	1	1921-0209-01 cliquez ici	Joint d'étanchéité			
79	1	1921-0260-01 cliquez ici	Crankcase cover			
80	1	1921-0211-01 cliquez ici	Garniture Carter			

NHP Motoculture
Cultivez votre univers

Copyright ST. S.P.A.

WALBRO

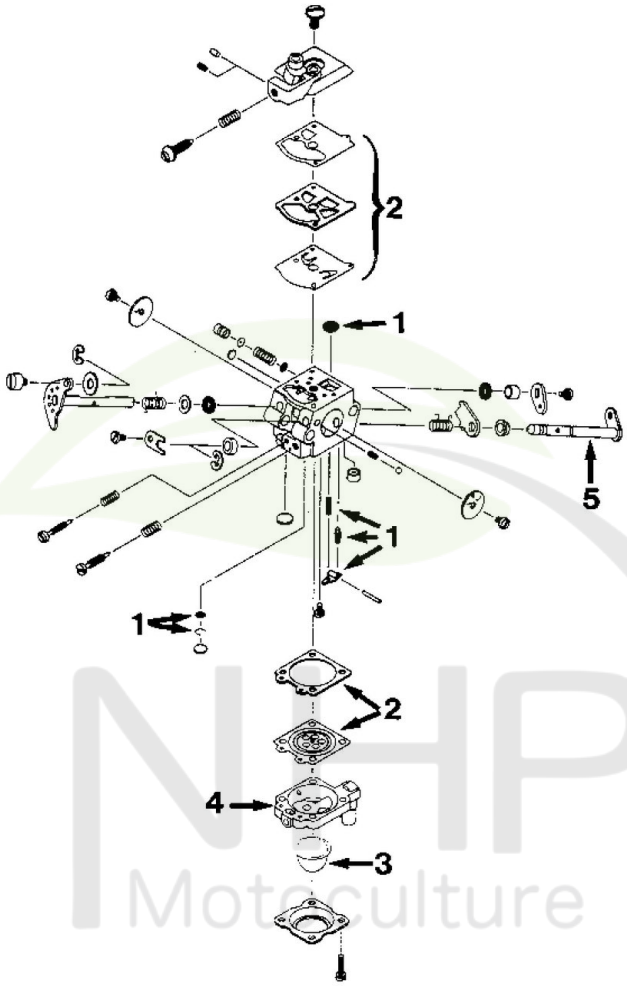

ZAMA

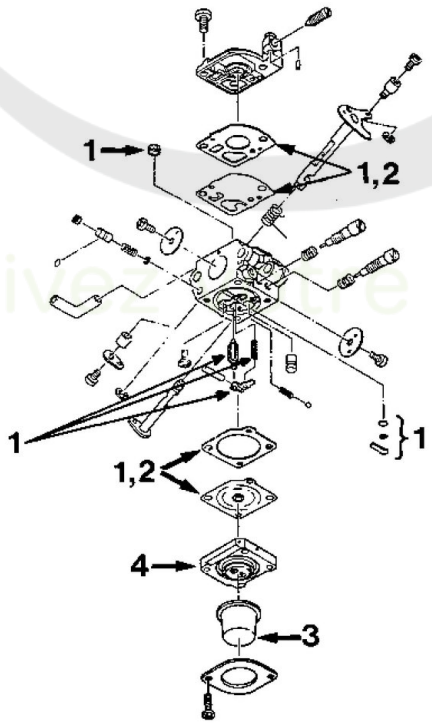

NHP Motoculture
Cultivez votre univers

Copyright ST. S.P.A.

Réf. N°	Q.té :	Code article	Description	Articles	De	Jusqu'à
A2	1	1921-0108-01 cliquez ici	Gasket/diaphragm kit			
A01	1	1921-0109-01 cliquez ici	Kit Réparation			
B1	1	1921-0109-01 cliquez ici	Kit Réparation			
B3	1	1921-0133-01 cliquez ici	Primer bulb			
A03	1	1921-0133-01 cliquez ici	Primer bulb			
A02	1	1921-0134-01 cliquez ici	Kit Membr.-Joint			
B2	1	1921-0134-01 cliquez ici	Kit Membr.-Joint			
A4	1	1921-0135-01 cliquez ici	Primer Base (Walbro)			
A3	1	1921-0136-01 cliquez ici	Primer Bulb (Walbro)			
A1	1	1921-0149-01 cliquez ici	Kit Réparation			
A0	1	1921-0152-01 cliquez ici	Ens. Carburateur			
0	1	1921-0152-01 cliquez ici	Ens. Carburateur			
B0	1	1921-0153-01 cliquez ici	Ens. Carburateur			
A00	1	1921-0153-01 cliquez ici	Ens. Carburateur			
0	1	1921-0153-01 cliquez ici	Ens. Carburateur			
B4	1	1921-0155-01 cliquez ici	Primer base plastic			
A04	1	1921-0155-01 cliquez ici	Primer base plastic			
A5	1	1921-0272-01 cliquez ici	Choke Shaft			
1	1	1921-0109-01 cliquez ici	Kit Réparation			
1	1	1921-0149-01 cliquez ici	Kit Réparation			
2	1	1921-0108-01 cliquez ici	Gasket/diaphragm kit			
2	1	1921-0134-01 cliquez ici	Kit Membr.-Joint			
3	1	1921-0133-01 cliquez ici	Primer bulb			
3	1	1921-0136-01 cliquez ici	Primer Bulb (Walbro)			
4	1	1921-0135-01 cliquez ici	Primer Base (Walbro)			
4	1	1921-0155-01 cliquez ici	Primer base plastic			
5	1	1921-0272-01 cliquez ici	Choke Shaft			

Copyright ST. S.P.A.