Retrouvez cette pièce sur nhp-motoculture.fr en cliquant sur le numéro de référence

STIGA

MT 100e Kit
(with battery 4,0 Ah) (2027)

27172410B/ST2

Spare parts list
Reservdelar
Repuestos
Ersatzteile
Pièces détachées
Reserve onderdelen
Catalogo ricambi

NHP Motoculture
Cultivez votre univers

- Use ST. S.p.A. Genuine Spare Parts specified in the parts list for repair and/or replacement.
- The contents described in the parts list may change due to improvement.
- The drawings of the spare parts are only indicative And might Not represent the part in question exactly.
- The indications "right" - "left" - "front" - "rear" refer to the position of the operator when using the machine.
- When placing orders of parts for repair And/Or replacement, make sure that the illustrated parts list Is the one applying to the machine's year of manufacture, as shown on the identification plate attached to the machine.

All rights reserved. No part Of this material may be reproduced Or transmitted, in any form Or by any means, electronic Or mechanical, including photocopying, recording Or by any information storage And retrieval system, without permision in writing from ST. S.p.A.

Copyright ST. S.p.A.

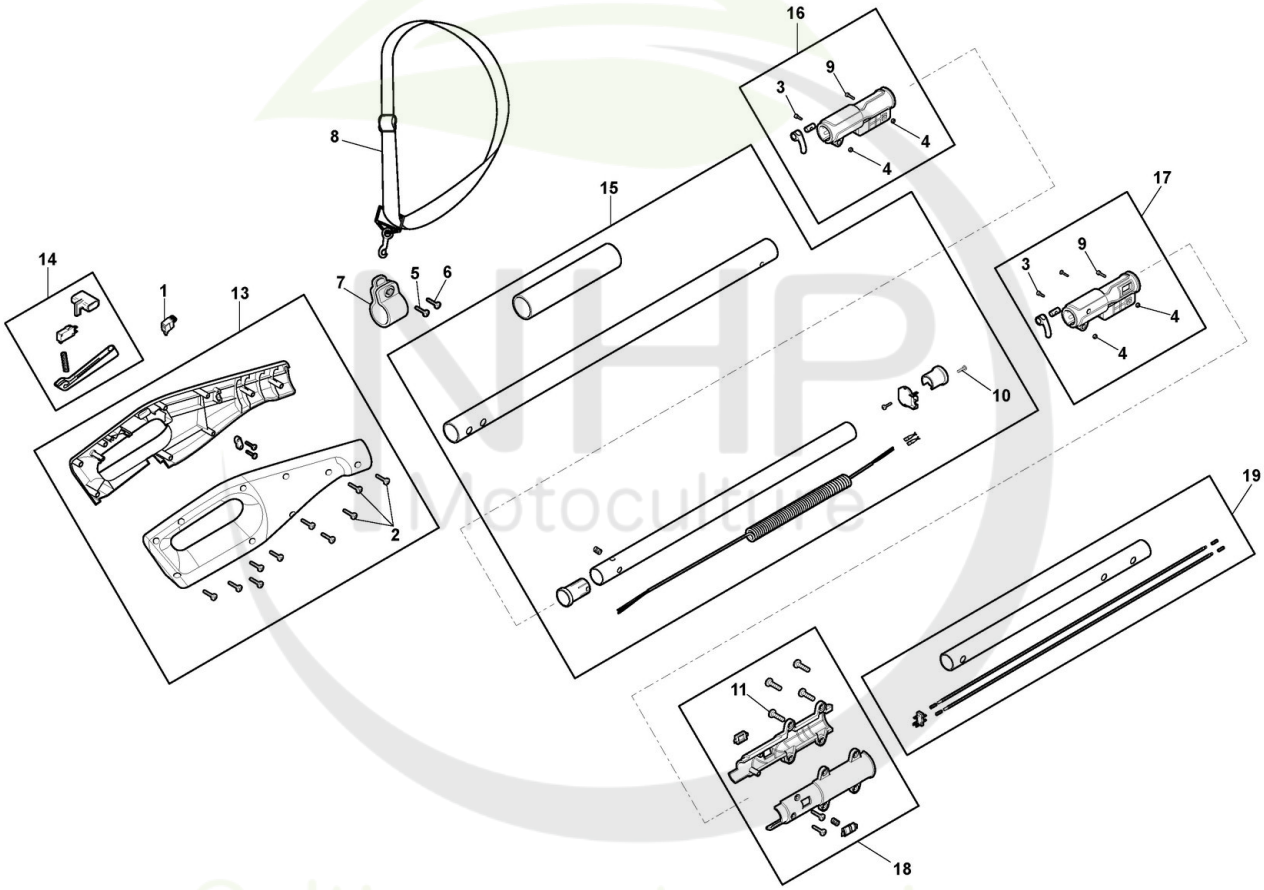

NHP Motoculture
Cultivez votre univers

Copyright ST. S.P.A.

Machine de base

Réf. N°	Q.té :	Code article	Description	Articles	De	Jusqu'à
1	1	118811081/0 cliquez ici	connecteur de batterie			
2	9	112728099/1 cliquez ici	Vis			
3	2	2135130	Vis			
4	4	112154320/0 cliquez ici	Ecrou			
5	1	112727791/0 cliquez ici	Vis			
6	1	112154510/0 cliquez ici	Écrou autobloquant - M6			
7	1	118811124/0 cliquez ici	Ens.Support Harnais			
8	1	1911-9261-01 cliquez ici	Harnais			
9	2	2132550	Vis			
10	1	2123090	Vis			
11	4	112727356/0 cliquez ici	Vis			
13	1	118811122/0 cliquez ici	Kit Couvercle Poignée			
14	1	118811123/0 cliquez ici	Ens Levier			
15	1	118811125/0 cliquez ici	Ens. Tube			
16	1	118811126/0 cliquez ici	Ens. Jointe			
17	1	118811127/0 cliquez ici	Ens. Jointe			
18	1	118811128/0 cliquez ici	Ens. Jointe			
19	1	118811129/0 cliquez ici	Ens. Tube			

Copyright ST. S.P.A.

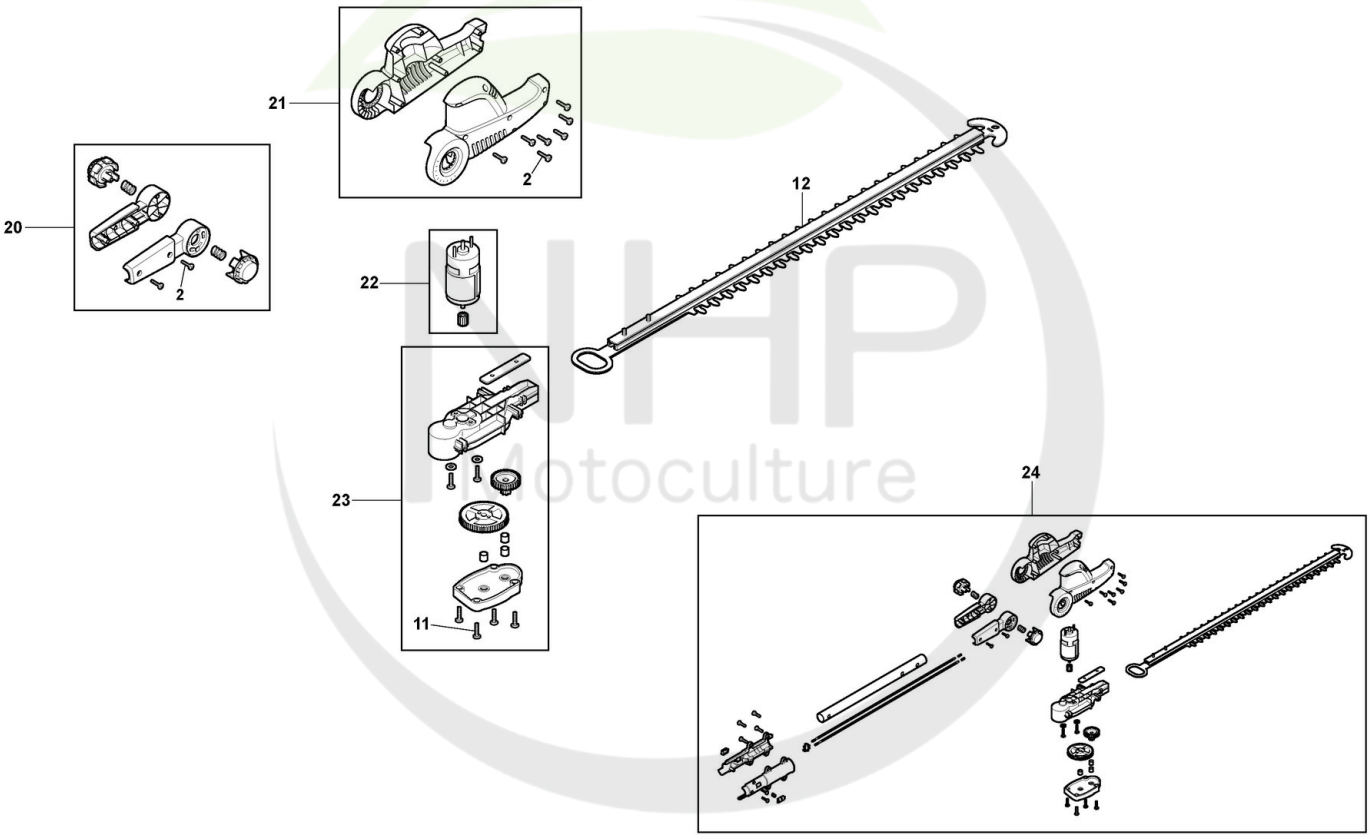

Copyright ST. S.P.A.

Accessoire Taille Haies

Réf. N°	Q.té :	Code article	Description	Articles	De	Jusqu'à
2	10	112728099/1 cliquez ici	Vis			
11	4	112727356/0 cliquez ici	Vis			
12	1	118811084/0 cliquez ici	Ens. Lame			
20	1	118811497/0 cliquez ici	Ens. Joints de Rotation			
21	1	118811498/0 cliquez ici	Ens Carter			
22	1	118811130/0 cliquez ici	Ens. Moteur Électrique			
23	1	118811131/0 cliquez ici	Ens. Engrenage			
24	1	118811507/0 cliquez ici	Ens. taille-haie	Complete Assembly		

NHP Motoculture
Cultivez votre univers

Copyright ST. S.P.A.

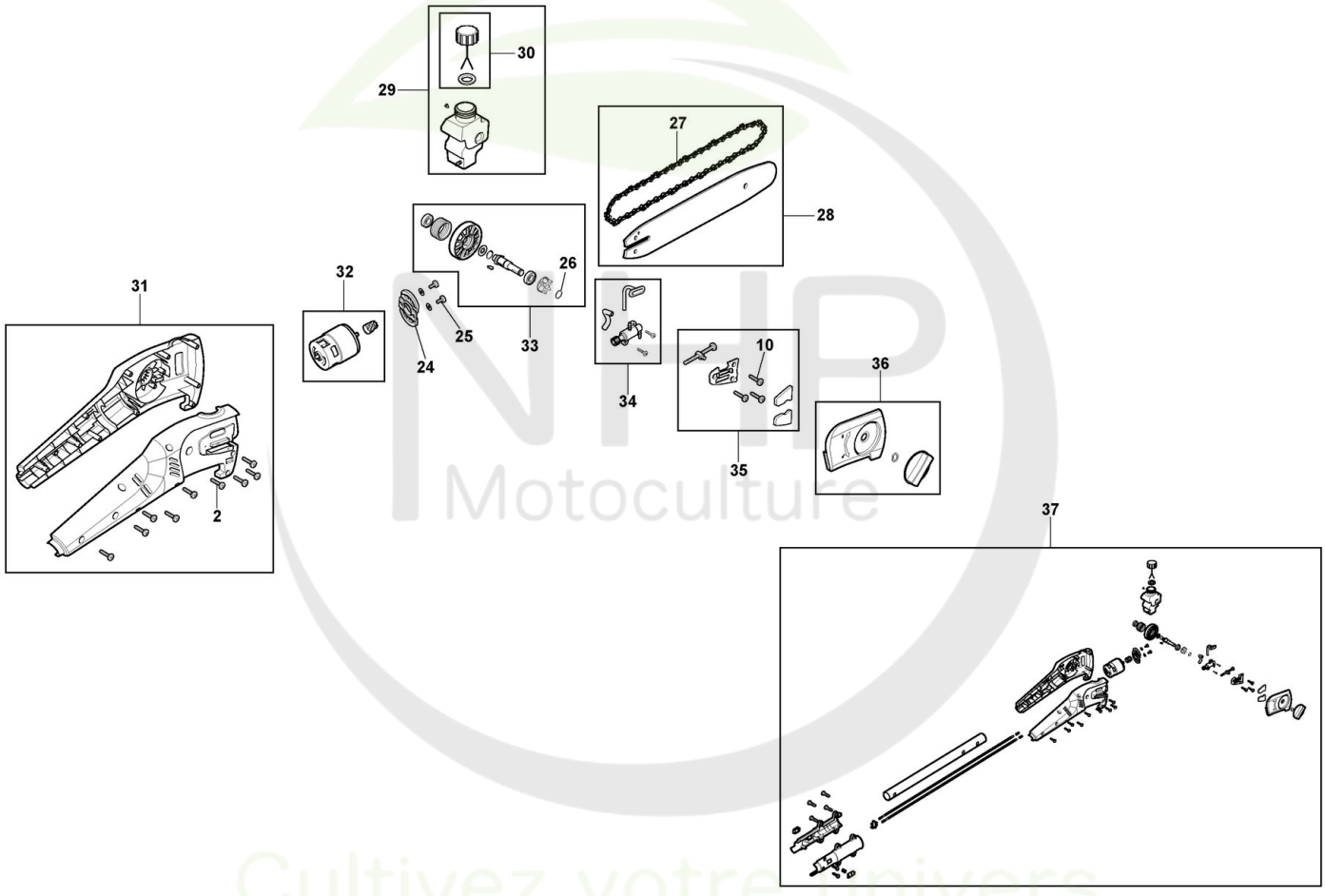

Copyright ST. S.P.A.

Accessoire Tronçonneuse

Réf. N°	Q.té :	Code article	Description	Articles	De	Jusqu'à
2	9	112728099/1 cliquez ici	Vis			
10	3	2123090	Vis			
24	1	118811085/0 cliquez ici	Moteur Support			
25	2	123878020/0 cliquez ici	Vis			
26	1	112608500/0 cliquez ici	Seeger			
27	1	1519-9160-02 cliquez ici	Chaîne 8"-3/8"-0,050"-33E			
28	1	118805707/0 cliquez ici	Guide-Chaîne + Chaîne (8"-3/8"-0,050")			
29	1	118811136/0 cliquez ici	Ens. Réservoir Huile			
30	1	118811137/0 cliquez ici	Ens. Bouchon Réservoir d'Huile			
31	1	118811694/0 cliquez ici	Ens Carter			
32	1	118811138/0 cliquez ici	Ens. Moteur Électrique			
33	1	118811139/0 cliquez ici	Ens. Engrenage			
34	1	118811140/0 cliquez ici	Kit Pompe À Huile			
35	1	118811141/0 cliquez ici	Ens Tendeur Chaîne			
36	1	118811142/0 cliquez ici	Carter d'embrayage			
37	1	118811508/0 cliquez ici	Ens Sécateur	Complete Assembly - Without guide bar and chain		

NHP Motoculture
Cultivez votre univers

Copyright ST. S.P.A.

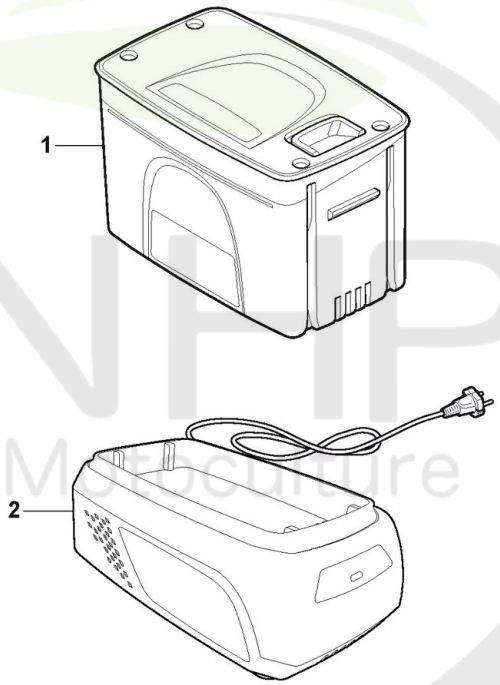

Please Note: These images are for illustrative purposes only.
For more info see descriptions.

NHP Motoculture
Cultivez votre univers

Copyright ST. S.P.A.

Batterie

Réf. N°	Q.té :	Code article	Description	Articles	De	Jusqu'à
1	1	271014008/ST1	Batterie 20V - 4Ah			
2	1	271028100/ST1	20V Double Chargeur - EU+BS prise			
2	1	271028200/26	20V Chargeur - EU+BS prise			

NHP Motoculture
Cultivez votre univers

Copyright ST. S.P.A.