Retrouvez cette pièce sur nhp-motoculture.fr en cliquant sur le numéro de référence

STIGA

MT 500e Kit (2025)

278722208/UKS



Spare parts list
Reservdelar
Repuestos
Ersatzteile
Pièces détachées
Reserve onderdelen
Catalogo ricambi

NHP Motoculture
Cultivez votre univers

● Use ST. S.p.A. Genuine Spare Parts specified in the parts list for repair and/or replacement.
● The contents described in the parts list may change due to improvement.
● The drawings of the spare parts are only indicative And might Not represent the part in question exactly.
● The indications "right" - "left" - "front" - "rear" refer to the position of the operator when using the machine.
● When placing orders of parts for repair And/Or replacement, make sure that the illustrated parts list Is the one applying to the machine's year of manufacture, as shown on the identification plate attached to the machine.

All rights reserved. No part Of this material may be reproduced Or transmitted, in any form Or by any means, electronic Or mechanical, including photocopying, recording Or by any information storage And retrieval system, without permision in writing from ST. S.p.A.

Copyright ST. S.P.A.

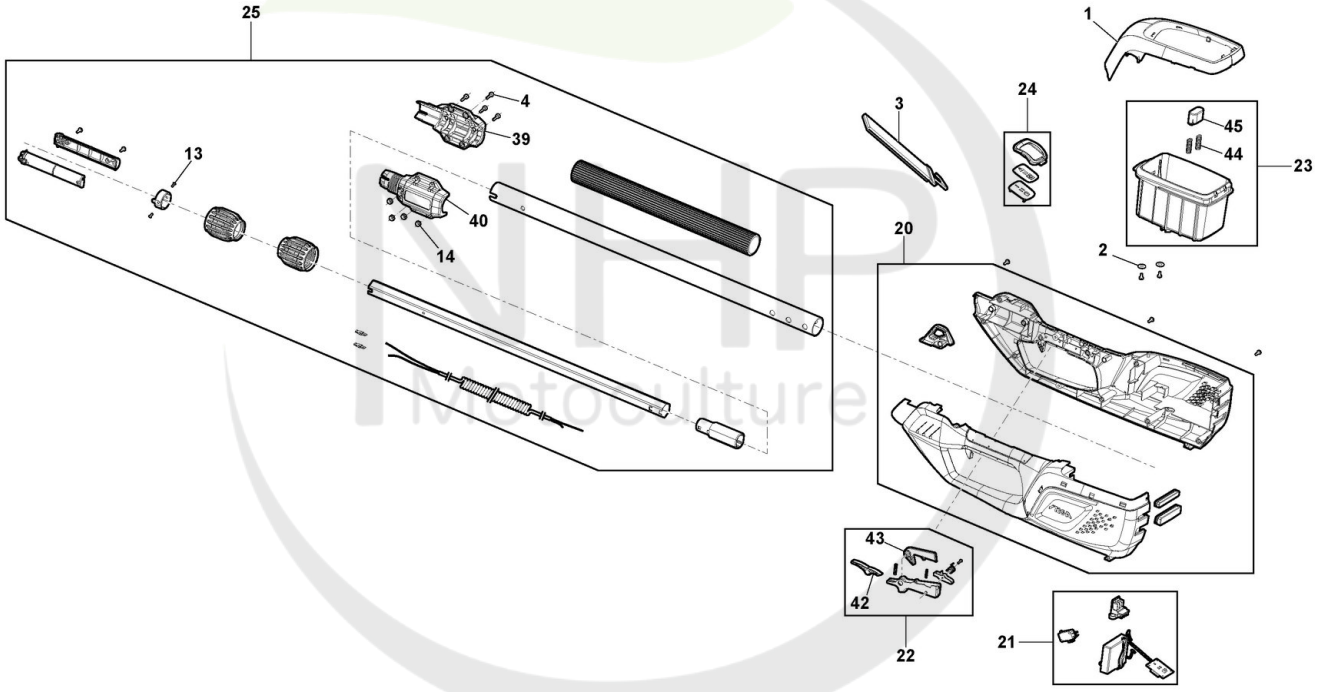

NHP Motoculture
Cultivez votre univers

Copyright ST. S.P.A.

Réf. N°	Q.té :	Code article	Description	Articles	De	Jusqu'à
1	1	118810865/0 cliquez ici	Couvre			
2	2	2312120	Rondelle			
3	1	1911-9260-01 cliquez ici	Harnais			
4	4	112727802/0 cliquez ici	Vis			
13	4	112728523/0 cliquez ici	Vis			
14	4	112154510/0 cliquez ici	Écrou autobloquant - M6			
20	1	118811629/0 cliquez ici	Ens Carter			
21	1	118810884/0 cliquez ici	Ens. PCB et électronique			
22	1	118811630/0 cliquez ici	Kit de Leviers			
23	1	118810886/0 cliquez ici	Ens. Boîtier de la Batterie			
24	1	118810887/0 cliquez ici	Kit Interrupter Capot			
25	1	118810888/0 cliquez ici	Extension shafts assy			
39	1	118811419/0 cliquez ici	Jointe Gauche			
40	1	118811420/0 cliquez ici	Jointe Droite			
42	1	118821334/0 cliquez ici	Tige De Connexion			
43	1	118821335/0 cliquez ici	Bouton			
44	2	118821332/0 cliquez ici	Ressort			
45	1	118821331/0 cliquez ici	Bouton d'éjection de la batterie			

NHP Motoculture
Cultivez votre univers

Copyright ST. S.P.A.

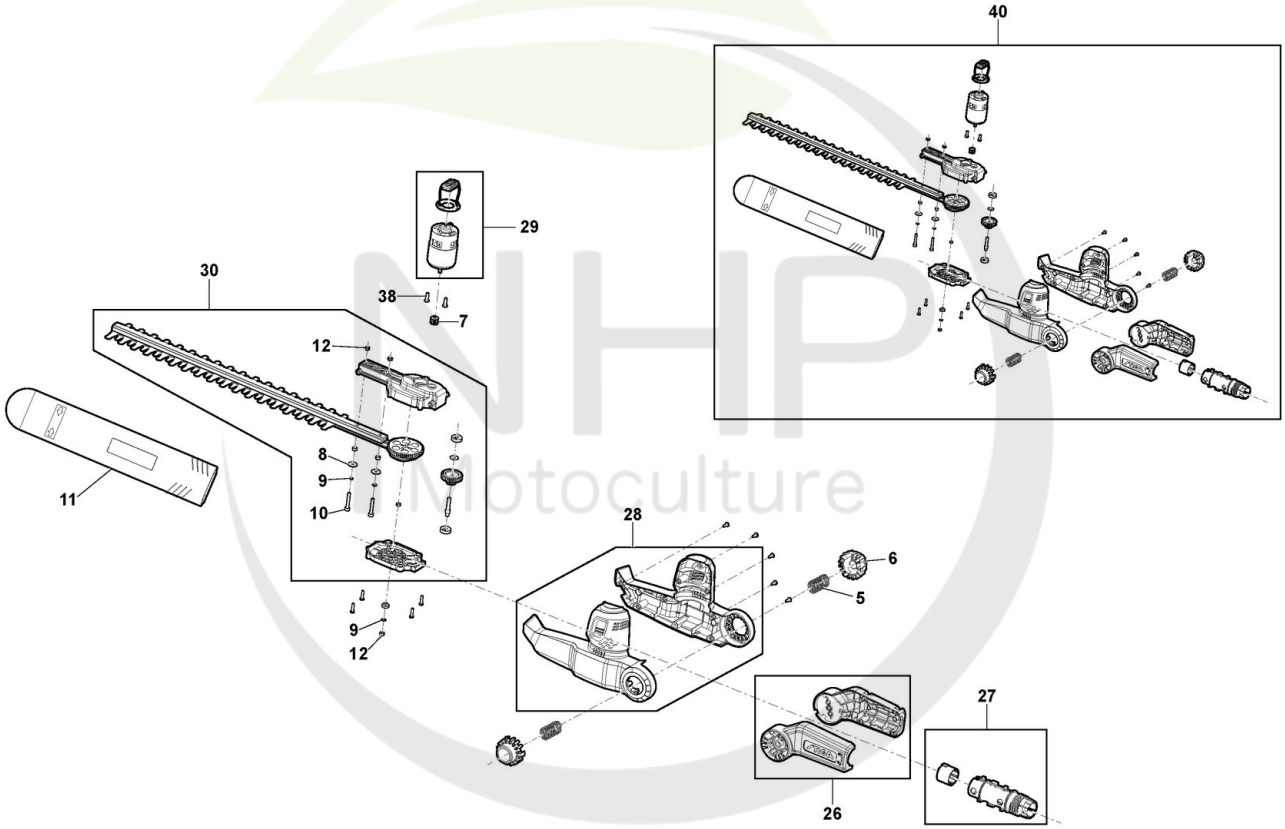

NHP Motoculture
Cultivez votre univers

Copyright ST. S.P.A.

Réf. N°	Q.té :	Code article	Description	Articles	De	Jusqu'à
5	2	118810866/0 cliquez ici	Ressort			
6	2	118810867/0 cliquez ici	Bouton de rotation			
7	1	118810868/0 cliquez ici	Pignon			
8	2	2312150	Rondelle			
9	3	112581500/0 cliquez ici	Grower			
10	2	2135050	Vis			
11	1	118810869/0 cliquez ici	Couvre-Lame			
12	3	112154330/0 cliquez ici	Ecrou			
26	1	118810889/0 cliquez ici	Ens. Joints de Rotation			
27	1	118810890/0 cliquez ici	Ens. Joint			
28	1	118810891/0 cliquez ici	Ens Carter			
29	1	118810892/0 cliquez ici	Ens. Moteur			
30	1	118810893/0 cliquez ici	Ens. Carter d'engrenage-Lame			
38	2	2135010	Vis			
40	1	118811505/0 cliquez ici	Ens. taille-haie	Complete Assembly		

NHP Motoculture
Cultivez votre univers

Copyright ST. S.P.A.

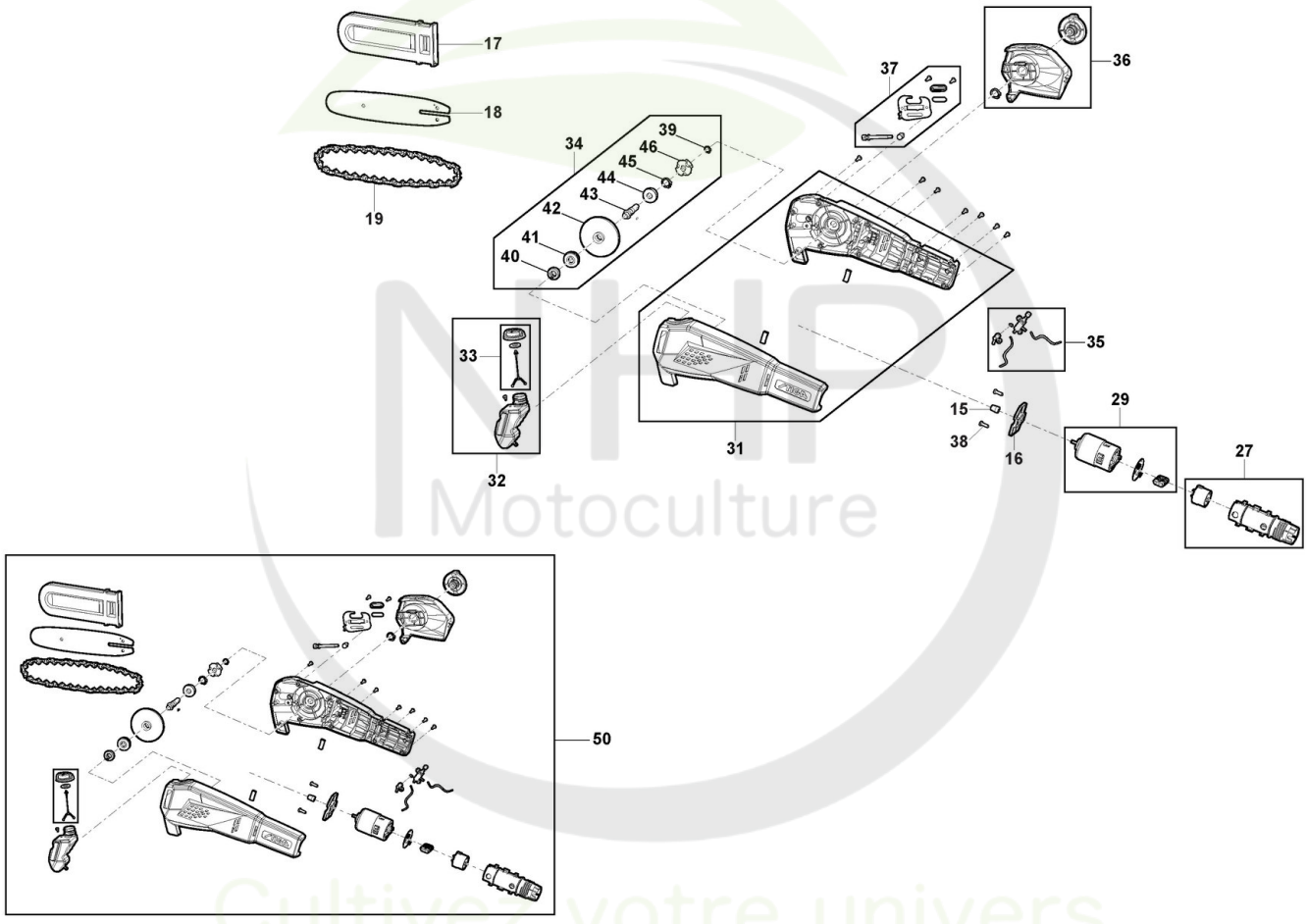

Copyright ST. S.P.A.

Accessoire Tronçonneuse

Réf. N°	Q.té :	Code article	Description	Articles	De	Jusqu'à
15	1	118810870/0 cliquez ici	Engrenage			
16	1	118810871/0 cliquez ici	Moteur Support			
17	1	323085000/0 cliquez ici	Protège-Guide			
18	1	123900360/0 cliquez ici	Guide-Chaîne 10"-3/8"-0,050"			
19	1	1519-9110-02 cliquez ici	Chaîne 10"-3/8"-0,050"-40E			
27	1	118810890/0 cliquez ici	Ens. Joint			
29	1	118810892/0 cliquez ici	Ens. Moteur			
31	1	118810894/0 cliquez ici	Ens Carter			
32	1	118810895/0 cliquez ici	Ens. Réservoir Huile			
33	1	118810896/0 cliquez ici	Ens. Bouchon Réservoir D'Huile			
34	1	118810897/0 cliquez ici	Ens. Engrenage			
35	1	118810898/0 cliquez ici	Kit Pompe À Huile			
36	1	118810899/0 cliquez ici	Carter Chaîne			
37	1	118810900/0 cliquez ici	Tendeur Chaîne			
38	2	2135010	Vis			
39	1	112000940/0 cliquez ici	Anneau Benzing ø7			
40	1	118811702/0 cliquez ici	Roulement À Billes			
41	1	118811703/0 cliquez ici	Vis Sans Fin			
42	1	118811705/0 cliquez ici	Engrenage			
43	1	118811704/0 cliquez ici	Arbre Transmission			
44	1	118811711/0 cliquez ici	Roulement À Billes			
45	1	112608600/0 cliquez ici	Seeger			
46	1	118811376/0 cliquez ici	Pignon			
50	1	118811506/0 cliquez ici	Ens Sécateur	Complete Assembly		

NHP Motoculture
Cultivez votre univers

Copyright ST. S.P.A.

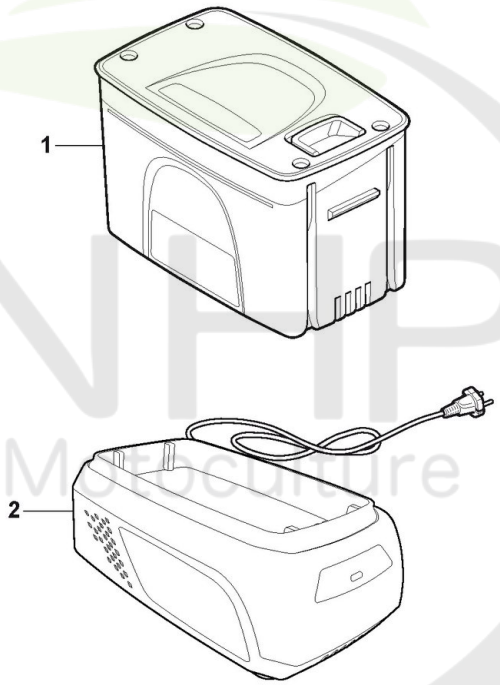

Please Note: These images are for illustrative purposes only.
For more info see descriptions.

NHP Motoculture
Cultivez votre univers

Copyright ST. S.P.A.

Batterie

Réf. N°	Q.té :	Code article	Description	Articles	De	Jusqu'à
1	1	277012008/ST1	Batterie 48V - 2Ah	48V - 2Ah		
2	1	277020008/ST1	48V Chargeur - EU prise			
2	1	277020208/ST1	48V Double Chargeur - EU prise			
2	1	277021008/ST1	48V Chargeur - BS prise			
2	1	277021208/ST1	48V Double Chargeur - BS prise			
2	1	277030008/ST1	48V Chargeur Rapide - EU prise			
2	1	277031008/ST1	48V Chargeur Rapide - BS prise			

NHP Motoculture
Cultivez votre univers

Copyright ST. S.P.A.

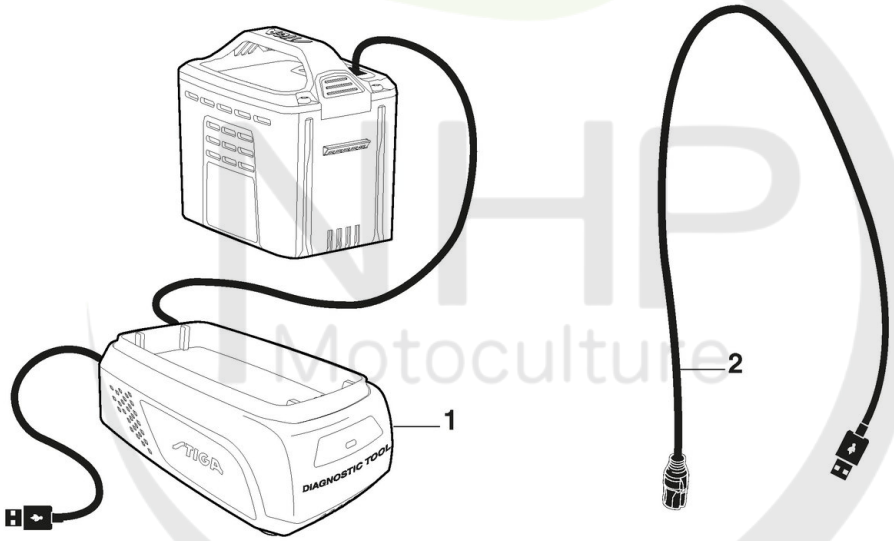

Copyright ST. S.P.A.

Diagnostic Tool

Réf. N°	Q.té :	Code article	Description	Articles	De	Jusqu'à
1	1	118810754/0 cliquez ici	Diagnostic Tool 48V			
2	1	118811363/0 cliquez ici	Cable			

NHP Motoculture
Cultivez votre univers

Copyright ST. S.P.A.