Retrouvez cette pièce sur nhp-motoculture.fr en cliquant sur le numéro de référence

STIGA

SMT 24 AE (2019)

277340821/S17



Spare parts list
Reservdelar
Repuestos
Ersatzteile
Pièces détachées
Reserve onderdelen
Catalogo ricambi

NHP Motoculture
Cultivez votre univers

- Use ST. S.p.A. Genuine Spare Parts specified in the parts list for repair and/or replacement.
- The contents described in the parts list may change due to improvement.
- The drawings of the spare parts are only indicative And might Not represent the part in question exactly.
- The indications "right" - "left" - "front" - "rear" refer to the position of the operator when using the machine.
- When placing orders of parts for repair And/Or replacement, make sure that the illustrated parts list Is the one applying to the machine's year of manufacture, as shown on the identification plate attached to the machine.

All rights reserved. No part Of this material may be reproduced Or transmitted, in any form Or by any means, electronic Or mechanical, including photocopying, recording Or by any information storage And retrieval system, without permision in writing from ST. S.p.A.

Copyright ST. S.P.A.

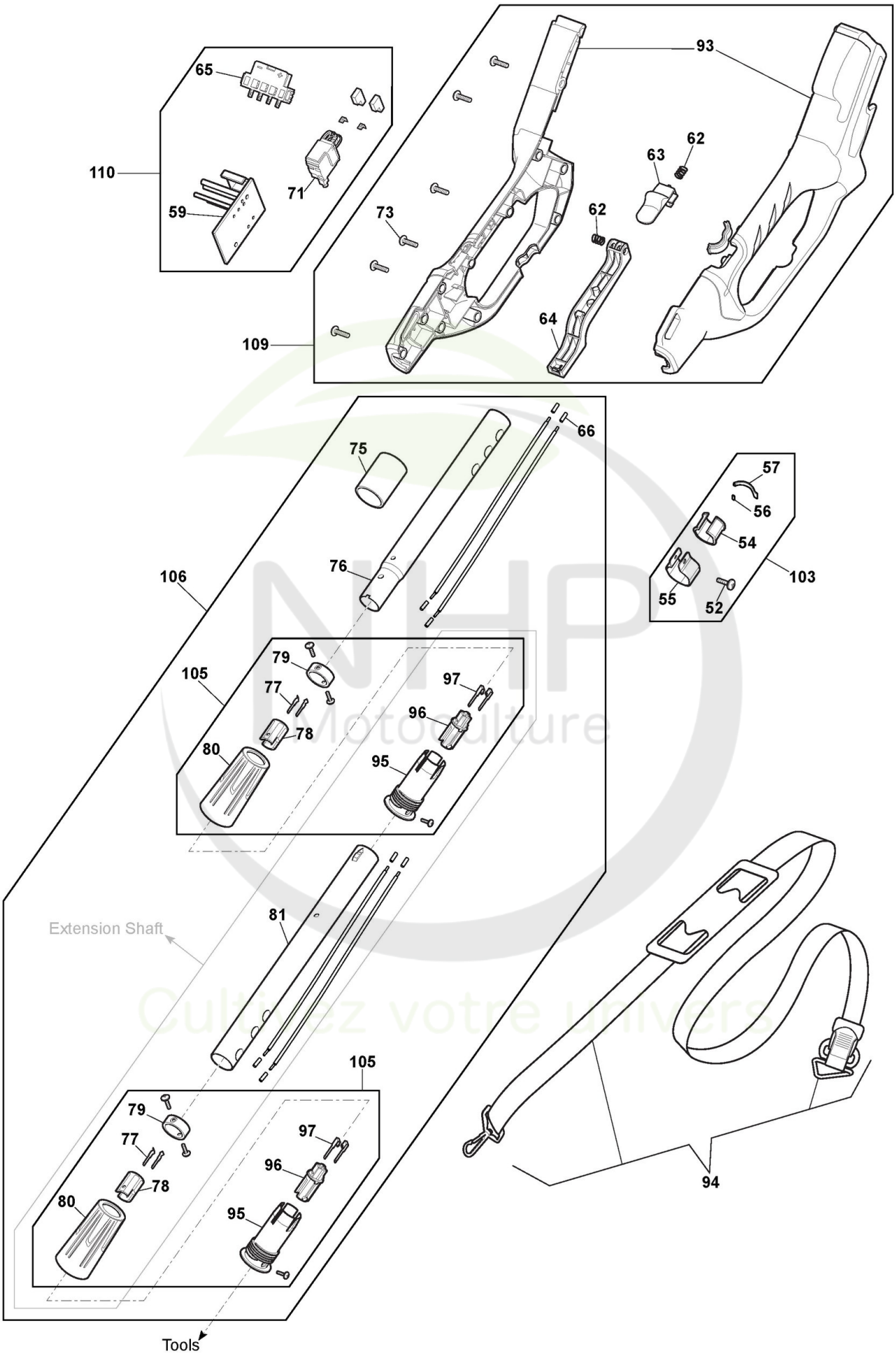

Copyright ST. S.P.A.

Réf. N°	Q.té :	Code article	Description	Articles	De	Jusqu'à
52	2	2135130	Vis			
54	1	118804156/0 cliquez ici	Rubber mat			
55	1	118804149/0 cliquez ici	Shoulder strap tube locks			
56	2	118804892/0 cliquez ici	Insert de Verrouillage			
57	1	118804891/0 cliquez ici	Levier de Verrouillage			
59	1	118810565/0 cliquez ici	PCB			
62	2	118803228/0 cliquez ici	Ressort			
63	1	118803809/0 cliquez ici	Bouton, Gris			
64	1	118803820/0 cliquez ici	Bouton, Gris			
65	1	118810517/0 cliquez ici	Connecteur			
66	1	118804114/0 cliquez ici	Tube thermorétractable	18cm		
71	1	118810568/0 cliquez ici	Interrupteur			
73	18	112728099/1 cliquez ici	Vis			
75	1	118804175/0 cliquez ici	Éponge			
77	4	118803268/0 cliquez ici	Connecteur			
78	2	118803313/0 cliquez ici	Connecteur			
79	2	118804150/0 cliquez ici	Position Circle			
80	2	118810560/0 cliquez ici	Bague			
81	1	118804148/0 cliquez ici	Tube			
93	1	118810699/0 cliquez ici	Ens. Poignée, Jaune			
94	1	118810687/0 cliquez ici	Ens. Harnais			
95	1	118803431/0 cliquez ici	Etrier			
96	1	118803309/0 cliquez ici	Connecteur			
97	2	118803262/1 cliquez ici	Terminal			
103	1	118805007/0 cliquez ici	Ens Jointe			
105	1	118805009/0 cliquez ici	Ens. Jointe			
106	1	118805010/0 cliquez ici	Ens. Poignée Tube			
109	1	118810857/0 cliquez ici	Kit de Pièces de Poignée			
110	1	118810855/0 cliquez ici	Ens. PCB et électronique			

NHP Motoculture
Cultivez votre univers

Copyright ST. S.P.A.

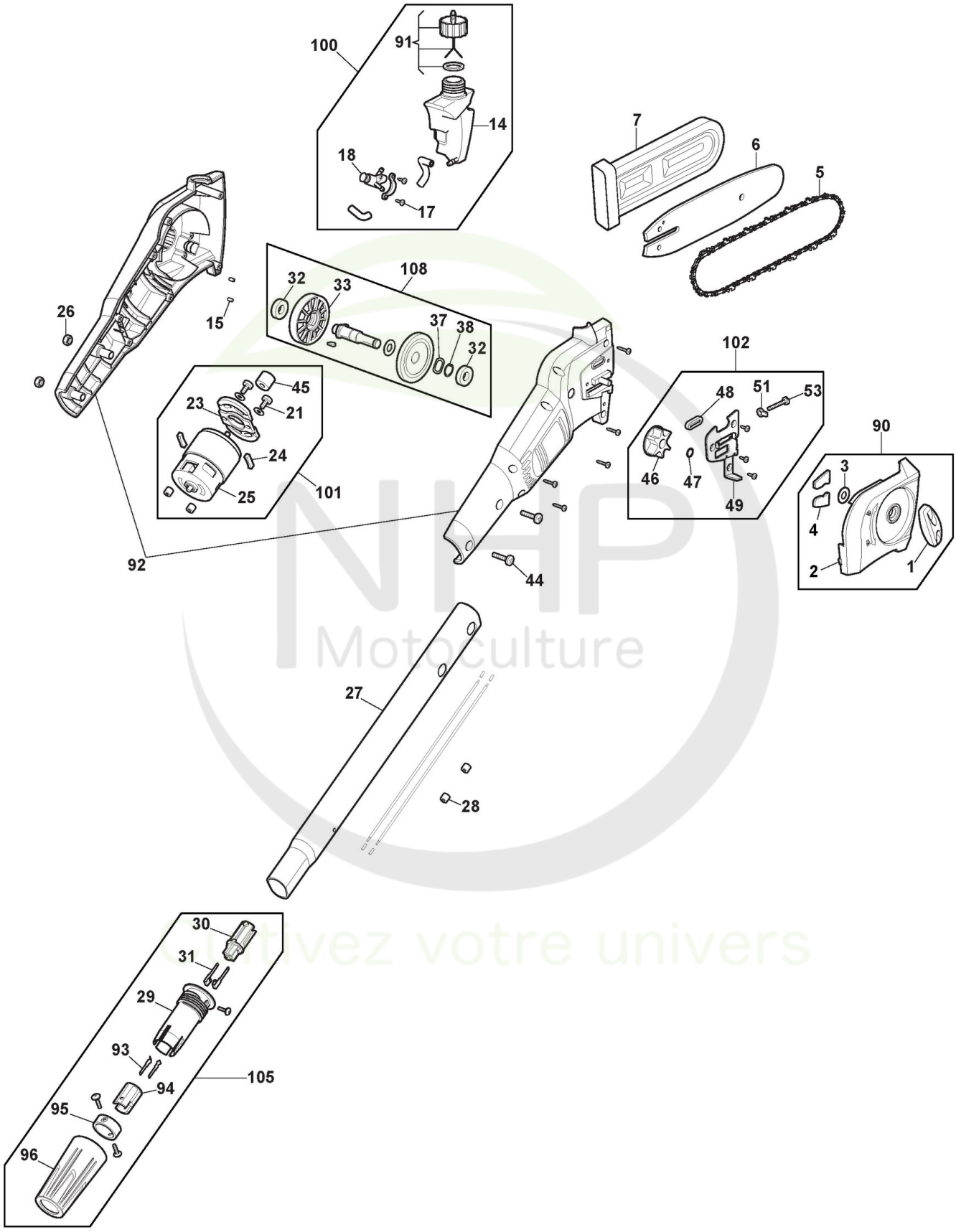

Copyright ST. S.P.A.

Accessoire Tronçonneuse

Réf. N°	Q.té :	Code article	Description	Articles	De	Jusqu'à
1	1	118803816/0 cliquez ici	Pommeau, Gris			
2	1	118803451/0 cliquez ici	Carter Chaîne			
3	1	118804147/0 cliquez ici	Rondelle			
4	1	118804155/0 cliquez ici	Steel Block			
5	1	1519-9160-02 cliquez ici	Chaîne 8"-3/8"-0,050"-33E	Stiga pack		
6	1	118804540/0 cliquez ici	Guide-Chaîne 8"-3/8"			
7	1	323085000/0 cliquez ici	Protège-Guide			
14	1	118803316/0 cliquez ici	Réservoir Huile			
15	2	118804154/0 cliquez ici	Cage À Roulements			
17	2	112727810/0 cliquez ici	Vis			
18	1	118803375/0 cliquez ici	Pompe À Huile			
21	2	112727790/0 cliquez ici	Vis			
23	1	118803357/0 cliquez ici	PCB components			
24	2	118804152/0 cliquez ici	Caoutchouc Anti-Vibrations			
25	1	118810599/0 cliquez ici	Moteur Électrique			
26	2	112154510/0 cliquez ici	Écrou autobloquant - M6			
27	1	118803395/0 cliquez ici	Tube			
28	2	118804158/0 cliquez ici	circular			
29	2	118810557/0 cliquez ici	Joint			
30	2	118803309/0 cliquez ici	Connecteur			
31	4	118803262/1 cliquez ici	Terminal			
32	2	118803246/0 cliquez ici	Roulement			
33	1	118804151/0 cliquez ici	Came			
37	1	118804146/0 cliquez ici	Waveform mat			
38	1	112608600/0 cliquez ici	Seeger			
44	2	112728721/0 cliquez ici	Vis			
45	1	118803249/0 cliquez ici	Engrenage			
46	1	118810453/0 cliquez ici	Couronne			
47	1	112608500/0 cliquez ici	Seeger			
48	1	118804153/0 cliquez ici	Rondelle			
49	1	118803272/0 cliquez ici	Plaque Base Guide			
51	1	118803398/0 cliquez ici	Vis			
53	1	118803394/0 cliquez ici	Vis			
90	1	118810696/0 cliquez ici	Ens. Carter Chaîne, Gris			
91	1	118810697/0 cliquez ici	Ens. Bouchon D'Huile, Gris			
92	1	118804603/0 cliquez ici	Ens. Carter, Jaune			
93	2	118803268/0 cliquez ici	Connecteur			
94	1	118803313/0 cliquez ici	Connecteur			
95	1	118804150/0 cliquez ici	Position Circle			
96	1	118810560/0 cliquez ici	Bague			
100	1	118805004/0 cliquez ici	Ens. Réservoir Huile			
101	1	118805005/0 cliquez ici	Ens. Moteur Électrique			
102	1	118805006/0 cliquez ici	Tendeur Chaîne			
105	1	118805009/0 cliquez ici	Ens. Jointe			
108	1	118810849/0 cliquez ici	Ens. Engrenage			

Copyright ST. S.P.A.

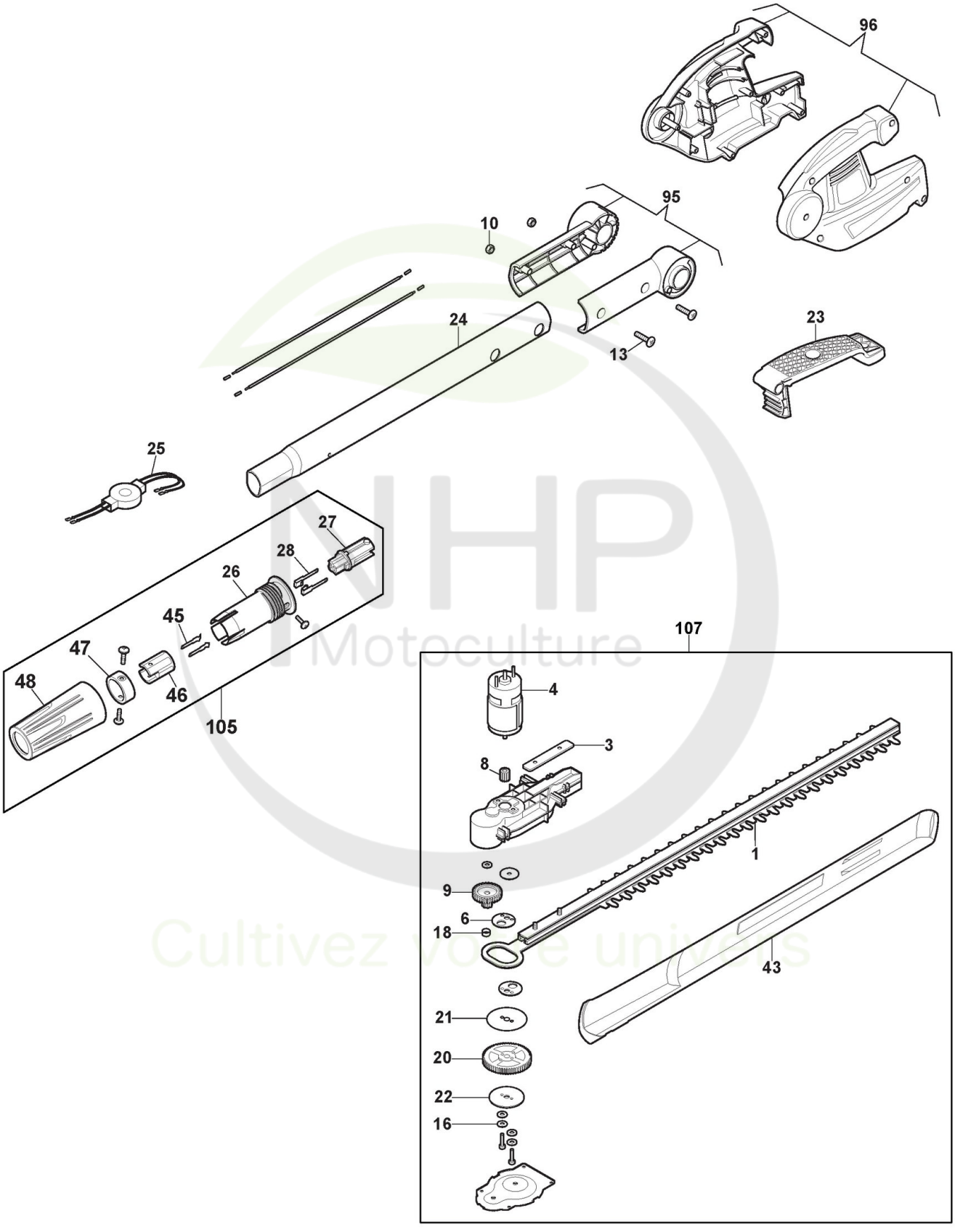

Copyright ST. S.P.A.

Accessoire Taille Haies

Réf. N°	Q.té :	Code article	Description	Articles	De	Jusqu'à
1	1	118810529/0 cliquez ici	Ens. Lame			
3	1	118803281/0 cliquez ici	Etrier			
4	1	118810564/0 cliquez ici	Moteur Électrique			
6	2	118810533/0 cliquez ici	Excentrique			
8	1	118810503/0 cliquez ici	Pignon			
9	1	118810531/0 cliquez ici	Engrenage			
10	2	112154510/0 cliquez ici	Écrou autobloquant - M6			
13	2	112728721/0 cliquez ici	Vis			
16	4	118810532/0 cliquez ici	Entretoise			
18	1	118803257/0 cliquez ici	Douille			
20	1	118810501/0 cliquez ici	Engrenage			
21	1	118803278/0 cliquez ici	Plaquette			
22	1	118810535/0 cliquez ici	Joint d'étanchéité			
23	1	118810554/0 cliquez ici	Rotation Lever, Gris			
24	1	118803395/0 cliquez ici	Tube			
25	1	118810523/0 cliquez ici	Inductance			
26	1	118810557/0 cliquez ici	Joint			
27	1	118803309/0 cliquez ici	Connecteur			
28	2	118803262/1 cliquez ici	Terminal			
43	1	118804597/0 cliquez ici	Protecteur Lame			
45	2	118803268/0 cliquez ici	Connecteur			
46	1	118803313/0 cliquez ici	Connecteur			
47	1	118804150/0 cliquez ici	Position Circle			
48	1	118810560/0 cliquez ici	Bague			
95	1	118810656/0 cliquez ici	Turn Component Assy, Jaune			
96	1	118810658/0 cliquez ici	Ens. Carter, Jaune			
105	1	118805009/0 cliquez ici	Ens. Jointe			
107	1	118805151/0 cliquez ici	Ens Moteur et Lame			

NHP Motoculture
Cultivez votre univers

Copyright ST. S.P.A.

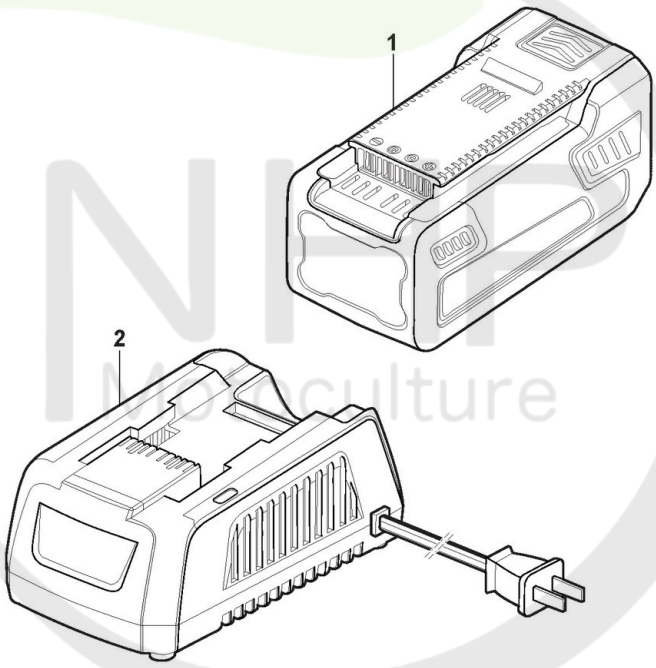

Please Note: These images are for illustrative purposes only.
For more info see descriptions.

Cultivez votre univers

Copyright ST. S.P.A.

Batterie

Réf. N°	Q.té :	Code article	Description	Articles	De	Jusqu'à
1	1	270201020/17	Batterie 24V - 2Ah			
1	1	270401020/17	Batterie 24V - 4Ah			
2	1	270012020/17	24V Chargeur - EU+BS prise			

NHP Motoculture
Cultivez votre univers

Copyright ST. S.P.A.