Retrouvez cette pièce sur nhp-motoculture.fr en cliquant sur le numéro de référence

# STIGA

## SMT 24 AE (2020)

277340321/S17



## Spare parts list
## Reservdelar
## Repuestos
## Ersatzteile
## Pièces détachées
## Reserve onderdelen
## Catalogo ricambi

NHP Motoculture
Cultivez votre univers

- Use ST. S.p.A.  Genuine Spare Parts specified in the parts list for repair and/or replacement.
- The contents described in the parts list may change due to improvement.
- The drawings of the spare parts are only indicative And might Not represent the part in question exactly.
- The indications "right" - "left" - "front" - "rear" refer to the position of the operator when using the machine.
- When placing orders of parts for repair And/Or replacement, make sure that the illustrated parts list Is the one applying to the machine's year of manufacture, as shown on the identification plate attached to the machine.

All rights reserved. No part Of this material may be reproduced Or transmitted, in any form Or by any means, electronic Or mechanical, including photocopying, recording Or by any information storage And retrieval system, without permision in writing from ST. S.p.A.



Copyright ST. S.P.A.

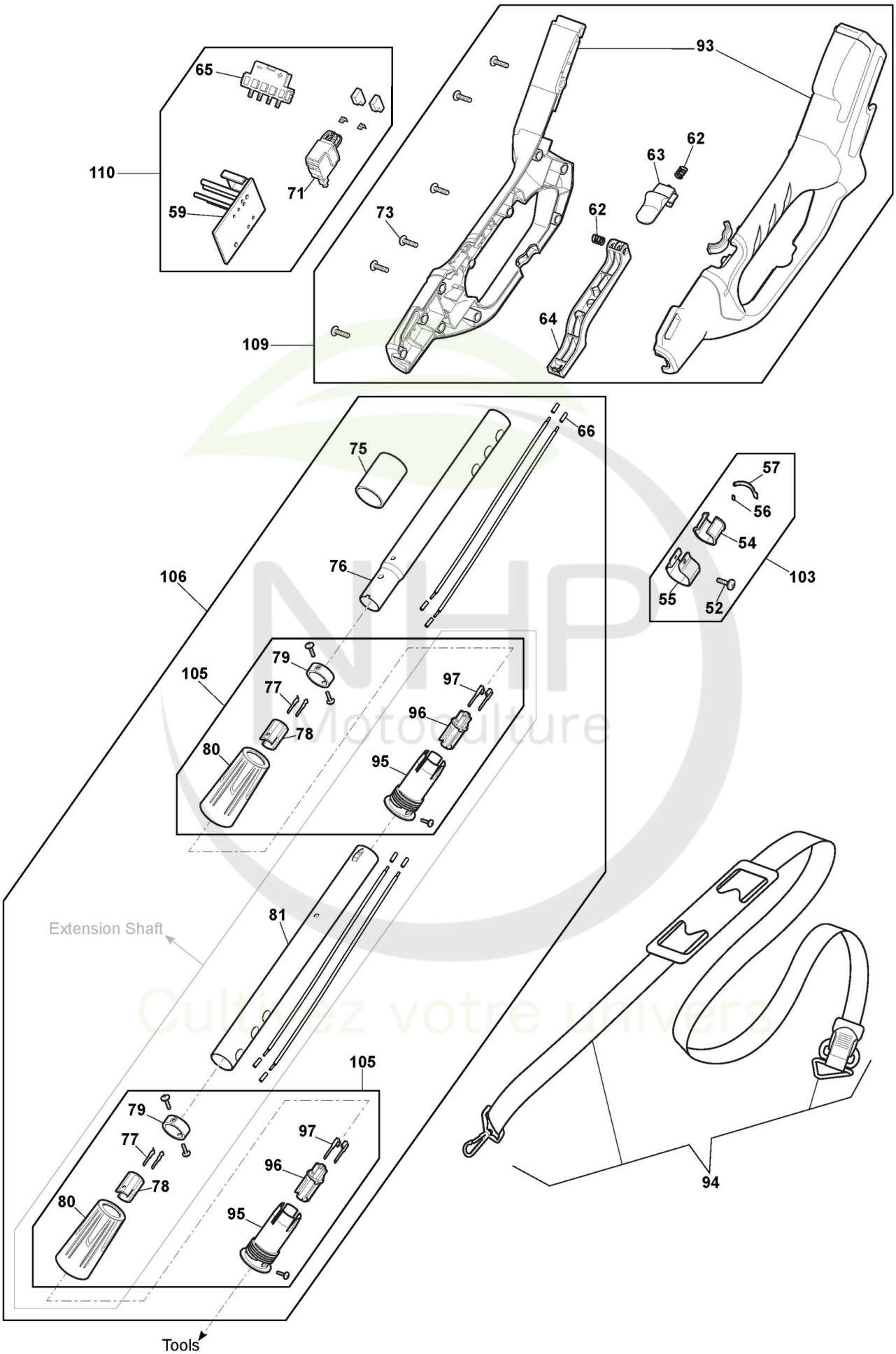



Copyright ST. S.P.A.

| Réf. N° | Q.té : | Code article | Description | Articles | De | Jusqu'à |
|---|---|---|---|---|---|---|
| 52 | 2 | 2135130 | Vis | | | |
| 54 | 1 | 118804156/0 cliquez ici | Rubber mat | | | |
| 55 | 1 | 118804149/0 cliquez ici | Shoulder strap tube locks | | | |
| 56 | 2 | 118804892/0 cliquez ici | Insert de Verrouillage | | | |
| 57 | 1 | 118804891/0 cliquez ici | Levier de Verrouillage | | | |
| 59 | 1 | 118810565/0 cliquez ici | PCB | | | |
| 62 | 2 | 118803228/0 cliquez ici | Ressort | | | |
| 63 | 1 | 118803809/0 cliquez ici | Bouton, Gris | | | |
| 64 | 1 | 118803820/0 cliquez ici | Bouton, Gris | | | |
| 65 | 1 | 118810517/0 cliquez ici | Connecteur | | | |
| 66 | 1 | 118804114/0 cliquez ici | Tube thermorétractable | 18cm | | |
| 71 | 1 | 118810568/0 cliquez ici | Interrupteur | | | |
| 73 | 18 | 112728099/1 cliquez ici | Vis | | | |
| 75 | 1 | 118804175/0 cliquez ici | Éponge | | | |
| 77 | 4 | 118803268/0 cliquez ici | Connecteur | | | |
| 78 | 2 | 118803313/0 cliquez ici | Connecteur | | | |
| 79 | 2 | 118804150/0 cliquez ici | Position Circle | | | |
| 80 | 2 | 118810560/0 cliquez ici | Bague | | | |
| 81 | 1 | 118804148/0 cliquez ici | Tube | | | |
| 93 | 1 | 118810699/0 cliquez ici | Ens. Poignée, Jaune | | | |
| 94 | 1 | 118810687/0 cliquez ici | Ens. Harnais | | | |
| 95 | 1 | 118803431/0 cliquez ici | Etrier | | | |
| 96 | 1 | 118803309/0 cliquez ici | Connecteur | | | |
| 97 | 2 | 118803262/1 cliquez ici | Terminal | | | |
| 103 | 1 | 118805007/0 cliquez ici | Ens Jointe | | | |
| 105 | 1 | 118805009/0 cliquez ici | Ens. Jointe | | | |
| 106 | 1 | 118805010/0 cliquez ici | Ens. Poignée Tube | | | |
| 109 | 1 | 118810857/0 cliquez ici | Kit de Pièces de Poignée | | | |
| 110 | 1 | 118810855/0 cliquez ici | Ens. PCB et électronique | | | |

NHP Motoculture
Cultivez votre univers


Copyright ST. S.P.A.

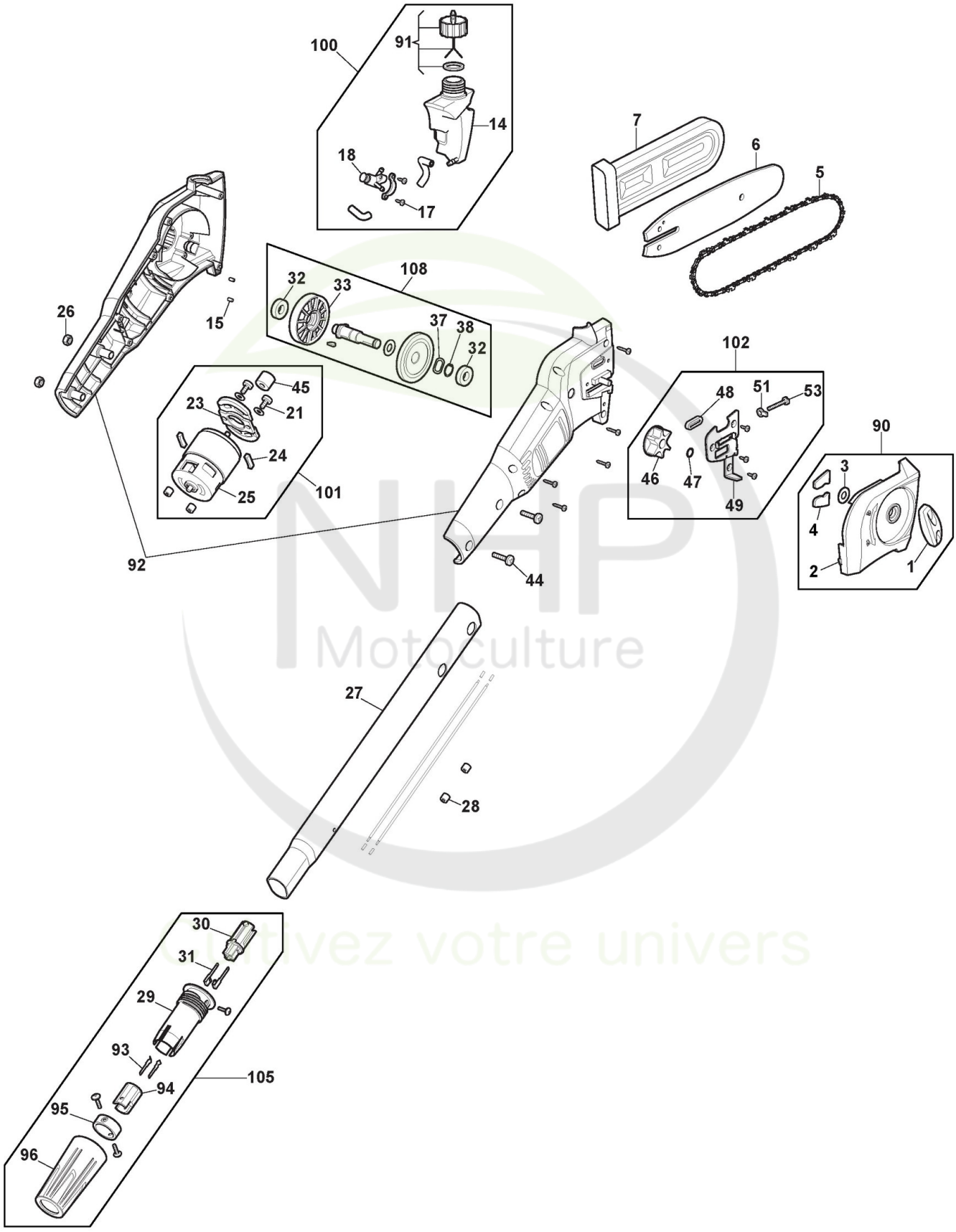



Copyright ST. S.P.A.

# Accessoire Tronçonneuse

| Réf. N° | Q.té : | Code article | Description | Articles | De | Jusqu'à |
|---|---|---|---|---|---|---|
| 1 | 1 | 118803816/0 cliquez ici | Pommeau, Gris | | | |
| 2 | 1 | 118803451/0 cliquez ici | Carter Chaîne | | | |
| 3 | 1 | 118804147/0 cliquez ici | Rondelle | | | |
| 4 | 1 | 118804155/0 cliquez ici | Steel Block | | | |
| 5 | 1 | 1519-9160-02 cliquez ici | Chaîne 8"-3/8"-0,050"-33E | Stiga pack | | |
| 6 | 1 | 118804540/0 cliquez ici | Guide-Chaîne 8"-3/8" | | | |
| 7 | 1 | 323085000/0 cliquez ici | Protège-Guide | | | |
| 14 | 1 | 118803316/0 cliquez ici | Réservoir Huile | | | |
| 15 | 2 | 118804154/0 cliquez ici | Cage À Roulements | | | |
| 17 | 2 | 112727810/0 cliquez ici | Vis | | | |
| 18 | 1 | 118803375/0 cliquez ici | Pompe À Huile | | | |
| 21 | 2 | 112727790/0 cliquez ici | Vis | | | |
| 23 | 1 | 118803357/0 cliquez ici | PCB components | | | |
| 24 | 2 | 118804152/0 cliquez ici | Caoutchouc Anti-Vibrations | | | |
| 25 | 1 | 118810599/0 cliquez ici | Moteur Électrique | | | |
| 26 | 2 | 112154510/0 cliquez ici | Écrou autobloquant - M6 | | | |
| 27 | 1 | 118803395/0 cliquez ici | Tube | | | |
| 28 | 2 | 118804158/0 cliquez ici | circular | | | |
| 29 | 2 | 118810557/0 cliquez ici | Joint | | | |
| 30 | 2 | 118803309/0 cliquez ici | Connecteur | | | |
| 31 | 4 | 118803262/1 cliquez ici | Terminal | | | |
| 32 | 2 | 118803246/0 cliquez ici | Roulement | | | |
| 33 | 1 | 118804151/0 cliquez ici | Came | | | |
| 37 | 1 | 118804146/0 cliquez ici | Waveform mat | | | |
| 38 | 1 | 112608600/0 cliquez ici | Seeger | | | |
| 44 | 2 | 112728721/0 cliquez ici | Vis | | | |
| 45 | 1 | 118803249/0 cliquez ici | Engrenage | | | |
| 46 | 1 | 118810453/0 cliquez ici | Couronne | | | |
| 47 | 1 | 112608500/0 cliquez ici | Seeger | | | |
| 48 | 1 | 118804153/0 cliquez ici | Rondelle | | | |
| 49 | 1 | 118803272/0 cliquez ici | Plaque Base Guide | | | |
| 51 | 1 | 118803398/0 cliquez ici | Vis | | | |
| 53 | 1 | 118803394/0 cliquez ici | Vis | | | |
| 90 | 1 | 118810696/0 cliquez ici | Ens. Carter Chaîne, Gris | | | |
| 91 | 1 | 118810697/0 cliquez ici | Ens. Bouchon D'Huile, Gris | | | |
| 92 | 1 | 118804603/0 cliquez ici | Ens. Carter, Jaune | | | |
| 93 | 2 | 118803268/0 cliquez ici | Connecteur | | | |
| 94 | 1 | 118803313/0 cliquez ici | Connecteur | | | |
| 95 | 1 | 118804150/0 cliquez ici | Position Circle | | | |
| 96 | 1 | 118810560/0 cliquez ici | Bague | | | |
| 100 | 1 | 118805004/0 cliquez ici | Ens. Réservoir Huile | | | |
| 101 | 1 | 118805005/0 cliquez ici | Ens. Moteur Électrique | | | |
| 102 | 1 | 118805006/0 cliquez ici | Tendeur Chaîne | | | |
| 105 | 1 | 118805009/0 cliquez ici | Ens. Jointe | | | |
| 108 | 1 | 118810849/0 cliquez ici | Ens. Engrenage | | | |


Copyright ST. S.P.A.

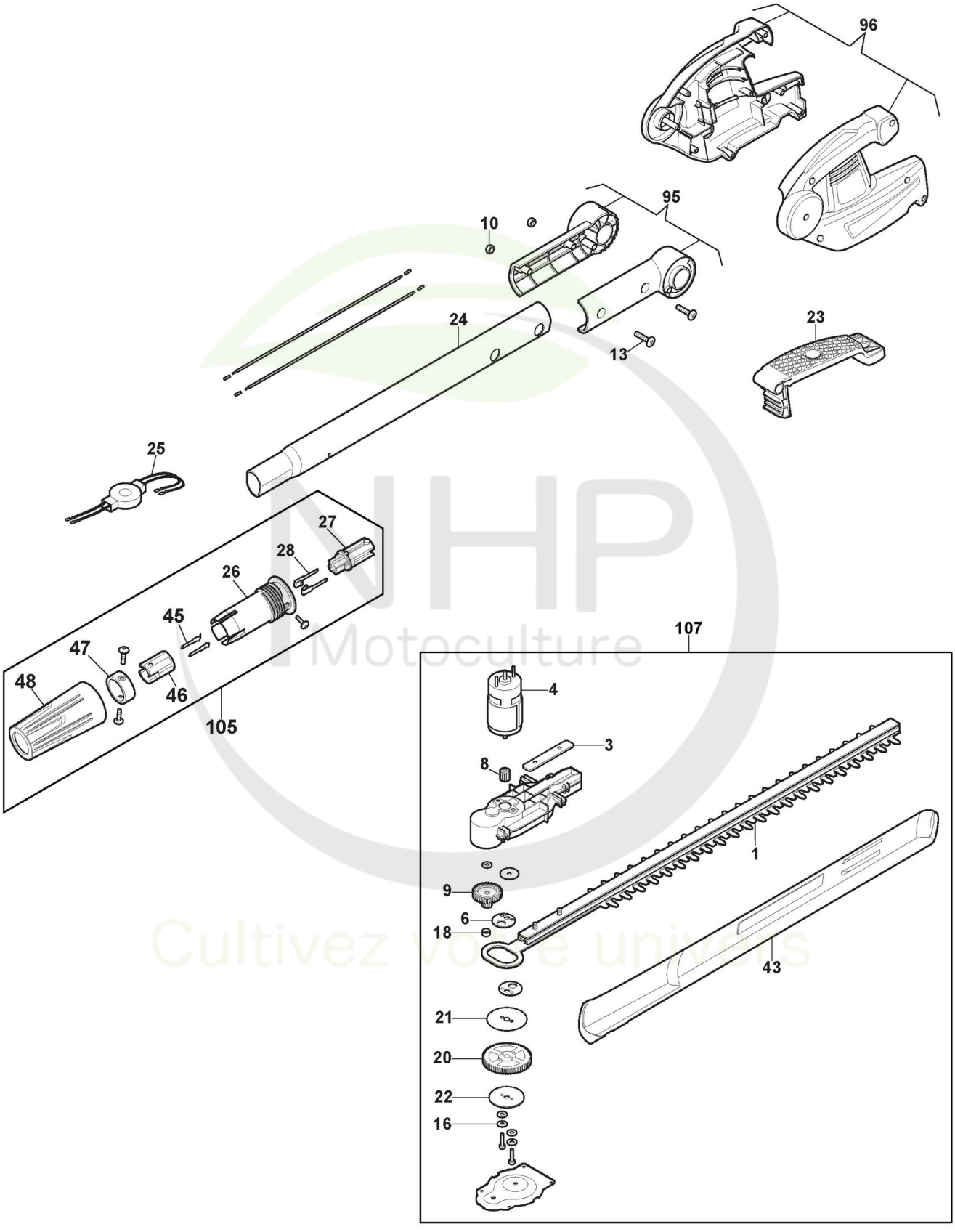



Copyright ST. S.P.A.

# Accessoire Taille Haies

| Réf. N° | Q.té : | Code article | Description | Articles | De | Jusqu'à |
|---|---|---|---|---|---|---|
| 1 | 1 | 118810529/0 cliquez ici | Ens. Lame | | | |
| 3 | 1 | 118803281/0 cliquez ici | Etrier | | | |
| 4 | 1 | 118810564/0 cliquez ici | Moteur Électrique | | | |
| 6 | 2 | 118810533/0 cliquez ici | Excentrique | | | |
| 8 | 1 | 118810503/0 cliquez ici | Pignon | | | |
| 9 | 1 | 118810531/0 cliquez ici | Engrenage | | | |
| 10 | 2 | 112154510/0 cliquez ici | Écrou autobloquant - M6 | | | |
| 13 | 2 | 112728721/0 cliquez ici | Vis | | | |
| 16 | 4 | 118810532/0 cliquez ici | Entretoise | | | |
| 18 | 1 | 118803257/0 cliquez ici | Douille | | | |
| 20 | 1 | 118810501/0 cliquez ici | Engrenage | | | |
| 21 | 1 | 118803278/0 cliquez ici | Plaquette | | | |
| 22 | 1 | 118810535/0 cliquez ici | Joint d'étanchéité | | | |
| 23 | 1 | 118810554/0 cliquez ici | Rotation Lever, Gris | | | |
| 24 | 1 | 118803395/0 cliquez ici | Tube | | | |
| 25 | 1 | 118810523/0 cliquez ici | Inductance | | | |
| 26 | 1 | 118810557/0 cliquez ici | Joint | | | |
| 27 | 1 | 118803309/0 cliquez ici | Connecteur | | | |
| 28 | 2 | 118803262/1 cliquez ici | Terminal | | | |
| 43 | 1 | 118804597/0 cliquez ici | Protecteur Lame | | | |
| 45 | 2 | 118803268/0 cliquez ici | Connecteur | | | |
| 46 | 1 | 118803313/0 cliquez ici | Connecteur | | | |
| 47 | 1 | 118804150/0 cliquez ici | Position Circle | | | |
| 48 | 1 | 118810560/0 cliquez ici | Bague | | | |
| 95 | 1 | 118810656/0 cliquez ici | Turn Component Assy, Jaune | | | |
| 96 | 1 | 118810658/0 cliquez ici | Ens. Carter, Jaune | | | |
| 105 | 1 | 118805009/0 cliquez ici | Ens. Jointe | | | |
| 107 | 1 | 118805151/0 cliquez ici | Ens Moteur et Lame | | | |


Copyright ST. S.P.A.

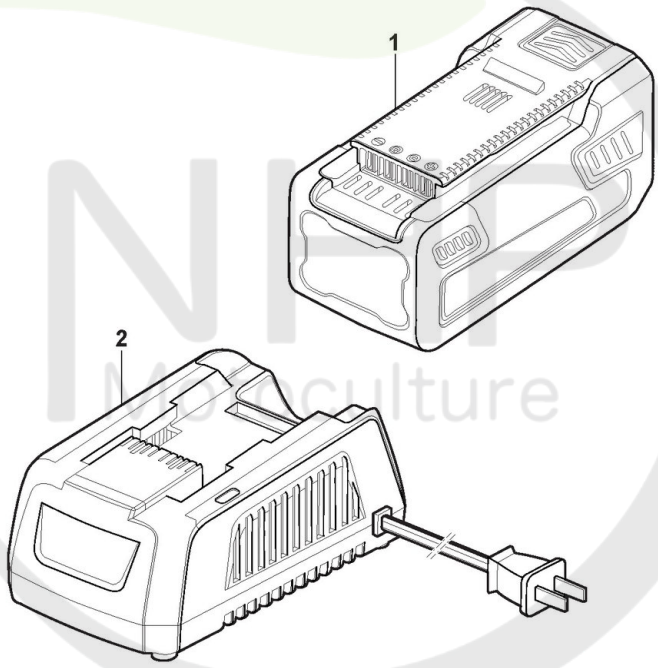


Please Note: These images are for illustrative purposes only.
For more info see descriptions.

Cultivez votre univers


Copyright ST. S.P.A.

## Batterie

| Réf. N° | Q.té : | Code article | Description | Articles | De | Jusqu'à |
|---|---|---|---|---|---|---|
| 1 | 1 | 270201020/17 | Batterie 24V - 2Ah | | | |
| 1 | 1 | 270401020/17 | Batterie 24V - 4Ah | | | |
| 2 | 1 | 270012020/17 | 24V Chargeur - EU+BS prise | | | |

NHP Motoculture
Cultivez votre univers


Copyright ST. S.P.A.