Retrouvez cette pièce sur nhp-motoculture.fr en cliquant sur le numéro de référence

STIGA

SMT 48 AE (2018)

277340008/S15



Spare parts list
Reservdelar
Repuestos
Ersatzteile
Pièces détachées
Reserve onderdelen
Catalogo ricambi

NHP Motoculture
Cultivez votre univers

- Use ST. S.p.A. Genuine Spare Parts specified in the parts list for repair and/or replacement.
- The contents described in the parts list may change due to improvement.
- The drawings of the spare parts are only indicative And might Not represent the part in question exactly.
- The indications "right" - "left" - "front" - "rear" refer to the position of the operator when using the machine.
- When placing orders of parts for repair And/Or replacement, make sure that the illustrated parts list Is the one applying to the machine's year of manufacture, as shown on the identification plate attached to the machine.

All rights reserved. No part Of this material may be reproduced Or transmitted, in any form Or by any means, electronic Or mechanical, including photocopying, recording Or by any information storage And retrieval system, without permision in writing from ST. S.p.A.

Copyright ST. S.P.A.

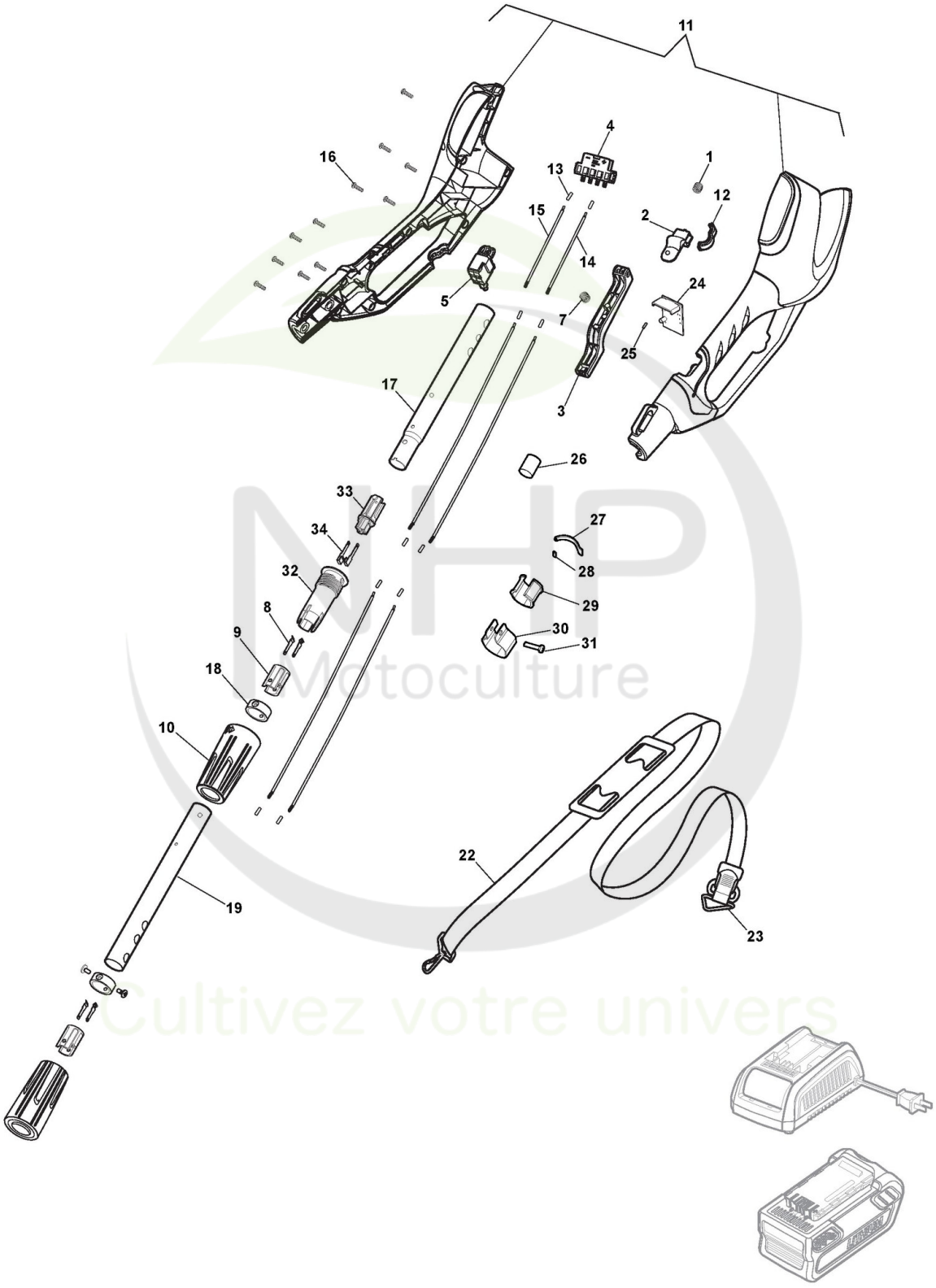

Copyright ST. S.P.A.

Réf. N°	Q.té :	Code article	Description	Articles	De	Jusqu'à
1	2	118803228/0 cliquez ici	Ressort			
2	1	118803442/0 cliquez ici	Bouton, Jaune			
3	1	118803461/0 cliquez ici	Bouton, Jaune			
4	1	118803304/0 cliquez ici	bloc de serrage			
5	1	118803472/1 cliquez ici	Microinterrupteur			
7	1	118803475/0 cliquez ici	Ressort			
8	4	118803268/0 cliquez ici	Connecteur			
9	2	118803313/0 cliquez ici	Connecteur			
10	2	118803437/0 cliquez ici	Bouchon			
11	1	118803380/0 cliquez ici	Ens. Poignée			
12	1	118804173/0 cliquez ici	Retaining plate - Grey			
13	10	118804114/0 cliquez ici	Tube thermorétractable			
14	1	118804143/0 cliquez ici	Fil, Rouge			
15	1	118804144/0 cliquez ici	Fil, Jaune			
16	11	112735645/0 cliquez ici	Vis			
17	1	118804166/0 cliquez ici	Tube			
18	1	118804150/0 cliquez ici	Position Circle			
19	1	118804148/0 cliquez ici	Tube			
22	1	118804145/0 cliquez ici	Straps components			
23	1	118804165/0 cliquez ici	Fast tripping connectors			
24	1	118804162/0 cliquez ici	PCB components			
25	1	118803335/0 cliquez ici	Anneau			
26	1	118804175/0 cliquez ici	Éponge			
27	1	118804891/0 cliquez ici	Levier de Verrouillage			
28	1	118804892/0 cliquez ici	Insert de Verrouillage			
29	1	118804156/0 cliquez ici	Rubber mat			
30	1	118804149/0 cliquez ici	Shoulder strap tube locks			
31	1	2135130	Vis			
32	1	118803431/0 cliquez ici	Etrier			
33	1	118803309/0 cliquez ici	Connecteur			
34	2	118803262/1 cliquez ici	Terminal			

Copyright ST. S.P.A.

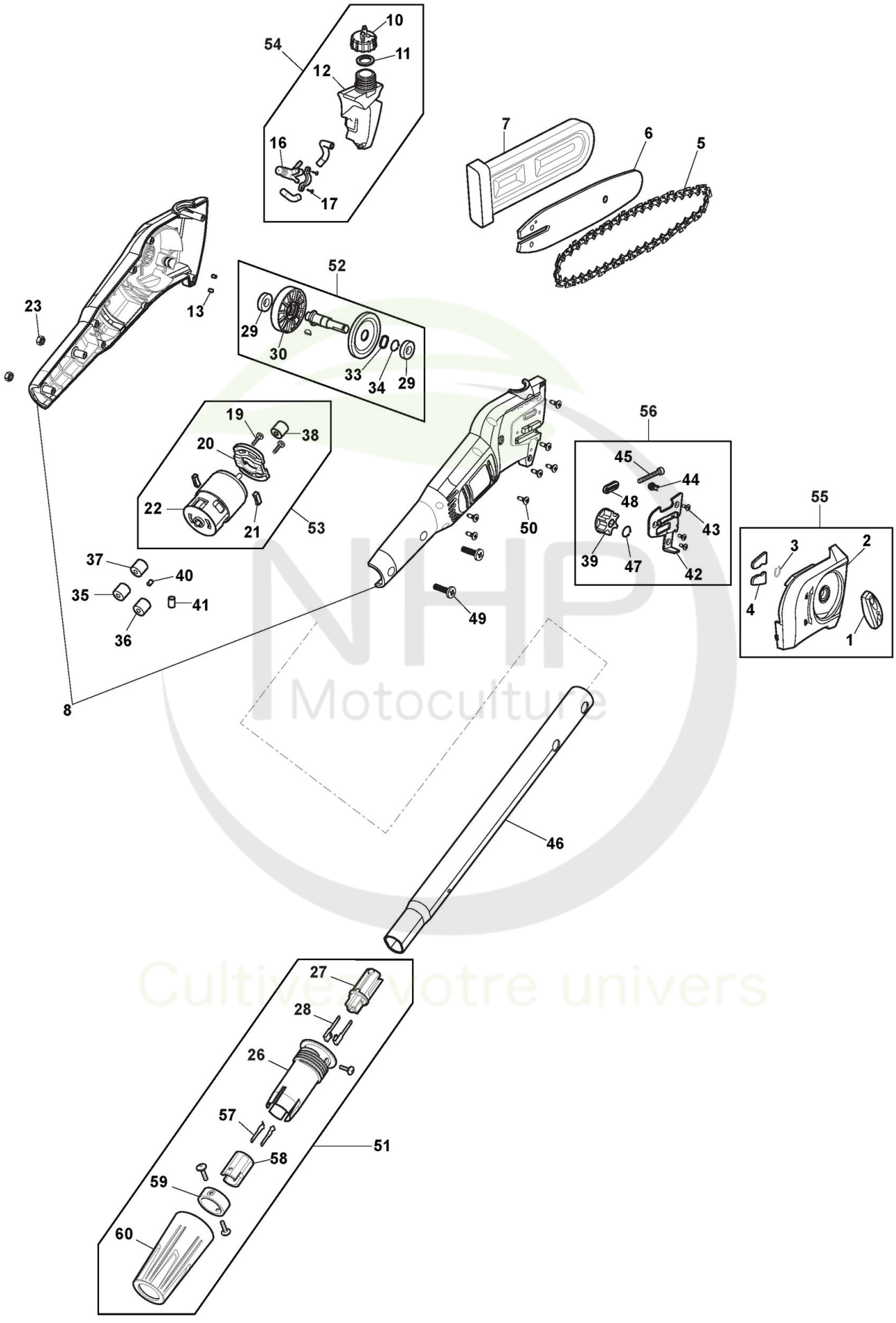

NHP Motoculture
Cultivez votre univers

Copyright ST. S.P.A.

Accessoire Tronçonneuse

Réf. N°	Q.té :	Code article	Description	Articles	De	Jusqu'à
1	1	118803456/0 cliquez ici	Pommeau, Jaune			
2	1	118803451/0 cliquez ici	Carter Chaîne			
3	1	118804147/0 cliquez ici	Rondelle			
4	1	118804155/0 cliquez ici	Steel Block			
5	1	1519-9160-02 cliquez ici	Chaîne 8"-3/8"-0,050"-33E	Stiga Pack		
6	1	118804540/0 cliquez ici	Guide-Chaîne 8"-3/8"			
7	1	323085000/0 cliquez ici	Protège-Guide			
8	1	118803378/0 cliquez ici	Ens. Carter			
10	1	118803421/0 cliquez ici	Bouchon D'Huile			
11	1	118803327/0 cliquez ici	Rondelle			
12	1	118803316/0 cliquez ici	Réservoir Huile			
13	1	118804154/0 cliquez ici	Cage À Roulements			
16	1	118803375/0 cliquez ici	Pompe À Huile			
17	1	112727810/0 cliquez ici	Vis			
19	1	112735651/0 cliquez ici	Vis			
20	1	118803357/0 cliquez ici	PCB components			
21	2	118804152/0 cliquez ici	Caoutchouc Anti-Vibrations			
22	1	118803368/0 cliquez ici	Moteur			
23	2	112154510/0 cliquez ici	Écrou autobloquant - M6			
26	1	118803431/0 cliquez ici	Etrier			
27	2	118803309/0 cliquez ici	Connecteur			
28	4	118803262/1 cliquez ici	Terminal			
29	2	118803246/0 cliquez ici	Roulement			
30	1	118804151/0 cliquez ici	Came			
33	1	118804146/0 cliquez ici	Waveform mat			
34	1	112608600/0 cliquez ici	Seeger			
35	1	118804158/0 cliquez ici	circular			
36	1	118804157/0 cliquez ici	Cylindrical magnetic ring			
37	1	118804159/0 cliquez ici	Common mode circular			
38	1	118803249/0 cliquez ici	Engrenage			
39	1	118810453/0 cliquez ici	Couronne			
40	1	118803335/0 cliquez ici	Anneau			
41	1	118850046/0 cliquez ici	Magnet Ring			
42	1	118803272/0 cliquez ici	Plaque Base Guide			
43	3	112728449/0 cliquez ici	Vis			
44	1	118804161/0 cliquez ici	Tension screw			
45	1	118803394/0 cliquez ici	Vis			
46	1	118803395/0 cliquez ici	Tube			
47	1	118804142/0 cliquez ici	Circlip			
48	1	118804153/0 cliquez ici	Rondelle			
49	2	112727793/0 cliquez ici	Vis			
50	7	123878021/0 cliquez ici	Vis			
51	1	118805009/0 cliquez ici	Ens. Jointe			
52	1	118810849/0 cliquez ici	Ens. Engrenage			
53	1	118810850/0 cliquez ici	Ens. Moteur Électrique			
54	1	118805004/0 cliquez ici	Ens. Réservoir Huile			
55	1	118810694/0 cliquez ici	Ens. Carter Chaîne, Jaune			
56	1	118805006/0 cliquez ici	Tendeur Chaîne			

Copyright ST. S.P.A.

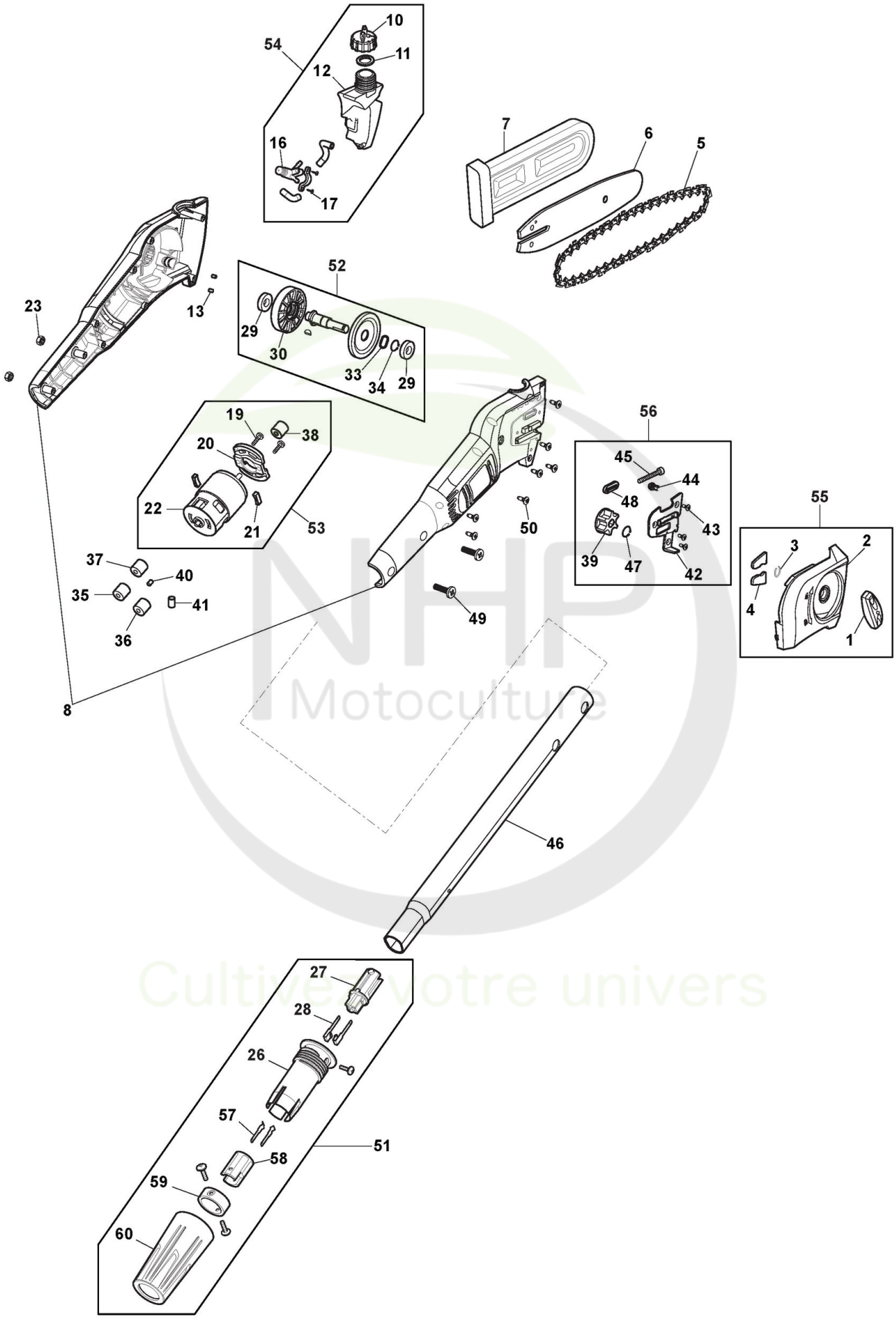

NHP Motoculture
Cultivez votre univers

Copyright ST. S.P.A.

Réf. N°	Q.té :	Code article	Description	Articles	De	Jusqu'à
57	2	118803268/0 cliquez ici	Connecteur			
58	1	118803313/0 cliquez ici	Connecteur			
59	1	118804150/0 cliquez ici	Position Circle			
60	1	118803437/0 cliquez ici	Bouchon			

NHP Motoculture
Cultivez votre univers

Copyright ST. S.P.A.

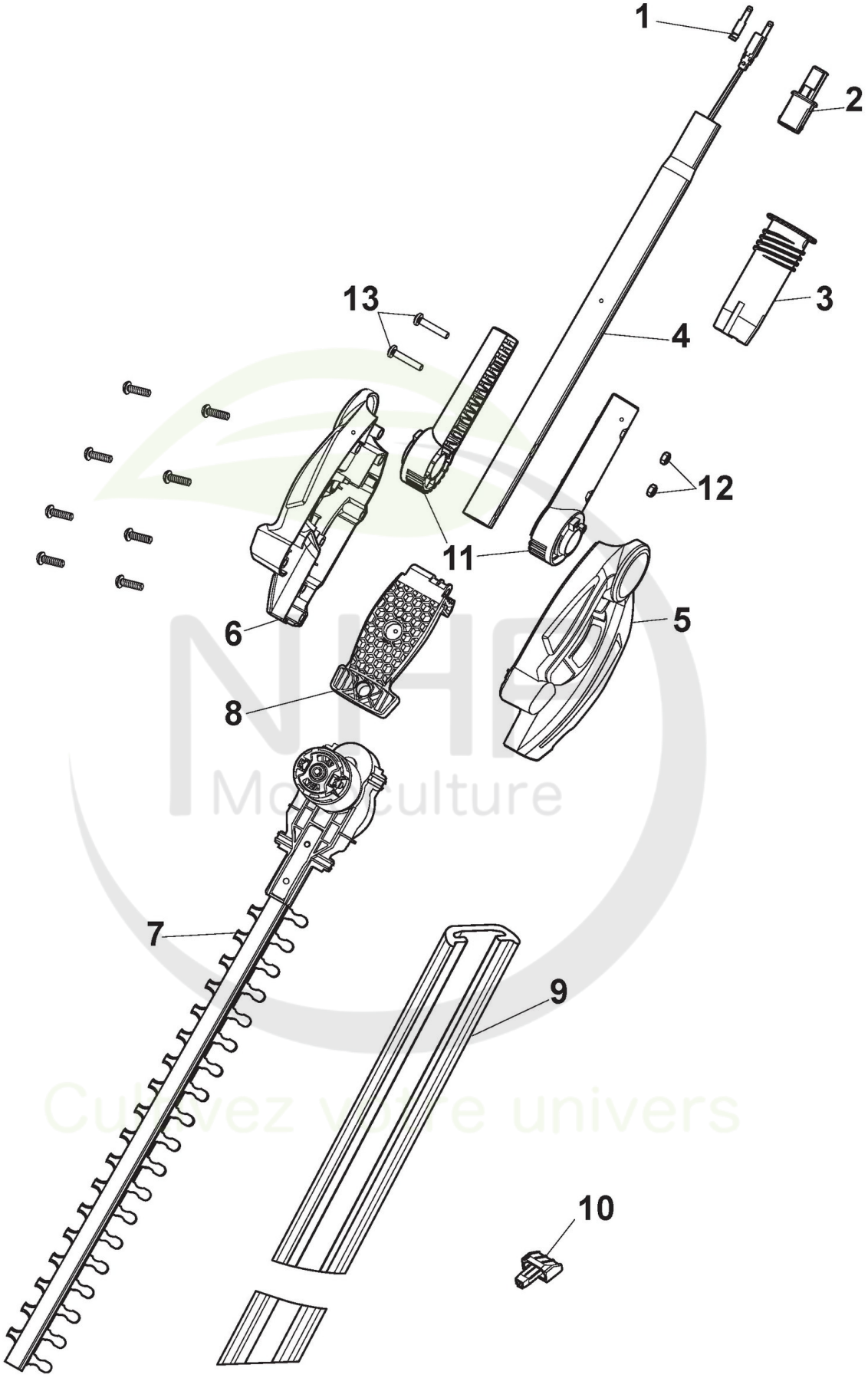

Copyright ST. S.P.A.

Réf. N°	Q.té :	Code article	Description	Articles	De	Jusqu'à
1	2	118803262/0 cliquez ici	Insert			
2	1	118803309/0 cliquez ici	Connecteur			
3	1	118803431/0 cliquez ici	Etrier			
4	1	118803395/0 cliquez ici	Tube			
5	1	118803412/0 cliquez ici	Carter Droit			
6	1	118803408/0 cliquez ici	Carter Gauche			
7	1	118803390/0 cliquez ici	Moteur et Lame			
8	1	118803363/0 cliquez ici	Rotation Lever, Jaune			
9	1	118803315/0 cliquez ici	Couvre-Lame			
10	1	118803414/0 cliquez ici	Bouchon			
11	1	118804163/0 cliquez ici	Grey Turn Components Assy			
12	2	112154510/0 cliquez ici	Écrou autobloquant - M6			
13	2	112727793/0 cliquez ici	Vis			

NHP Motoculture
Cultivez votre univers

Copyright ST. S.P.A.

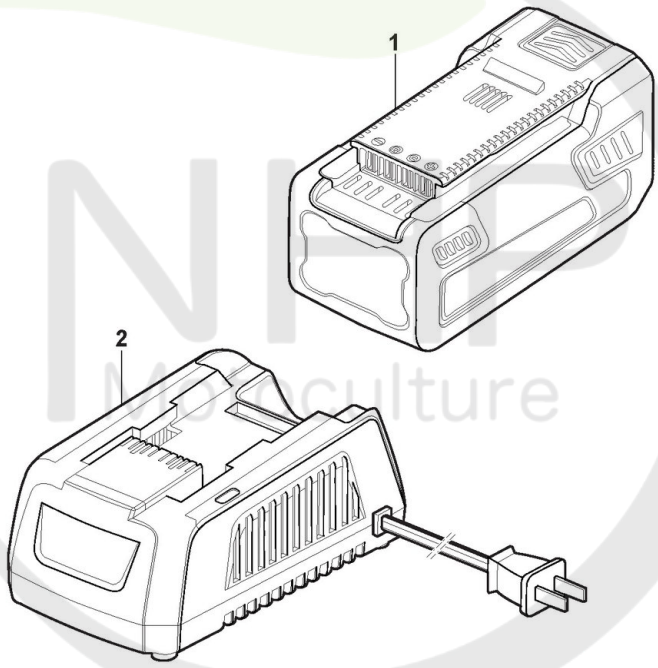

Please Note: These images are for illustrative purposes only.
For more info see descriptions.

Cultivez votre univers

Copyright ST. S.P.A.

Batterie

Réf. N°	Q.té :	Code article	Description	Articles	De	Jusqu'à
1	1	1111-9317-01 cliquez ici	Batterie 48V - 5Ah	Stiga vers. - Replace 270485018/S15		
1	1	270482518/S15	Batterie 48V - 2.5Ah	Stiga vers.		
1	1	270485018/S15	Batterie 48V - 5Ah	Stiga vers. - Replaced by 1111-9317-01		
2	1	1111-9315-01 cliquez ici	48V Chargeur - EU prise	Stiga vers. - Replace 270480028/S15		
2	1	1111-9316-01 cliquez ici	48V Chargeur Rapide - EU prise	Stiga vers. - Replace 270480128/S16		
2	1	270480028/S15	48V Chargeur - EU prise	Stiga vers. - Replaced by 1111-9315-01		
2	1	270480128/S16	48V Chargeur Rapide - EU prise	Stiga vers. - Replaced by 1111-9316-01		

NHP Motoculture
Cultivez votre univers

Copyright ST. S.P.A.