Retrouvez cette piece sur nhp-motoculture.fr en cliquant sur la reference

Model No.404 IN 404 IN ASPIRO SOUFFLEUR 600W

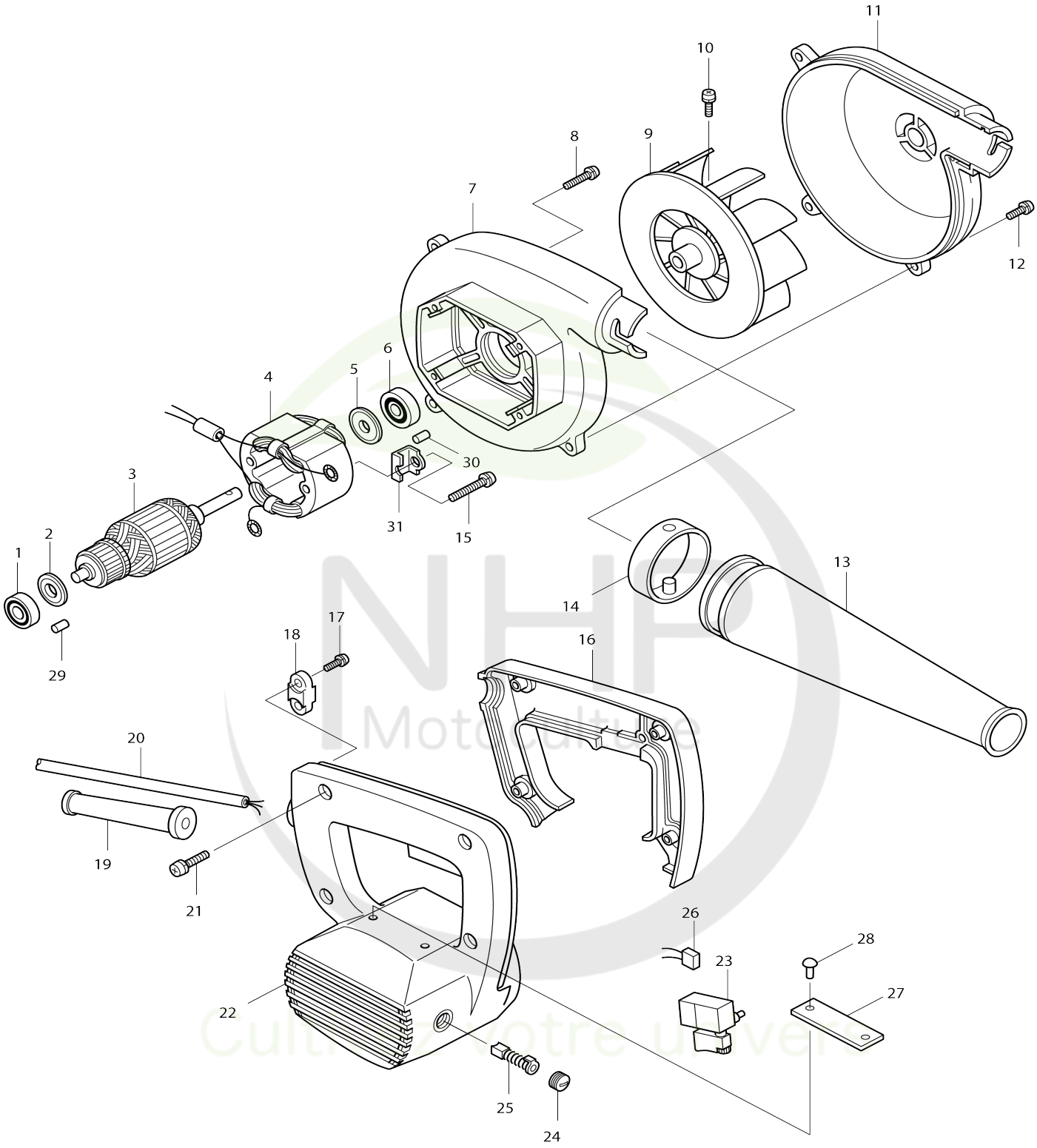

Model No.4014N 4014N ASPIRO-SOUFFLEUR 600W

Numéro d'article	N ° de pièces	Description	Interchangeabilité	Q'ty	Nouvelle / ancienne	Note 1	Note 2
001	211033-2	Roulement à billes 608LB		1			
002	213002-9	Joints etanche 8		1			
003C_	512838-6	Assemblage armature 220V		1			
D10		INC. 1-3,5,6					
004C1	594078-8	Ensemble pour terrain 220V		1			
C10	654019-7	Cosse à anneau 30L		2			
C20	654501-6	Manchon a sertir non isole P-1.25		2			
005	213052-4	Joints etanche 9		1			
006	211056-0	Roulement à billes 629LLB		1	*		
006-1	210042-8	Roulement à billes 629LLB	O	1			
007	157464-0	Carcasse ventilateur complete		1	*		
D10		INC. 30					
007-1	159855-1	Carcasse ventilateur complete	S	1			
D10		INC. 30					
008	911163-6	Vis à tête cylindrique M4X35 WR		4			
009	241807-7	Ventilateur 110		1	*		
009-1	241888-1	Ventilateur 110	O	1			
010	911117-3	Vis à tête cylindrique M4X12		1			
011	410482-2	Couvercle du ventilateur		1	*		
011-1	415921-7	Couvercle du ventilateur	S	1			
012	911133-5	Vis à tête cylindrique M4X18 WR		4			
013-1	132025-7	Ensemble de buses		1			
D10		INC. 14					
014-1	414145-2	Joint		1			
015-1	911265-8	Vis à tête cylindrique M5X40 WM		2			
016	410480-6	Capot poignée		1			
017-1	911133-5	Vis à tête cylindrique M4X18 WR		2			
018D_	687031-2	Collier de cordon		1			
019A_	682502-4	Protège-cordon 8-85		1			
020A_	665394-6	Cordon d'alimentation 1.0-2-2.5		1			
021	911148-2	Vis à tête cylindrique M4X25 WR		4			
022	157463-2	Logement du moteur complet		1			
C10	643603-3	Porte-charbon 6-10		2	*		
C11	643609-1	Porte-charbon	O	2			
D10		INC. 29					
023	651315-4	Interrupteur SGEL208M		1			
024	643600-9	Bouchon du support		2			
025B_	181030-1	Balai en carbone CB-100 (2 pcs)		1	*		
025B1	194974-6	Jeu de balai en carbone	O	1			
026E2	645253-0	Atténuateur de bruit		1			
027-1	858353-9	Plaque signalétique 4014N		1			
029	263002-9	Cheville caoutchouc 4		1			
030	263002-9	Cheville caoutchouc 4		1			
031	343657-7	Pièce de retenue		2			
400-1	122321-1	Ensemble du sac à poussière		1			
C10	410602-8	Fermeture		1			
F07	191496-7	Jeu de tuyau flexible		1			

Veuillez indiquer les pièces n ° lorsque votre commande. Date d'impression 13/06/2024

NHP Motoculture
Cultivez votre univers