Retrouvez cette piece sur nhp-motoculture.fr en cliquant sur la reference

Model No. A3001G Soufleur à poussière sans fil

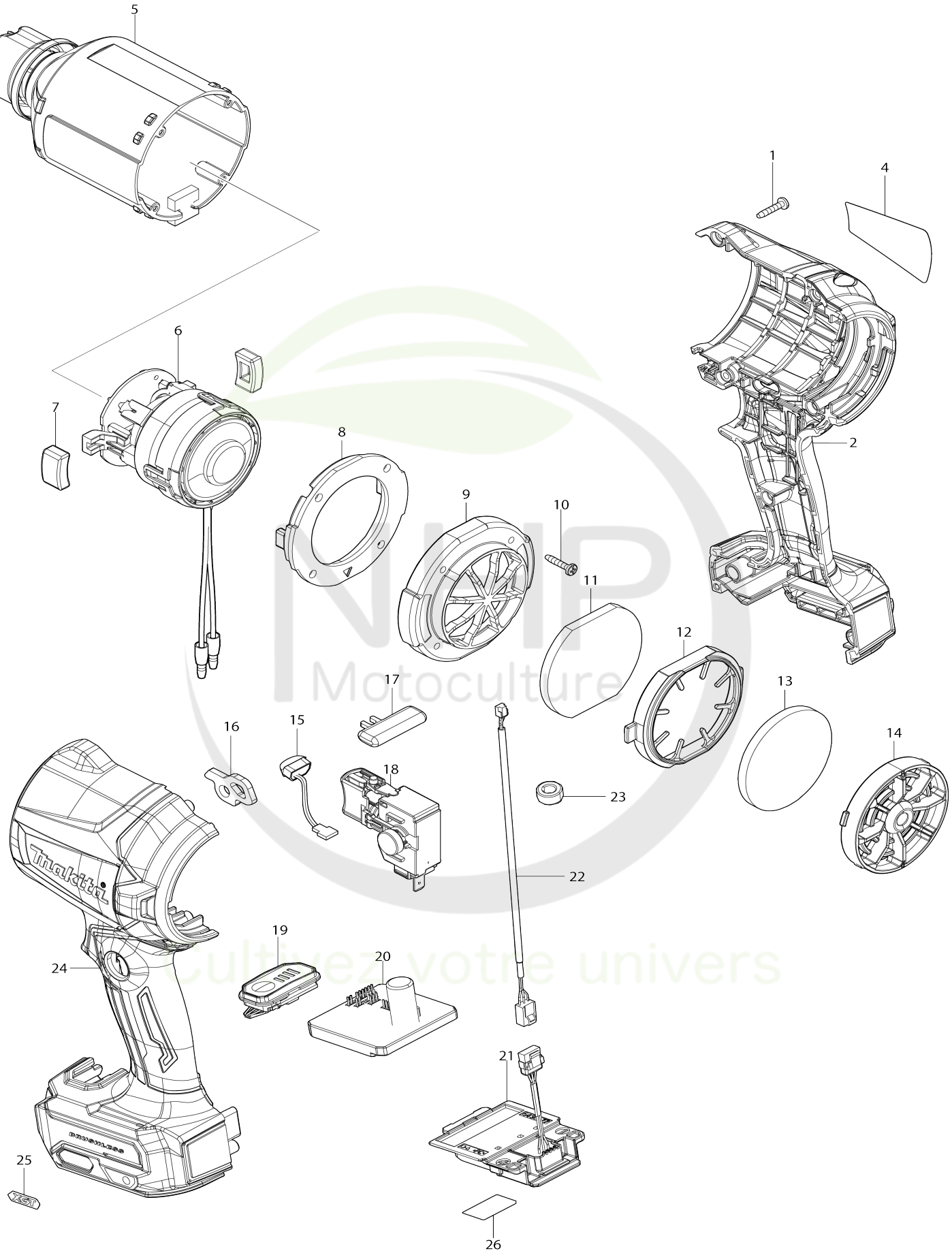

Model No.AS001G Souffleur à poussière sans fil

Numéro d'article	N ° de pièces	Description	Interchangeabilité	Q'ty	Nouvelle / ancienne	Note 1	Note 2
001	266130-9	Vis taraudeuse à tête bombée 3X 16		8			
002	191X75-5	Ensemble du carter L/R		1			
C10	263005-3	Cheville caoutchouc 6		2			
C20	252126-6	Écrou de blocage hexagonal M4-7		2			
C30	8045T0-0	Étiquette d'avertissement		1			
002		INC. 24					
004	8114A9-6	Plaque signalétique AS001G		1			
005	141K56-1	Logement du moteur complet		1			
C10	422826-4	Feuille-éponge		1			
006	629A91-4	Ensemble moteur		1	*		
006-1	629C85-1	Ensemble moteur	<	1			
007	422816-7	Joint du couvercle du moteur		2			
008	422817-5	Couvercle du moteur électrique		1			
009	413C47-7	Capot arrière		1			
010	266130-9	Vis taraudeuse à tête bombée 3X 16		4			
011	422824-8	Filtre A		1			
012	413C49-3	Porte-filtre		1			
013	422825-6	Filtre B		1			
014	141G57-5	Bouchon à poussière complet		1			
C10	263032-0	Cheville caoutchouc 4		2			
015	620521-2	Circuit led		1			
016	347914-5	Anneau de courroie		1			
017	412697-7	Bouton de déverrouillage		1			
018	650019-5	Interrupteur C3JW-4B-L		1			
019	620G89-0	Circuit de contrôle complet		1			
C10	687E52-4	Plaque interrupteur cpl		1			
C20	266490-9	Vis taraudeuse à tête cylindrique large 2X6		3			
020	620G88-2	Contrôleur		1			
021	632R99-1	Unité de borne		1	*		
021-1	632W78-9	Unité de borne	<	1			
022	638A30-3	Unité responsable		1			
023	688131-1	Filtre de ligne		1	*		
023-1	688131-1	Filtre de ligne	O	1			
024	191X75-5	Ensemble du carter L/R		1			
C10	263005-3	Cheville caoutchouc 6		2			
C20	252126-6	Écrou de blocage hexagonal M4-7		2			
C30	8045T0-0	Étiquette d'avertissement		1			
024		INC. 2					
025	8007R2-2	Étiquette du logo XGT		1			
026	8114B6-9	Numéro de série. étiquette AS001G		1			
A01	191X19-5	Ensemble de la buse à portée étendue		1			
A02	191X11-1	Ensemble 3 de la buse		1			

NHP Motoculture
Cultivez votre univers

A03	191X13-7	Ensemble 7 de la buse		1			
A04	191X15-3	Ensemble 13 de la buse		1			
A05	191X17-9	Ensemble de la buse à vanne à manchon		1			
A09B	***DC40RA	DC40RA FAST CHARGER		1			
A09B		COMPO-PARTS					
A10B	831304-7	Sac accessoires		1			
A11B	832074-1	Caisse à outils		1			
A12B	191L29-0	Ensemble BL4020 de la batterie		1			
A16	346317-0	Crochet		1			
A17	251314-2	Vis à tête poutre en treillis M4X12		1			
F01	191X11-1	Ensemble 3 de la buse		1			
F02	191X13-7	Ensemble 7 de la buse		1			
F03	191X15-3	Ensemble 13 de la buse		1			
F04	191X17-9	Ensemble de la buse à vanne à manchon		1			
F05	191X19-5	Ensemble de la buse à portée étendue		1			
F06	191X21-8	Ensemble de la buse flexible complète		1			
F07	191X23-4	Kit de tuyau d’aération complet		1			
F08	191X25-0	Ensemble du raccord 20-30 en caoutchouc		1			
F09	191X27-6	Ensemble du raccord 65 en caoutchouc		1			
F10	191X29-2	Ensemble du filtre C complet		1			
F11	195779-7	Jeu hook		1			
F12	191X78-9	Ensemble de la buse longue		1			

Veuillez indiquer les pièces n ° lorsque votre commande. Date d'impression 06/01/2026

NHP Motoculture
Cultivez votre univers