Retrouvez cette piece sur nhp-motoculture.fr en cliquant sur la reference

Model No.DUB363 SCUFFLER 36V

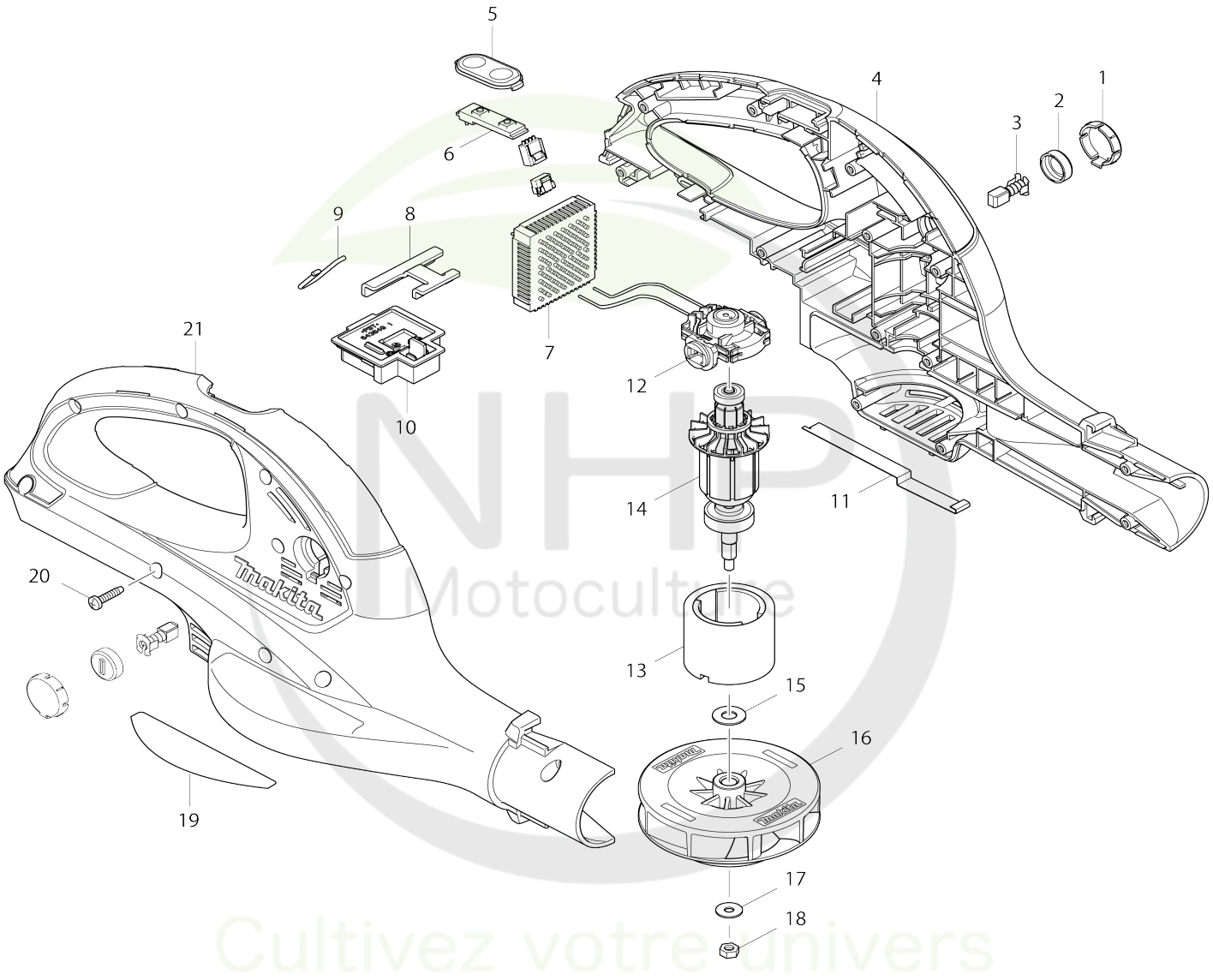

NHP Motoculture
Cultivez votre univers

Model No.BUB360 SOUFFLEUR 36V

Numéro d'article	N ° de pièces	Description	Interchangeabilité	Q'ty	Nouvelle / ancienne	Note 1	Note 2
001	452145-4	Couvercle de bouchon verrouillage		2			
002	643929-3	Bouchon du support		2			
003	191971-3	Jeu de balai en carbone		1			
004	188936-4	Ensemble du logement		1			
C10	263005-3	Cheville caoutchouc 6		2			
C20	891050-4	Étiquette d’avertissement		1			
004		INC. 21					
005	140463-9	Plaque interrupteur cpl		1			
006	631973-2	Unité d’interrupteur		1			
007A	631975-8	Contrôleur		1	*		
007-1A	620050-5	Contrôleur	<	1	*		
007-2A	638860-6	Unité de contrôle	<	1			
007-2E	638860-6	Unité de contrôle		1			
008	346039-2	Plaque support		1			
009	325973-9	Crochet de suspension		1			
010	643849-1	Borne		1			
011	346328-5	Plaque de terre		1			
012	638725-2	Porte charbon cpl		1			
013	638420-4	Unité du poussoir		1	*		
013-1	638420-4	Unité du poussoir	O	1			
014	619260-9	Armature		1			
015	253865-1	Rondelle plate 8		1			
016	240124-2	Ventilateur 95		1			
017	253194-2	Rondelle plate 5		1			
018	252177-9	Écrou hexagonal M5-8		1			
019	868211-1	Plaque signalétique BUB360		1			
020	265995-6	Vis taraudeuse à tête bombée 4X 18		13			
021	188936-4	Ensemble du logement		1			
C10	263005-3	Cheville caoutchouc 6		2			
C20	891050-4	Étiquette d’avertissement		1			
021		INC. 4					
A01	166095-4	Sangle d’épaule		1	*		
A01-1	122D94-0	Ensemble de la lanière	O	1			
A02	452123-4	Buse longue		1			
A03E	***DC36RA	DC36RA FAST CHARGER		1			
A04E	194873-2	Batterie 1000 BL3626		2	*		
A04-1E	194873-2	Batterie 1000 BL3626	O	2	*		
A04-2E	194873-2	Batterie 1000 BL3626	O	2			
A05E	451153-2	Couvercle de batterie		1			
E01	688165-4	Filtre de ligne		1			

Veuillez indiquer les pièces n ° lorsque votre commande.

Date d'impression 02/27/2025