Retrouvez cette piece sur nhp-motoculture.fr en cliquant sur la reference

Model No.DAS180 Soufleur à poussière sans fil

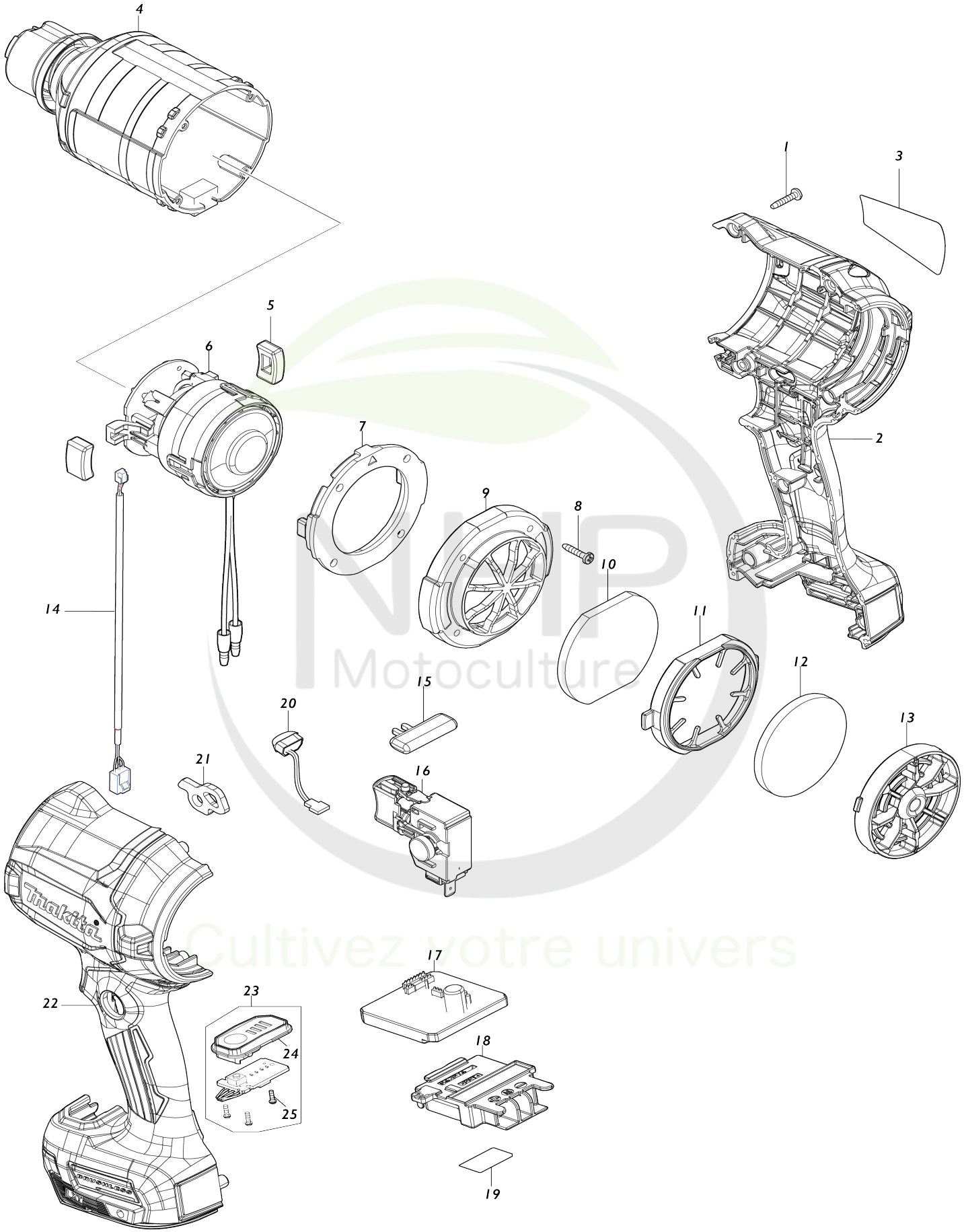

NHP Motoculture
Cultivez votre univers

Model No.DAS180 Souffleur à poussière sans fil

Numéro d'article	N ° de pièces	Description	Interchangeabilité	Q'ty	Nouvelle / ancienne	Note 1	Note 2
001	266130-9	Vis taraudeuse à tête bombée 3X 16		8			
002	183Y77-1	Ensemble du logement		1			
C10	263005-3	Cheville caoutchouc 6		2			
C20	252126-6	Écrou de blocage hexagonal M4-7		2			
C30	8045T0-0	Étiquette d'avertissement		1			
002		INC. 22					
003	8588A8-1	Plaque signalétique DAS180		1			
004	141K56-1	Logement du moteur complet		1			
C10	422826-4	Feuille-éponge		1			
005	422816-7	Joint du couvercle du moteur		2			
006	629B99-4	Ensemble moteur		1	*		
006-1	629C73-8	Ensemble moteur	<	1			
007	422817-5	Couvercle du moteur électrique		1			
008	266130-9	Vis taraudeuse à tête bombée 3X 16		4			
009	413C47-7	Capot arrière		1			
010	422824-8	Filtre A		1			
011	413C49-3	Porte-filtre		1			
012	422825-6	Filtre B		1			
013	141G57-5	Bouchon à poussière complet		1			
C10	263032-0	Cheville caoutchouc 4		2			
014	638A30-3	Unité responsable		1			
015	412697-7	Bouton de déverrouillage		1			
016	650019-5	Interrupteur C3JW-4B-L		1			
017	620L90-5	Contrôleur		1			
018	643874-2	Borne		1			
019	8588B4-6	Numéro de série. étiquette DAS180		1			
020	620521-2	Circuit led		1			
021	347914-5	Anneau de courroie		1			
022	183Y77-1	Ensemble du logement		1			
C10	263005-3	Cheville caoutchouc 6		2			
C20	252126-6	Écrou de blocage hexagonal M4-7		2			
C30	8045T0-0	Étiquette d'avertissement		1			
022		INC. 2					
023	620L89-0	Circuit de contrôle complet		1			
023		INC. 24,25					
024	687E52-4	Plaque interrupteur cpl		1			
025	266490-9	Vis taraudeuse à tête cylindrique large 2X6		3			
A01	191X19-5	Ensemble de la buse à portée étendue		1			
A02	191X11-1	Ensemble 3 de la buse		1			
A03	191X13-7	Ensemble 7 de la buse		1			
A04	191X15-3	Ensemble 13 de la buse		1			
A05	191X17-9	Ensemble de la buse à vanne à manchon		1			

NHP Motoculture
Activez votre univers

A06	831304-7	Sac accessoires		1			
A07B	***DC18RC	DC18RC FAST CHARGER		1			
A07B		COMPO-PARTS					
A08B	197280-8	Ensemble de la batterie BL1850B		1			
A09B	832074-1	Caisse à outils		1			
A11	346317-0	Crochet		1			
A12	251314-2	Vis à tête poutre en treillis M4X1 2		1			
F06	191X21-8	Ensemble de la buse flexible co mplète		1			
F07	191X23-4	Kit de tuyau d’aération complet		1			
F08	191X25-0	Ensemble du raccord 20-30 en ca outchouc		1			
F09	191X27-6	Ensemble du raccord 65 en caou tchouc		1			
F10	191X29-2	Ensemble du filtre C complet		1			
F11	195779-7	Jeu hook		1			
F12	191X78-9	Ensemble de la buse longue		1			

Veuillez indiquer les pièces n ° lorsque votre commande. Date d'impression 06/01/2026

NHP Motoculture
Cultivez votre univers