Retrouvez cette piece sur nhp-motoculture.fr en cliquant sur la reference

Model No.DUB184 SOUFFLEUR SANS FIL

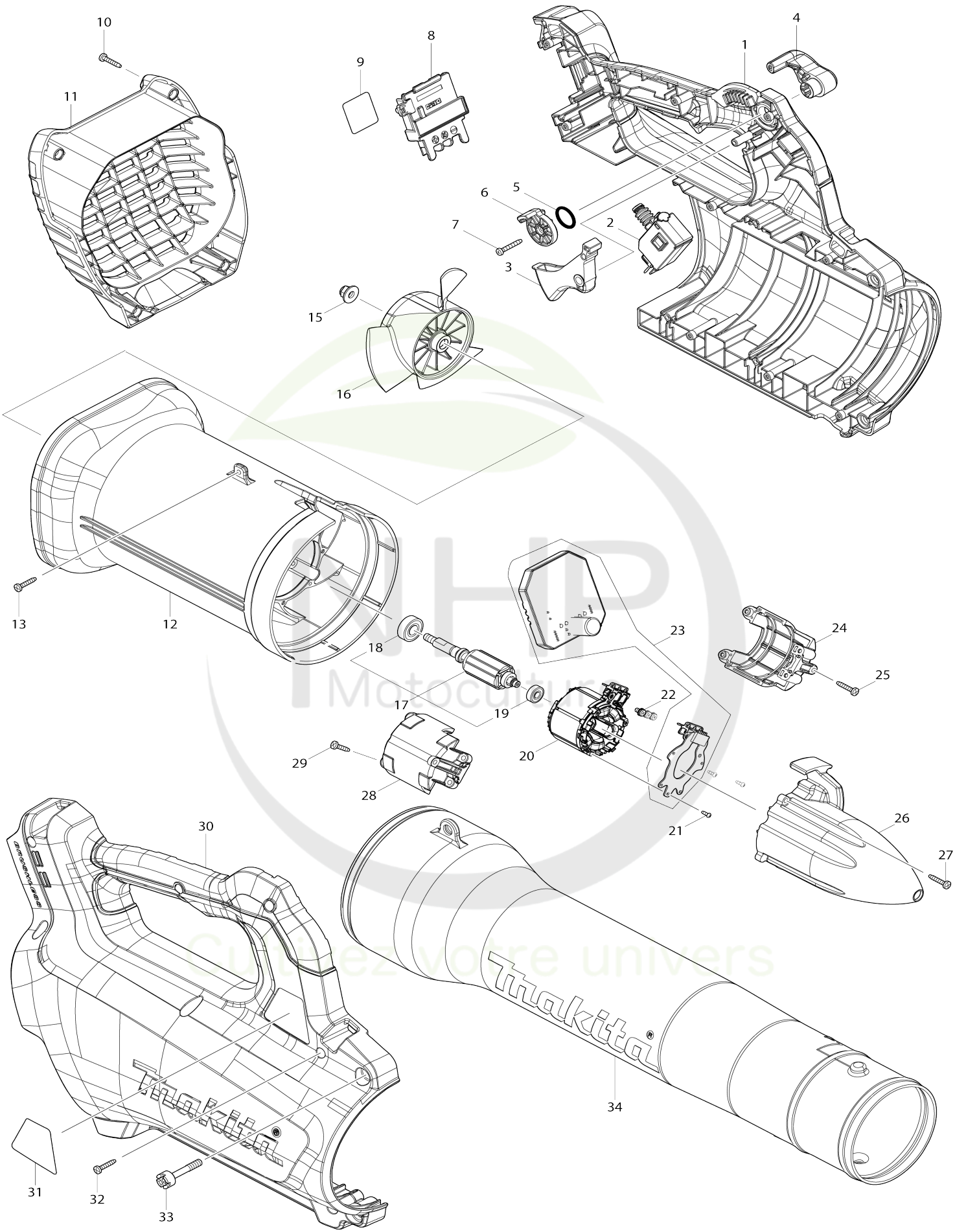

Model No.DUB184 SOUFFLEUR SANS FIL

Numéro d'article	N ° de pièces	Description	Interchangeabilité	Q'ty	Nouvelle / ancienne	Note 1	Note 2
001	183M74-5	Ensemble du logement		1	*		
C10	263005-3	Cheville caoutchouc 6		2	*		
C20	806D81-4	Étiquette d'avertissement		1	*		
001		INC. 30			*		
001-1	183N88-0	Ensemble du logement	<	1	*		
C10	263005-3	Cheville caoutchouc 6		2	*		
C20	806D81-4	Étiquette d'avertissement		1	*		
C21	8011Y4-4	Étiquette d'avertissement	O	1	*		
001-1		INC. 30			*		
001-2	183N88-0	Ensemble du logement	O	1	*		
C10	263005-3	Cheville caoutchouc 6		2	*		
C21	8012T7-9	Étiquette d'avertissement	O	1	*		
001-2		INC. 30			*		
001-3	183N88-0	Ensemble du logement	O	1			
C10	263005-3	Cheville caoutchouc 6		2			
C21	8012T7-9	Étiquette d'avertissement	O	1			
001-3		INC. 30					
002	651395-0	Interrupteur C3JW-6B-PA6N		1			
003	459696-8	Gâchette allongée		1			
004	459697-6	Levier de commande		1			
005	213154-6	Joint torique 14		1			
006	459698-4	Lien		1			
007	266127-8	Vis taraudeuse à tête cylindrique large 3X20		1			
008	643874-2	Borne		1			
009	856D78-3	Numéro de série. étiquette DUB 184		1			
010	266130-9	Vis taraudeuse à tête bombée 3X 16		4			
011	459699-2	Capot arrière		1			
012	459695-0	Boîtier du ventilateur		1			
013	266130-9	Vis taraudeuse à tête bombée 3X 16		3			
015	252286-4	Contre-écrou hexagonal à embase M5-8		1			
016	240177-1	Ventilateur 110		1			
017	519580-0	Induit complet		1			
017		INC. 18,19					
018	210040-2	Roulement à billes 698LLU		1			
019	211157-4	Roulement à billes 695ZZ		1			
020	629292-8	Redresseur		1			
021	266490-9	Vis taraudeuse à tête cylindrique large 2X6		3	*		
021-1	265C47-1	Vis taraudeuse à tête cylindrique large 2X6	O	3			
022	652069-6	Vis à tête fraisée M3X6		3			
023	620B77-7	Contrôleur		1	*		
023-1	620B77-7	Contrôleur	O	1	*		
023-2	620L99-7	Contrôleur	O	1			

024	183M64-8	Ensemble du carter du moteur		1			
024		INC. 28					
025	266130-9	Vis taraudeuse à tête bombée 3X 16		2			
026	459700-3	Capuchon		1			
027	266130-9	Vis taraudeuse à tête bombée 3X 16		3			
028	183M64-8	Ensemble du carter du moteur		1			
028		INC. 24					
029	266130-9	Vis taraudeuse à tête bombée 3X 16		4			
030	183M74-5	Ensemble du logement		1	*		
C10	263005-3	Cheville caoutchouc 6		2	*		
C20	806D81-4	Étiquette d’avertissement		1	*		
030		INC. 1			*		
030-1	183N88-0	Ensemble du logement	<	1	*		
C10	263005-3	Cheville caoutchouc 6		2	*		
C20	806D81-4	Étiquette d’avertissement		1	*		
C21	8011Y4-4	Étiquette d’avertissement	O	1	*		
030-1		INC. 1			*		
030-2	183N88-0	Ensemble du logement	O	1	*		
C10	263005-3	Cheville caoutchouc 6		2	*		
C21	8012T7-9	Étiquette d’avertissement	O	1	*		
030-2		INC. 1			*		
030-3	183N88-0	Ensemble du logement	O	1			
C10	263005-3	Cheville caoutchouc 6		2			
C21	8012T7-9	Étiquette d’avertissement	O	1			
030-3		INC. 1					
031	856D71-7	Plaque signalétique DUB184		1			
032	266130-9	Vis taraudeuse à tête bombée 3X 16		9			
033	251570-4	Boulon à tête cylindrique à six pa ns creux M5X30		2			
034	459701-1	Buse avant		1	*		
034-1	183P96-3	Ensemble de la buse avant	O	1			
A01	783202-0	Clé hexagonale 4		1			
A02	166094-6	Sangle d’épaule		1	*		
A02-1	122J43-3	Ensemble de la lanière	O	1			
C10	162E18-0	Amortisseur complet		1	*		
C20	162E17-2	Sangle de souffleur		1	*		
A03	456957-7	Rallonge de buse		1	*		
A03-1	183P97-1	Ensemble de la rallonge de buse	O	1			
A04	456958-5	Embout plat		1	*		
A04-1	183P98-9	Ensemble de l’embout plat	O	1			
A05	191B21-6	Ensemble du tuyau adaptateur 8 0-72		1	*		
A05-1	191L13-5	Ensemble du tuyau adaptateur 8 0-72	<	1			
A07	***DC18RC	DC18RC FAST CHARGER		1			
A07		COMPO-PARTS					
A08B	197280-8	Ensemble de la batterie BL1850B		1			
A08C	197600-6	Ensemble BL1830B de la batterie		1			
E01	807811-2	Étiquette sonore 96dB		1	*		
E01-1	807950-8	Étiquette sonore 95dB	<	1			

NHP Motoculture
Motivez votre univers

F02	191L13-5	Ensemble du tuyau adaptateur 80-72		1			
F03	197888-8	Ensemble de la rallonge de buse		1			
F04	197889-6	Ensemble de l’embout plat		1			
F06	191B03-8	Kit de buse pour gouttière		1			
C10	459816-4	Tuyau prolongateur 72		3			
C20	162790-4	Buse d’extrémité complète		1			
C30	281030-2	Collier de serrage 75-90		2			
C40	281031-0	Collier de serrage 85-100		1			
F07	1915C8-7	Ensemble buse de soufflage d'eau		1			
F09	1917G3-7	Harness cover set		1			

Veuillez indiquer les pièces n ° lorsque votre commande. Date d'impression 06/30/2026

NHP Motoculture
Cultivez votre univers