Retrouvez cette piece sur nhp-motoculture.fr en cliquant sur la reference

Model No.DUB361 Cordless Blower

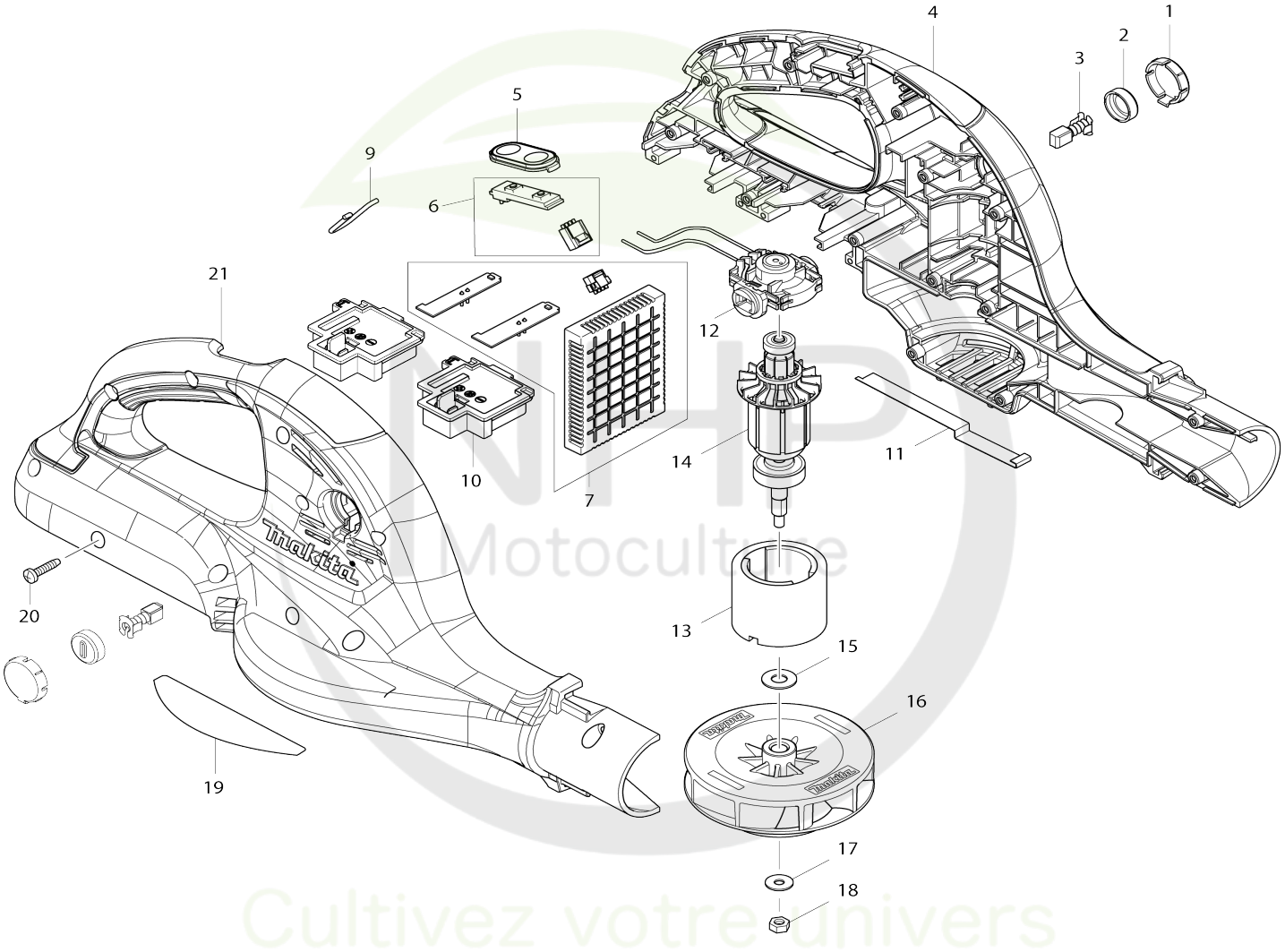

NHP Motoculture
Cultivez votre univers

Model No.DUB361 Cordless Blower

Numéro d'article	N ° de pièces	Description	Interchangeabilité	Q'ty	Nouvelle / ancienne	Note 1	Note 2
001	452145-4	Couvercle de bouchon verrouillage		2			
002	643929-3	Bouchon du support		2			
003	191971-3	Jeu de balai en carbone CB-430		1			
004	187850-1	Ensemble du logement		1			
C10	263005-3	Cheville caoutchouc 6		4			
C20	891050-4	Étiquette d’avertissement		1			
004		INC. 21					
005	140463-9	Plaque interrupteur cpl		1			
006	620282-4	Interrupteur complet		1			
007	620276-9	Contrôleur		1			
009	325973-9	Crochet de suspension		1			
010	644808-8	Borne		2			
011	346328-5	Plaque de terre		1			
012	632B93-7	Porte charbon cpl		1			
013	638420-4	Unité du poussoir		1			
014	619260-9	Armature		1			
015	253865-1	Rondelle plate 8		1			
016	240124-2	Ventilateur 95		1			
017	253194-2	Rondelle plate 5		1			
018	252177-9	Écrou hexagonal M5-8		1			
019	815N43-1	Plaque signalétique DUB361		1			
020	265995-6	Vis taraudeuse à tête bombée 4X 18		14			
021	187850-1	Ensemble du logement		1			
C10	263005-3	Cheville caoutchouc 6		4			
C20	891050-4	Étiquette d’avertissement		1			
021		INC. 4					
A01	166095-4	Sangle d’épaule		1	*		
A01-1	122D94-0	Ensemble de la lanière	O	1			
A02	452123-4	Buse longue		1			
A03C	***DC18RC	DC18RC FAST CHARGER		1			
A04C	196399-0	Ensemble BL1840 de la batterie		2	*		
A04-1C	197265-4	Ensemble BL1840B de la batterie	<	2	*		
A04-2C	197265-4	Ensemble BL1840B de la batterie	O	2			
A05C	450128-8	Couvercle de batterie		2			
E01	688165-4	Filtre de ligne		1			
E02	807811-2	Étiquette sonore 96dB		1	*		
E02-1	891805-7	Étiquette sonore 98dB	<	1			
F06-3	197606-4	Ensemble BL1830B de la batterie (2 pcs)	O	1	*		
F07-3	197600-6	Ensemble BL1830B de la batterie	O	1			
F08-4	197599-5	Ensemble BL1830B de la batterie	O	1			
F09	197718-3	Ensemble adaptateur		1			
F12	1917G3-7	Harness cover set		1			

Veuillez indiquer les pièces n ° lorsque votre commande.

Date d'impression 04/08/2026