Retrouvez cette piece sur nhp-motoculture.fr en cliquant sur la reference

Model No.DUB362 Cordless Blower

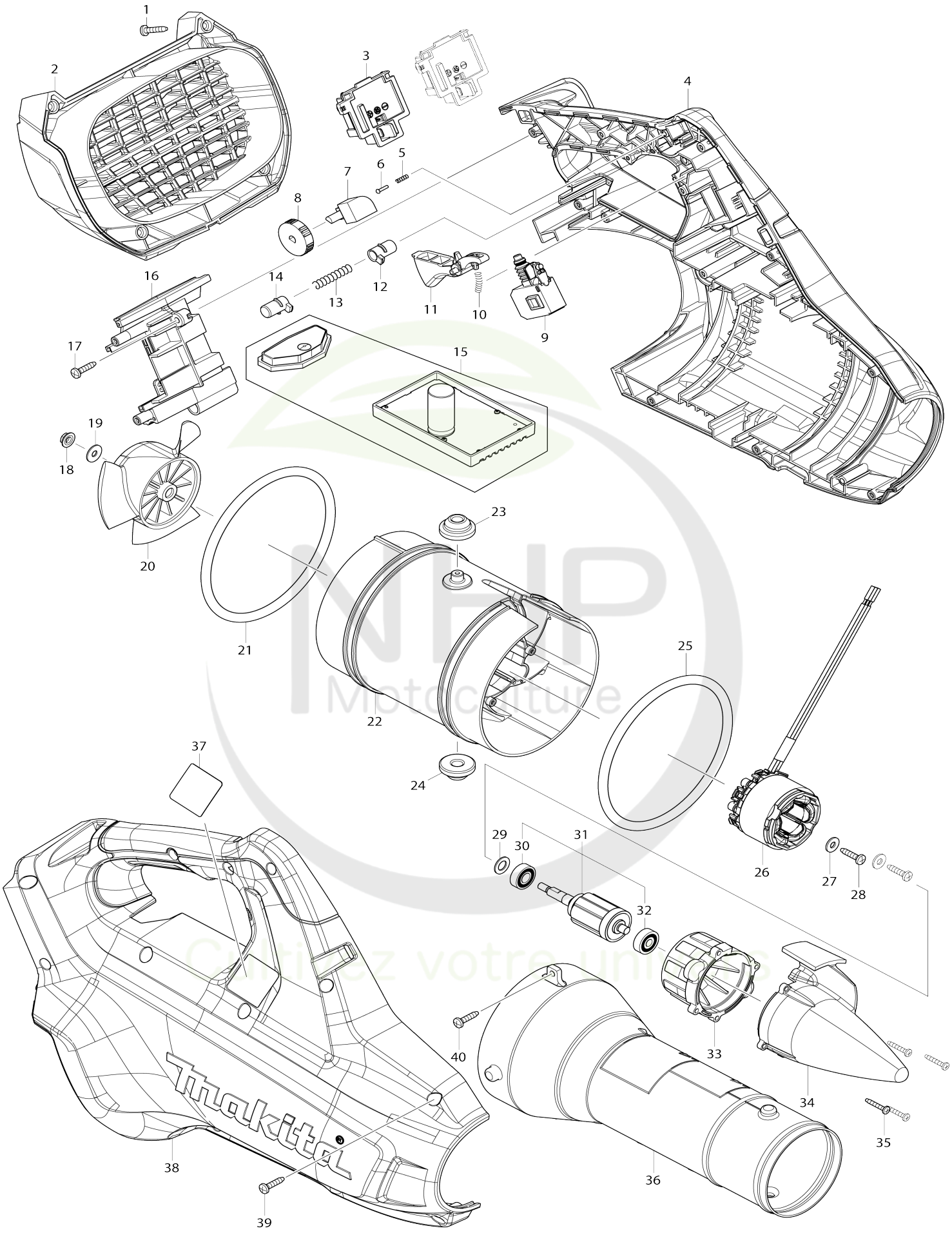

Model No.DUB362 Cordless Blower

Numéro d'article	N ° de pièces	Description	Interchangeabilité	Q'ty	Nouvelle / ancienne	Note 1	Note 2
001	266326-2	Vis taraudeuse à tête bombée 4X 18		4			
002	455912-6	Capot arrière		1			
003	644808-8	Borne		2			
004	183A81-6	Ensemble du logement		1	*		
C10	263005-3	Cheville caoutchouc 6		2	*		
C20	806D81-4	Étiquette d’avertissement		1	*		
C21	8011Y4-4	Étiquette d’avertissement	O	1	*		
004		INC. 38			*		
004-1	183A81-6	Ensemble du logement	O	1			
C10	263005-3	Cheville caoutchouc 6		2			
C21	8012T7-9	Étiquette d’avertissement	O	1			
004-1		INC. 38					
005	233002-3	Ressort boudin 3		1			
006	255058-6	Rivet 2		1			
007	620415-1	Sous controleur		1			
008	271427-3	Cadran 28		1	*		
008-1	271495-6	DIAL 28	O	1			
009	650709-0	Interrupteur C3JW-1A-P		1			
010	233101-1	Ressort boudin 4		1			
011	455913-4	Gâchette allongée		1	*		
011-1	458864-0	Gâchette allongée	<	1	*		
011-2	4132P0-9	Gâchette allongée	<	1			
012	418881-2	Bouton de verrouillage		1			
013	233092-6	Ressort boudin 5		1			
014	418881-2	Bouton de verrouillage		1			
015	143166-4	Controleur cpl		1	*		
015-1	141N60-8	Controleur cpl	S	1	*		
015-2	1414P1-6	CONTROLLER COMPLETE	S	1			
016	143146-0	Centre de boîtier complet		1			
C10	263005-3	Cheville caoutchouc 6		2			
017	266326-2	Vis taraudeuse à tête bombée 4X 18		2			
018	264111-7	Écrou hexagonal à ressort à disque conique M5		1	*		
018-1	252103-8	Écrou de blocage hexagonal M5-8	<	1	*		
018-2	252286-4	Contre-écrou hexagonal à embase M5-8	S	1			
019	253194-2	Rondelle plate 5		1	*		
020	240158-5	Ventilateur 110		1	*		
020-1	240177-1	Ventilateur 110	<	1			
021	424721-4	Bague en caoutchouc 115		1			
022	455907-9	Carter moteur		1	*		
022-1	455907-9	Carter moteur	O	1			
023	424194-1	Bague en caoutchouc 8		1			
024	424194-1	Bague en caoutchouc 8		1	*		
025	424721-4	Bague en caoutchouc 115		1			
026	629153-2	Redresseur		1	*		

026-1	629B73-2	Redresseur	S	1			
027	253184-5	Rondelle plate 5		2	*		
028	266326-2	Vis taraudeuse à tête bombée 4X 18		2	*		
028-1	265620-9	Vis taraudeuse de flasque 4X18	S	2			
029	253835-0	Rondelle plate 8		1	*		
030	210040-2	Roulement à billes 698LLU		1			
031	519366-2	Induit complet		1	*		
031		INC. 30,32			*		
031-1	519444-8	Induit complet	O	1	*		
031-1		INC. 30,32			*		
031-2	519444-8	Induit complet	O	1			
031-2		INC. 30,32					
032	210022-4	Roulement à billes 626DDW		1			
033	455908-7	Capot de carcasse moteur		1			
034	455909-5	Capuchon		1	*		
034-1	455909-5	Capuchon	O	1			
035	265935-4	Vis taraudeuse à tête bombée 3X 20		4			
036	455914-2	Buse avant		1			
037	850U44-4	Plaque signalétique DUB362		1			
038	183A81-6	Ensemble du logement		1	*		
C10	263005-3	Cheville caoutchouc 6		2	*		
C20	806D81-4	Étiquette d’avertissement		1	*		
C21	8011Y4-4	Étiquette d’avertissement	O	1	*		
038		INC. 4			*		
038-1	183A81-6	Ensemble du logement	O	1			
C10	263005-3	Cheville caoutchouc 6		2			
C21	8012T7-9	Étiquette d’avertissement	O	1			
038-1		INC. 4					
039	266326-2	Vis taraudeuse à tête bombée 4X 18		12			
040	266326-2	Vis taraudeuse à tête bombée 4X 18		2	*		
040-1	266300-0	Vis taraudeuse à tête bombée 4X 18	<	2	*		
040-2	265678-8	Vis taraudeuse 4X18	O	2			
041	620K96-7	Contrôleur B	S	1	*		
042	652119-7	Vis à tête cylindrique M2X6	S	6			
A01	166094-6	Sangle d’épaule		1	*		
A01-1	166094-6	Sangle d’épaule		1	*		
A01-2	122J43-3	Ensemble de la lanière	O	1			
C10	162E18-0	Amortisseur complet		1	*		
C20	162E17-2	Sangle de souffleur		1	*		
A02	455915-0	Buse longue		1	*		
A02-1	455915-0	Buse longue	O	1	*		
A02-2	183R02-0	Ensemble de la buse longue	O	1			
A07	456958-5	Embout plat		1	*		
A07-1	183P98-9	Ensemble de l’embout plat	O	1			
E01	807811-2	Étiquette sonore 96dB		1			
F02-2	197267-0	Ensemble BL1040B de la batterie	O	1			
F03-2	197267-0	Ensemble BL1040B de la batterie	O	1			
F04-2	197265-4	Ensemble BL1840B de la batterie	O	1			

F05-2	197265-4	Ensemble BL1840B de la batterie	O	1			
F07-2	197273-5	Ensemble BL1840B de la batterie (2 pcs)	O	1			
F08	197718-3	Ensemble adaptateur		1			
F10	197888-8	Ensemble de la rallonge de buse		1			
F11	197889-6	Ensemble de l’embout plat		1			
F14	199297-7	Ensemble sac batterie		1			
F16	191B03-8	Kit de buse pour gouttière		1			
C10	459816-4	Tuyau prolongateur 72		3			
C20	162790-4	Buse d’extrémité complète		1			
C30	281030-2	Collier de serrage 75-90		2			
C40	281031-0	Collier de serrage 85-100		1			
F17	191J13-3	Ensemble du tuyau adaptateur 7 1		1			
F18	197254-9	Ensemble de la batterie BL1820B		1			
F19-1	197599-5	Ensemble BL1830B de la batterie	O	1			
F21	1917G3-7	Harness cover set		1			

Veuillez indiquer les pièces n ° lorsque votre commande. Date d'impression 07/20/2026

NHP Motoculture
Cultivez votre univers