Retrouvez cette piece sur nhp-motoculture.fr en cliquant sur la reference

Model No.DUB363 SOUFFLEUR SANS FIL (ASPIRO / SOUFFLEUR (SANS FIL))

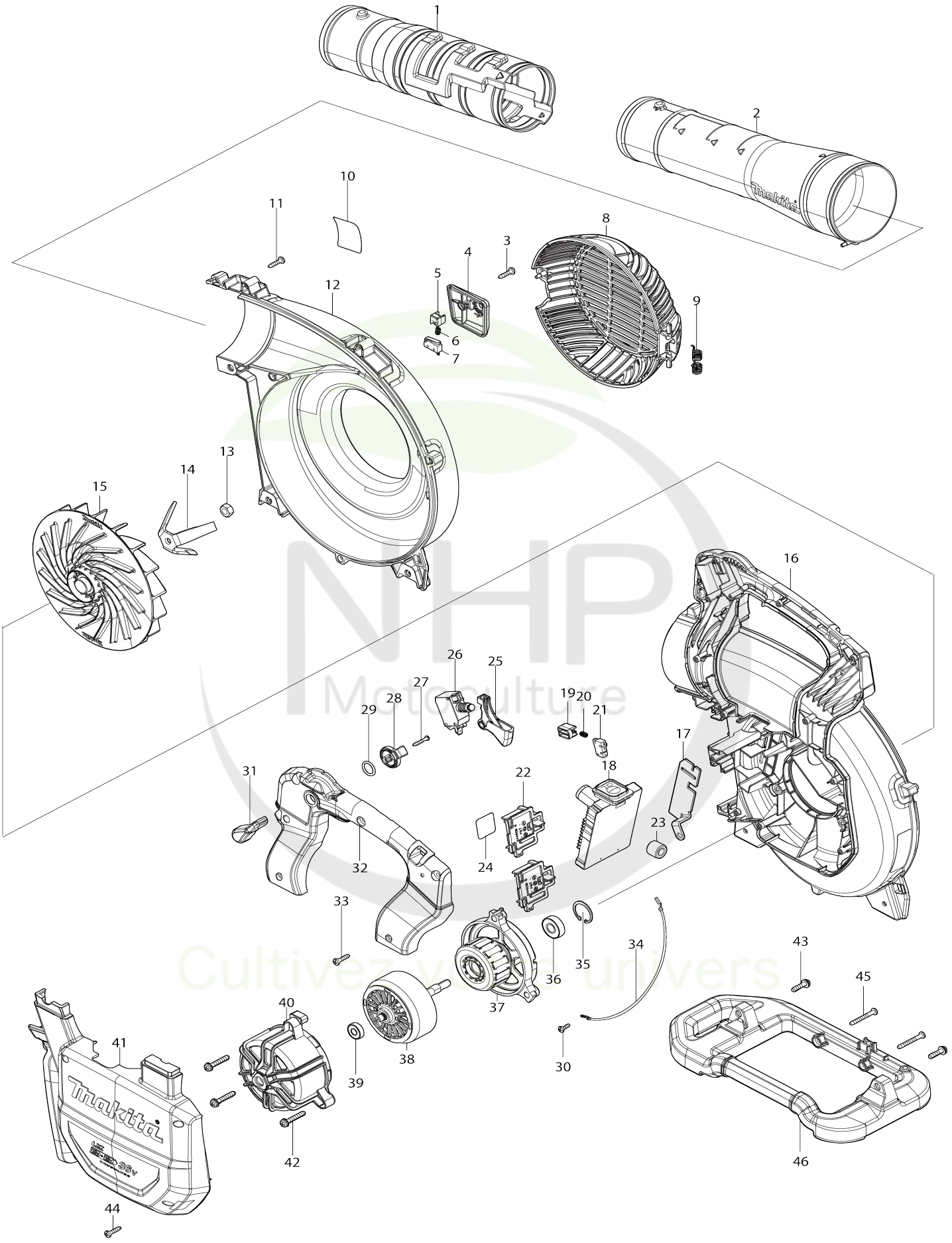

Model No.DUB363 SOUFFLEUR SANS FIL (ASPIRO / SOUFFLEUR (SANS FIL))

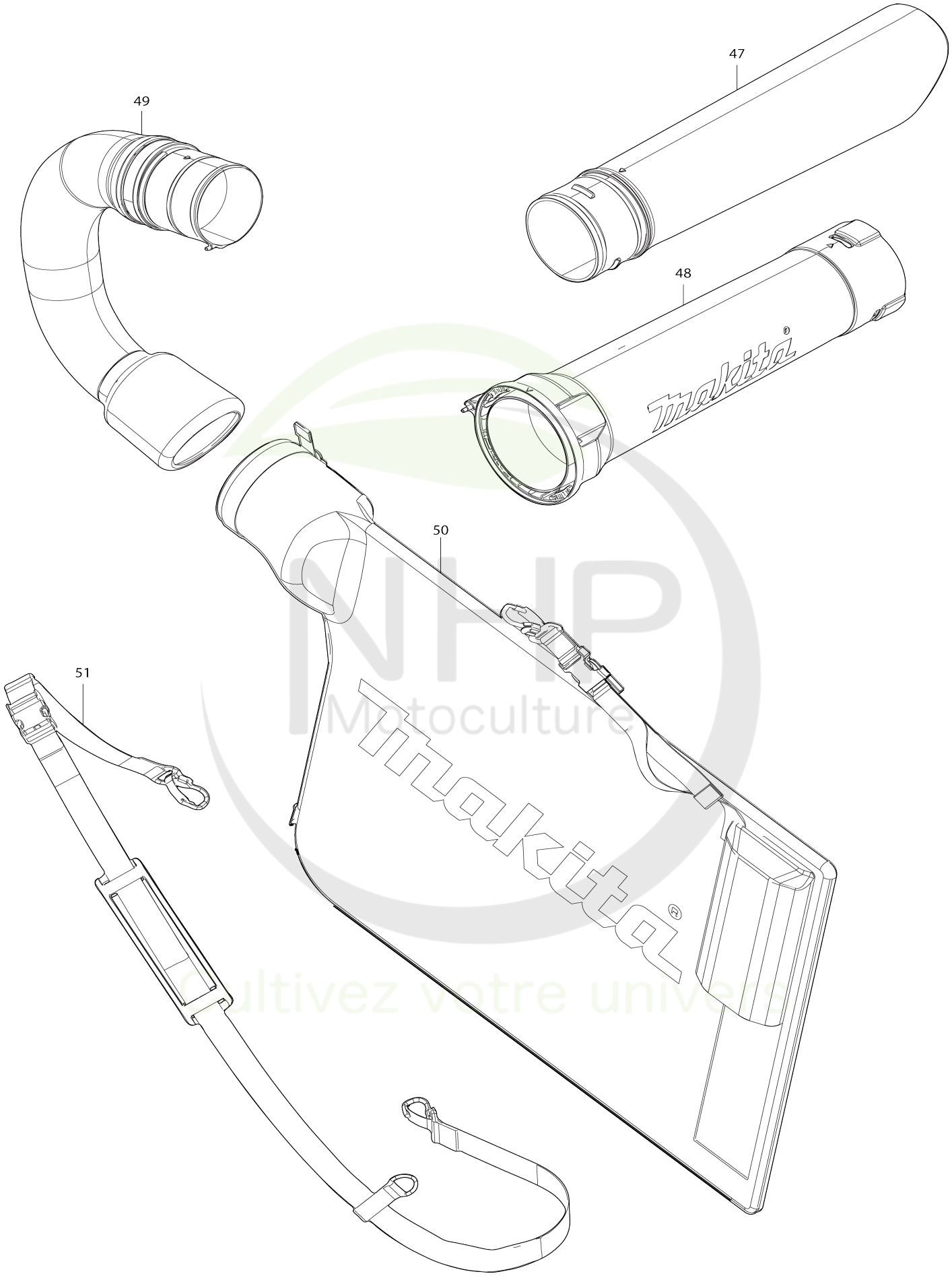

Model No.DUB363 SOUFFLEUR SANS FIL (ASPIRO / SOUFFLEUR (SANS FIL))

Numéro d'article	N ° de pièces	Description	Interchangeabilité	Q'ty	Nouvelle / ancienne	Note 1	Note 2
001	459798-0	Buse d’extrémité 72		1	*		
001-1	183R01-2	Ensemble de la buse 72 d’extrémité	O	1			
001-1F	183R01-2	Ensemble de la buse 72 d’extrémité		1			
002	127501-4	Ensemble de tuyaux 90-72		1	*		
C10	265A67-3	Boulon à épaulement à tête cylindrique à six pans creux M5X38		1	*		
002-1	183R06-2	Ensemble d’assemblage de tuyau 90-72	O	1			
C10	265A67-3	Boulon à épaulement à tête cylindrique à six pans creux M5X38		1			
002-1F	183R06-2	Ensemble d’assemblage de tuyau 90-72		1			
C10	265A67-3	Boulon à épaulement à tête cylindrique à six pans creux M5X38		1			
003	266326-2	Vis taraudeuse à tête bombée 4X18		1			
004	459790-6	Couvercle du commutateur		1			
005	459793-0	Poussoir A		1			
006	233118-4	Ressort boudin 4		1			
007	632L94-5	Unité d’interrupteur		1			
008	127424-6	Ensemble du couvercle de ventilateur		1			
C10	265A66-5	Boulon à épaulement à tête cylindrique à six pans creux M5X32		1			
009	232600-0	Ressort de torsion 8		1			
010	856S45-8	Plaque signalétique DUB363		1			
011	266326-2	Vis taraudeuse à tête bombée 4X18		6			
012	459784-1	Carter turbine R		1			
013	252154-1	Écrou hexagonal M8-13		1			
014	347570-1	Déchiqueteuse		1			
015	240204-4	Ventilateur 180		1			
016	140S59-0	Corps en spirale L complet		1	*		
C10	8011Y4-4	Étiquette d’avertissement		1	*		
016-1	141R96-1	Corps en spirale L complet	<	1	*		
C10	8011Y4-4	Étiquette d’avertissement		1	*		
016-2	141U48-0	Corps en spirale L complet	<	1	*		
C10	8011Y4-4	Étiquette d’avertissement		1	*		
C20	8072S8-8	Étiquette d’avertissement		1	*		
016-3	141U48-0	Corps en spirale L complet	O	1			
C10	8012T7-9	Étiquette d’avertissement	O	1			
C20	8072S8-8	Étiquette d’avertissement		1			
016-3F	141U48-0	Corps en spirale L complet		1			
C10	8012T7-9	Étiquette d’avertissement		1			
C20	8072S8-8	Étiquette d’avertissement		1			
017	347718-5	Plaque de terre		1			
018	140S58-2	Controleur cpl		1			
C10	8007N9-0	Commutateur étiquette		1			

019	459794-8	Poussoir B		1			
020	233118-4	Ressort boudin 4		1			
021	632L94-5	Unité d’interrupteur		1			
022	644809-6	Borne		2			
023	688163-8	Filtre de ligne		1			
024	856S53-9	Numéro de série. étiquette DUB 363		1			
025	459791-4	Gâchette allongée		1	*		
025-1	4135G0-4	Gâchette allongée	<	1			
025-1F	4135G0-4	Gâchette allongée		1			
026	651438-8	Interrupteur C3JW-6B-PAN		1			
027	266127-8	Vis taraudeuse à tête cylindrique large 3X20		1			
028	459698-4	Lien		1			
029	213154-6	Joint torique 14		1			
030	652008-6	Vis à tête cylindrique M3.5X7		1			
031	459792-2	Levier de commande		1			
032	459788-3	Manche L		1			
033	266326-2	Vis taraudeuse à tête bombée 4X 18		6			
034	632P80-0	Unité responsable		1			
035	962105-3	Circlip int R-26		1			
036	210059-1	Roulement à billes 6000DDW		1			
037	629473-4	Stator complet		1			
038	619609-3	Induit		1			
039	210017-7	Roulement à billes 607DDW		1			
040	459789-1	Carter moteur		1			
041	140N74-4	Couvercle du moteur électrique complet		1	*		
C10	263005-3	Cheville caoutchouc 6		4	*		
041-1	140N74-4	Couvercle du moteur électrique complet	O	1			
C10	263005-3	Cheville caoutchouc 6		4			
041-1F	140N74-4	Couvercle du moteur électrique complet		1			
C10	263005-3	Cheville caoutchouc 6		4			
042	911253-5	Vis à tête cylindrique M5X30 WR		3			
043	911233-1	Vis à tête cylindrique M5X20 WR		2			
044	266326-2	Vis taraudeuse à tête bombée 4X 18		7			
045	266351-3	Vis taraudeuse à tête bombée 4X 35		2			
046	459787-5	Poignée secondaire		1	*		
046-1	413738-2	Poignée secondaire	<	1			
046-1F	413738-2	Poignée secondaire		1			
047	459800-9	Conduit de vide B		1	*		
047-1	183R08-8	Ensemble B du conduit de vide	O	1			
047-1F	183R08-8	Ensemble B du conduit de vide		1			
048	127425-4	Ensemble du conduit de vide A		1	*		
C10	265A66-5	Boulon à épaulement à tête cylin drique à six pans creux M5X32		1	*		
048-1	183R04-6	Ensemble d’assemblage de cond uit de vide A	O	1			

C10	265A66-5	Boulon à épaulement à tête cylin drique à six pans creux M5X32		1			
048-1 F	183R04-6	Ensemble d’assemblage de cond uit de vide A		1			
C10	265A66-5	Boulon à épaulement à tête cylin drique à six pans creux M5X32		1			
049	127502-2	Ensemble du tube cintré 90		1			
C10	265A67-3	Boulon à épaulement à tête cylin drique à six pans creux M5X38		1			
050	162697-4	Sac d'aspirateur		1	*		
050-1	162988-3	Sac d'aspirateur	O	1			
050-1 F	162988-3	Sac d'aspirateur		1			
051	162698-2	Lanière 30 complète		1	*		
051-1	122H18-0	Ensemble de la lanière	O	1			
051-1 F	122H18-0	Ensemble de la lanière		1			
A01	783202-0	Clé hexagonale 4		1			
A03	***DC18RD	DC18RD TWO PORT FAST CHARG ER		1			
A03		COMPO-PARTS					
A04C	197280-8	Ensemble de la batterie BL1850B		2			
A04F	197422-4	Ensemble de la batterie BL1860B		4			
A05B	456958-5	Embout plat		1	*		
A05-1 B	183P98-9	Ensemble de l’embout plat	O	1			
A07F	450128-8	Couvercle de batterie		4			
E01	807950-8	Étiquette sonore 95dB		1	*		
E01-1	807811-2	Étiquette sonore 96dB	<	1			
F01-1	191P37-5	Kit d'aspiration	O	1			
F01-1 F	191P37-5	Kit d'aspiration		1			
F02	197888-8	Ensemble de la rallonge de buse		1			
F03	197889-6	Ensemble de l’embout plat		1			
F04	191P40-6	Ensemble sac a poussiere		1			
F04F	191P40-6	Ensemble sac a poussiere		1			
F05	191J13-3	Ensemble du tuyau adaptateur 7 1		1			
F05F	191J13-3	Ensemble du tuyau adaptateur 7 1		1			
F06	191B03-8	Kit de buse pour gouttière		1			
C10	459816-4	Tuyau prolongateur 72		3			
C20	162790-4	Buse d’extrémité complète		1			
C30	281030-2	Collier de serrage 75-90		2			
C40	281031-0	Collier de serrage 85-100		1			
F06F	191B03-8	Kit de buse pour gouttière		1			
C10	459816-4	Tuyau prolongateur 72		3			
C20	162790-4	Buse d’extrémité complète		1			
C30	281030-2	Collier de serrage 75-90		2			
C40	281031-0	Collier de serrage 85-100		1			
F08	1917G3-7	Harness cover set		1			
F08F	1917G3-7	Harness cover set		1			
F09	1918R4-8	JOINT B HOSE ATTACHMENT SET		1			
F09F	1918R4-8	JOINT B HOSE ATTACHMENT SET		1			

NHP Motoculture
Cultivez votre univers

NHP
Motoculture
Cultivez votre univers