Retrouvez cette piece sur nhp-motoculture.fr en cliquant sur la reference

Model No.LB3500TH

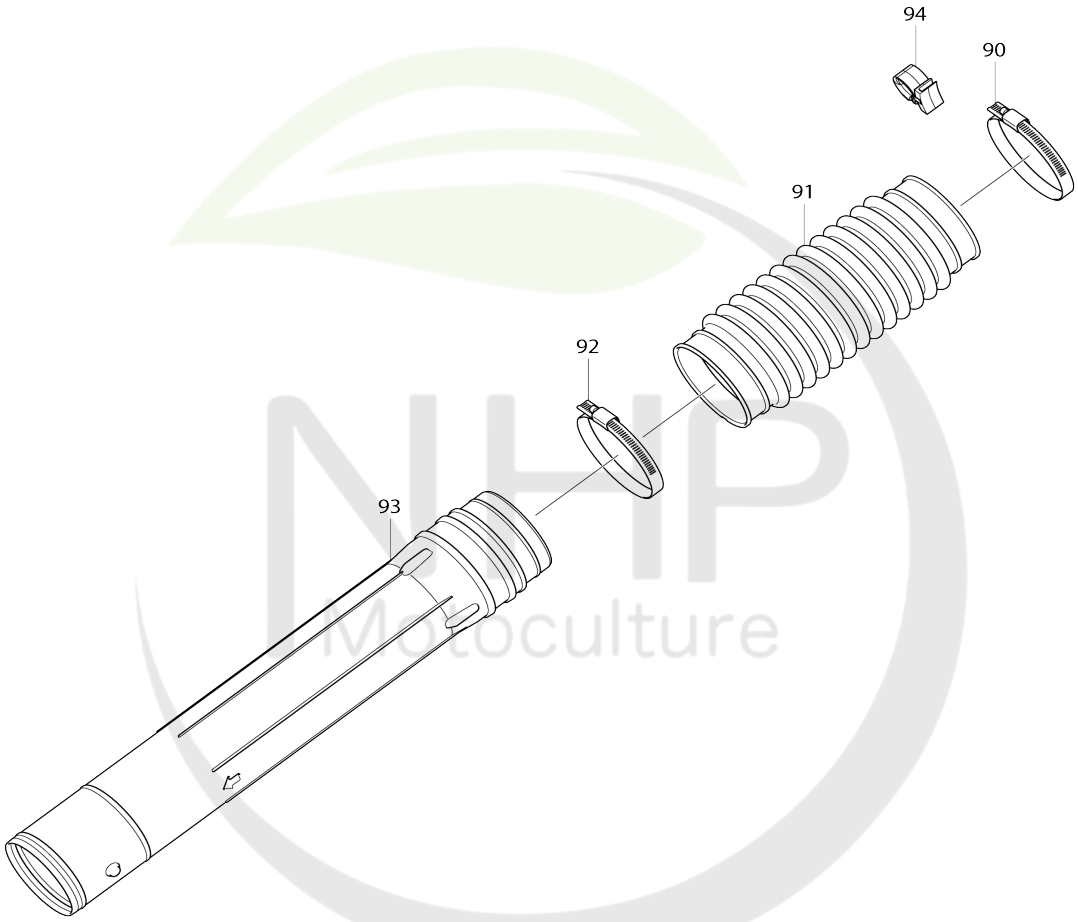

NHP Motoculture
Cultivez votre univers

Model No.EB5300TH

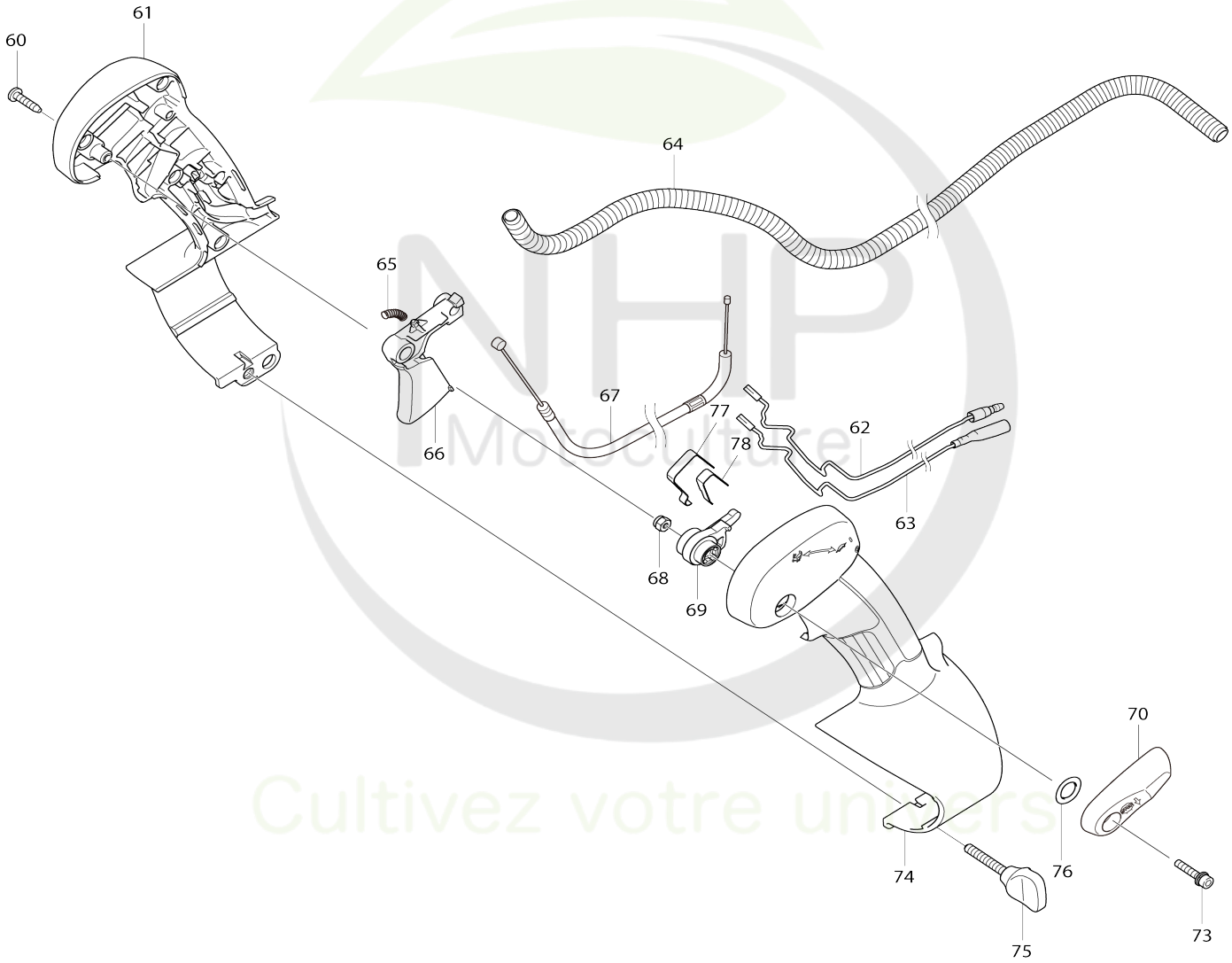

Model No.EB5300TH

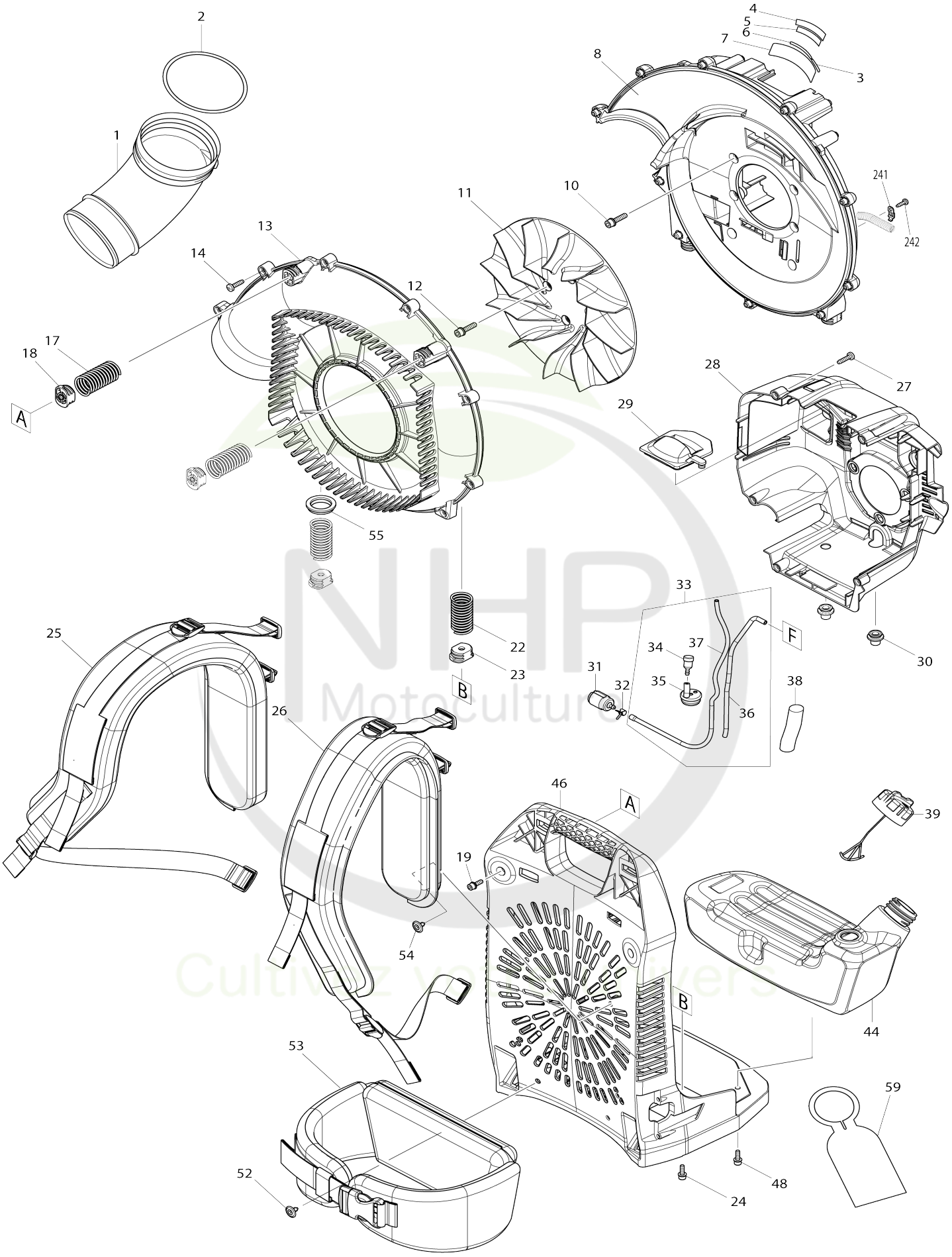

Model No.EB5300TH

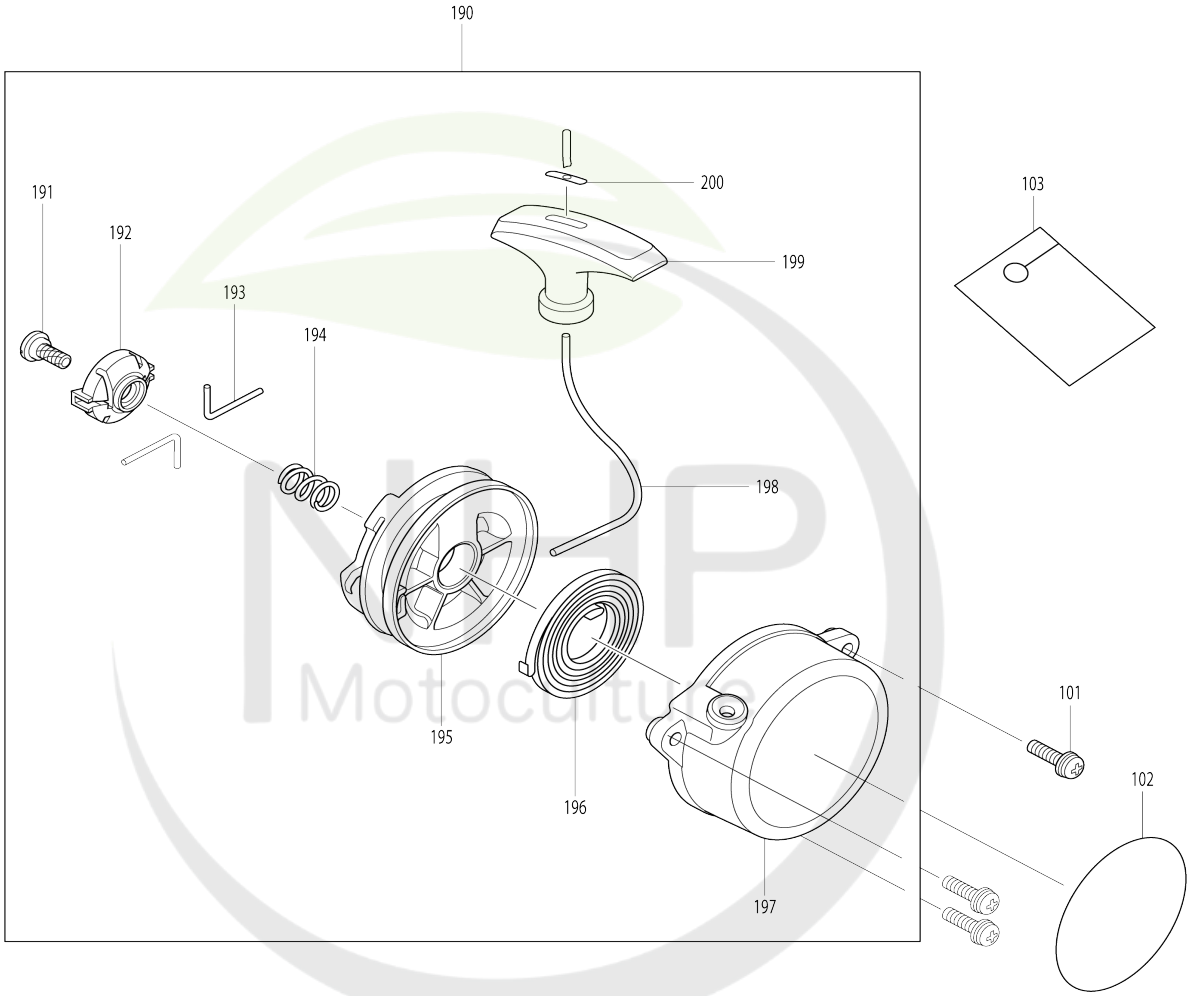

Cultivez votre univers

Model No.EB5300TH

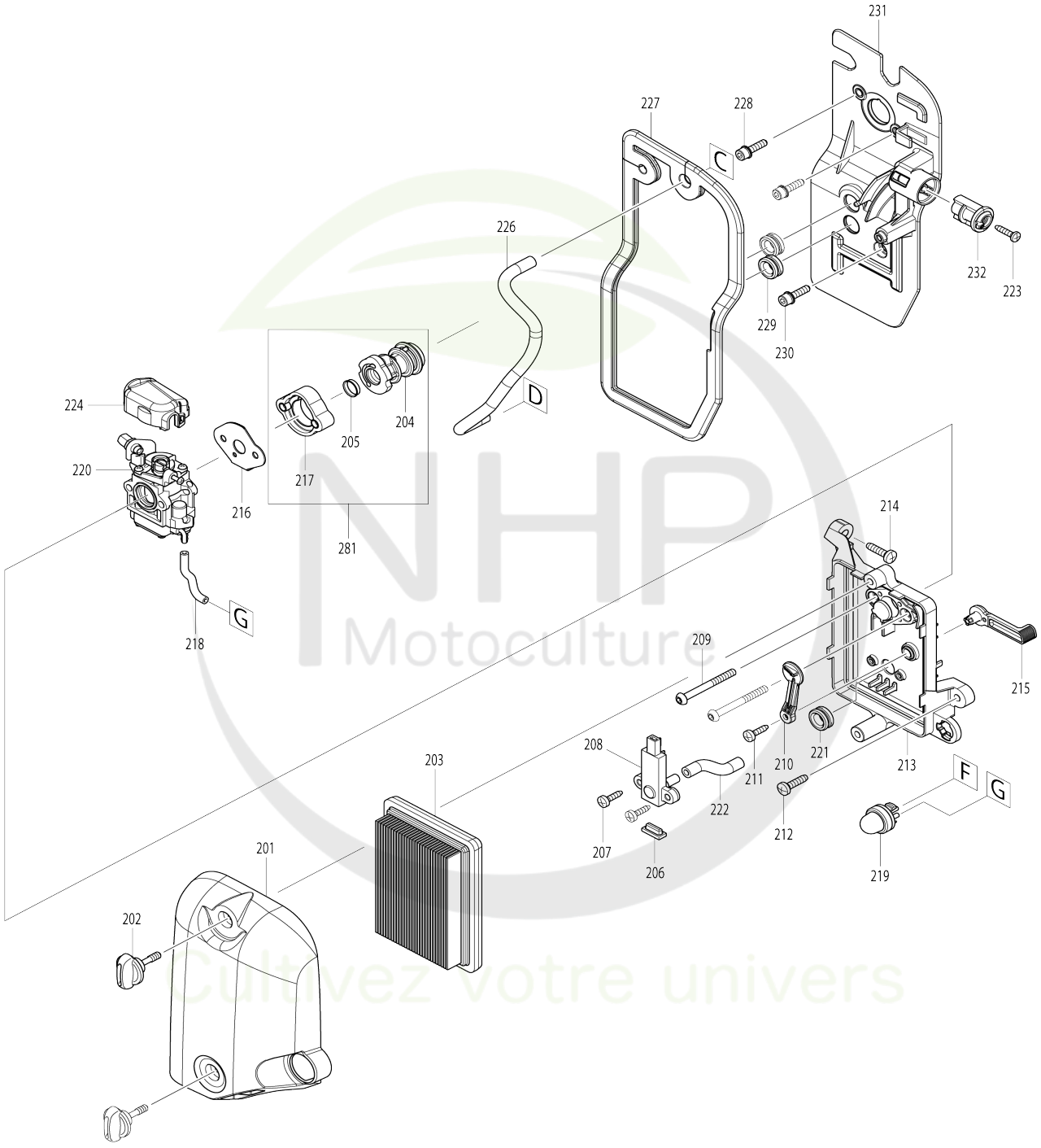

Model No.EB5300TH

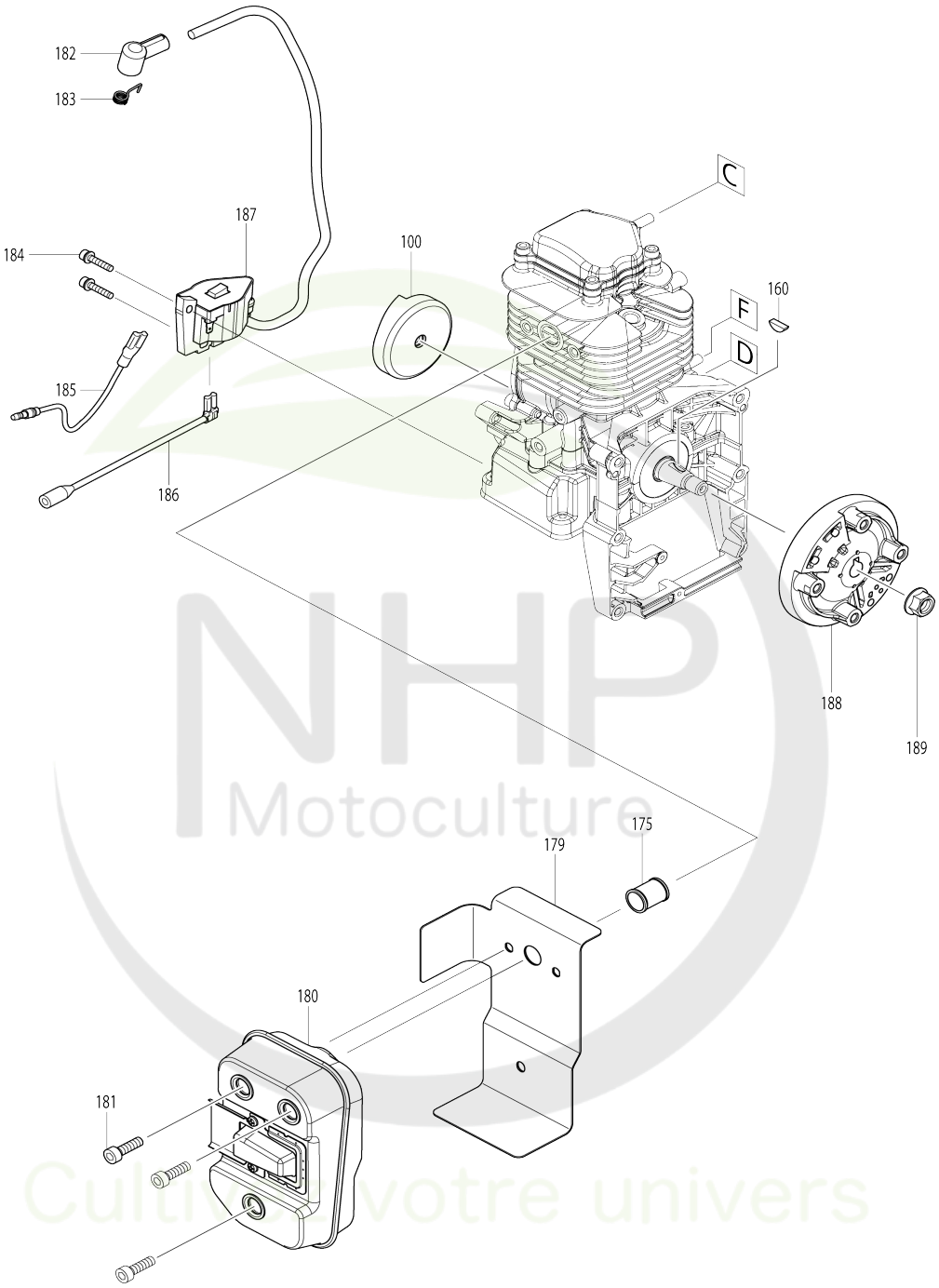

NHP Motoculture
Cultivez votre univers

Model No.EB5300TH

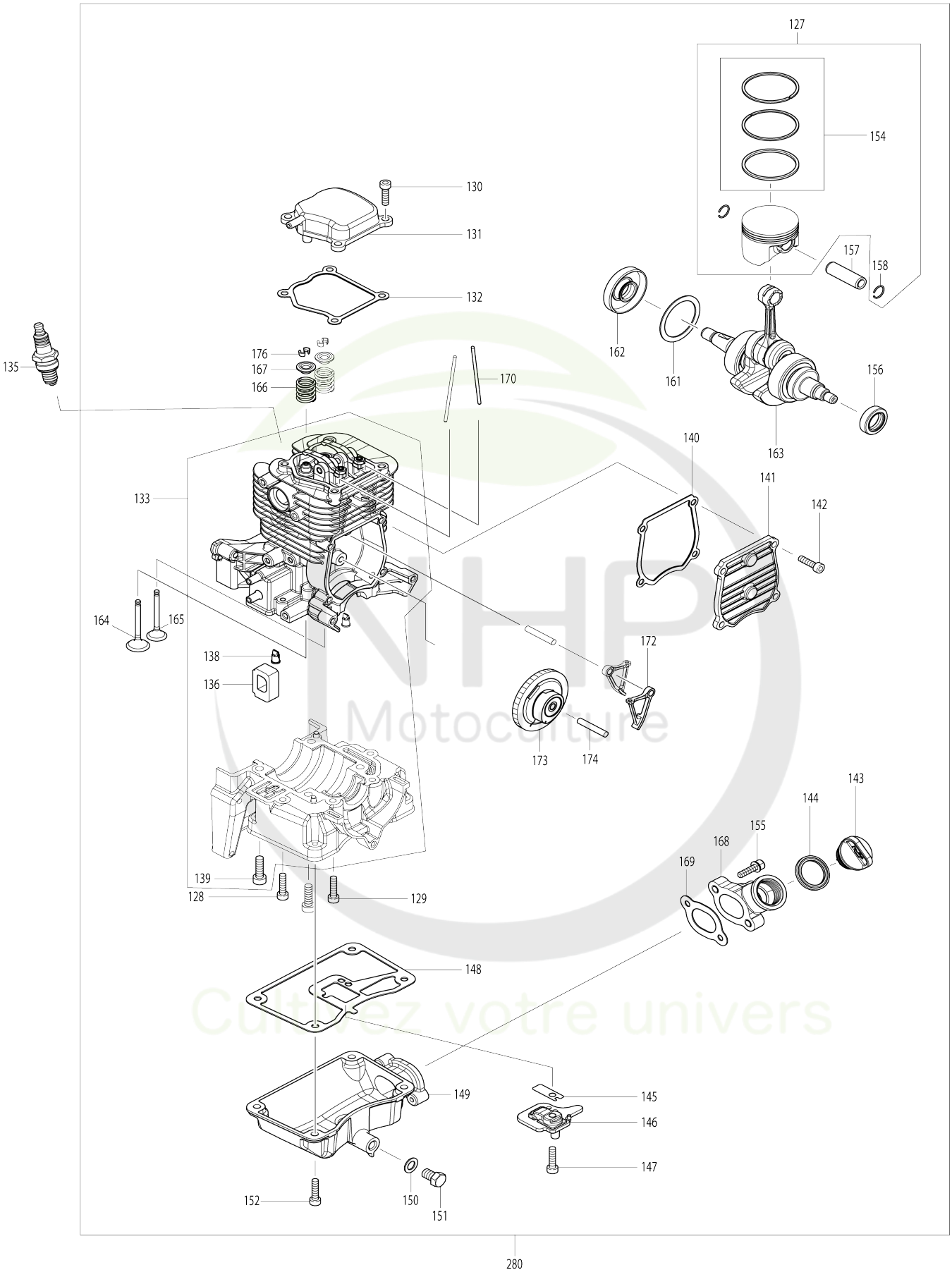

Model No.EB5300TH

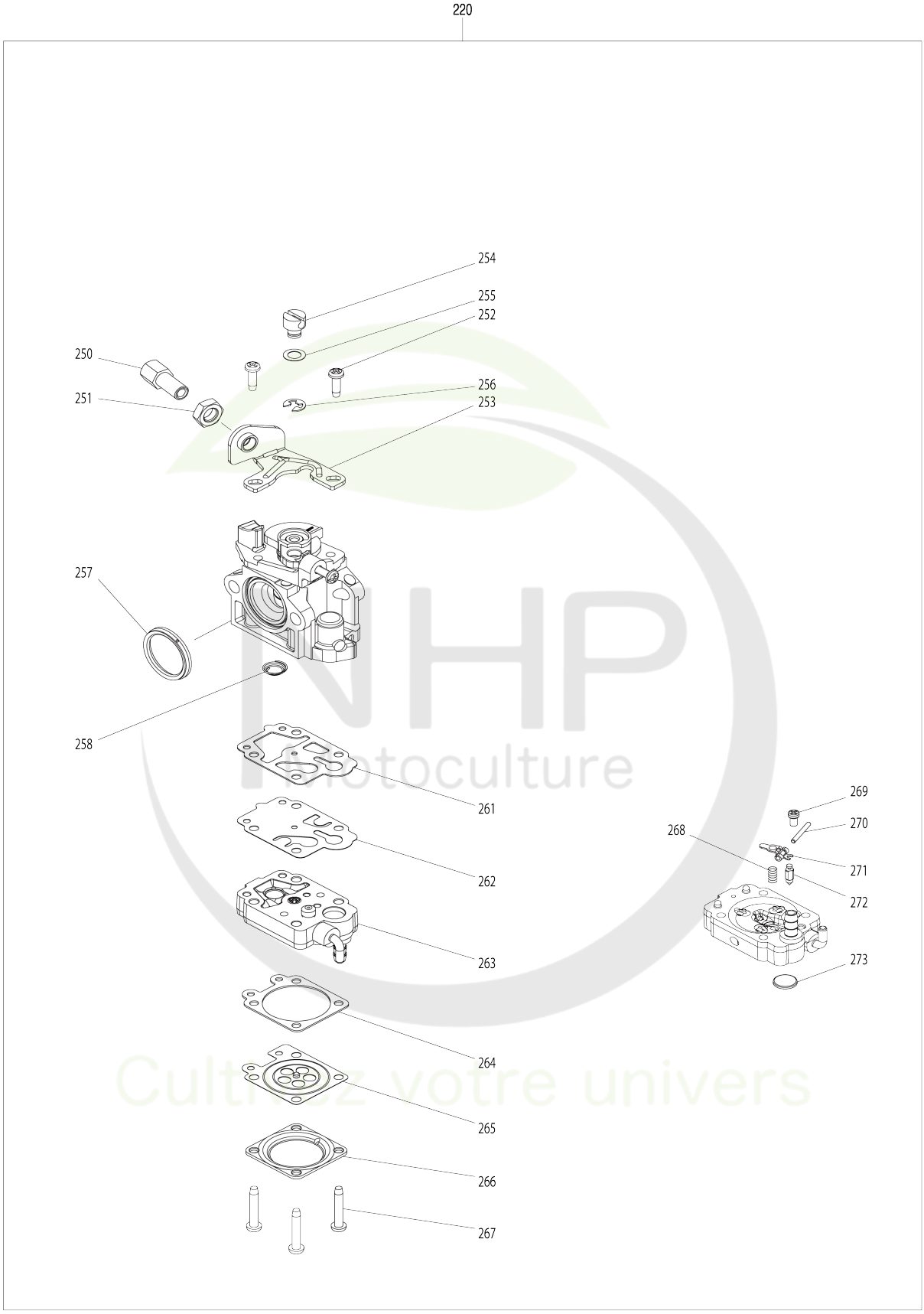

Model No.EB5300TH

Numéro d'article	N ° de pièces	Description	Interchangeabilité	Q'ty	Nouvelle / ancienne	Note 1	Note 2
001	412144-8	Coude		1			
002	213645-7	Joint torique 94		1			
003	852V99-1	Numéro de série. étiquette		1			
005	803T61-7	Étiquette d'avertissement		1			
006	801D19-4	Numéro de série. étiquette		1			
008	457098-2	Carter avant volute		1			
010	922343-9	Boulon à tête cylindrique à six pans creux M6X25 WR		6			
011	240170-5	Ventilateur 243		1			
012	922343-9	Boulon à tête cylindrique à six pans creux M6X25 WR		4			
013	457099-0	Carter arriere volute		1			
014	266420-0	Vis taraudeuse à tête bombée 5X20		10			
017	232328-0	Ressort boudin 22		2			
018	454904-2	Support de ressort B		2			
019	922223-9	Boulon à tête cylindrique à six pans creux M5X16 WR		2			
022	232329-8	Ressort boudin 22		2			
023	454904-2	Support de ressort B		2			
024	922223-9	Boulon à tête cylindrique à six pans creux M5X16 WR		2			
025	161544-6	Lanière R complète M		1	*		
025-1	162506-7	Lanière R complète M	O	1			
026	161543-8	Lanière L complète M		1	*		
026-1	162505-9	Lanière L complète M	O	1			
027	266420-0	Vis taraudeuse à tête bombée 5X20		5			
028	144360-1	Couvercle du moteur complet M		1			
C10	898343-0	Étiquette d'avertissement		1			
029	424909-6	Capuchon bougie		1			
030	424620-0	Amortisseur		2			
031	163532-9	Filtre		1			
032	345920-4	Collier de serrage		1			
033	123788-6	Ensemble du tube de carburant		1			
D10		INC. 34-37					
034	168396-6	Vis bouton		1			
035	424505-0	Rondelle isolante essence		1			
036	412120-2	Tube de carburant 3-370		1			
037	412114-7	Tube de carburant 3-370		1			
038	422137-7	Protection de tube 20-102		1			
039	125728-0	Ensemble du bouchon du réservoir de carburant		1	*		
039-1	127112-5	Ensemble du bouchon du réservoir de carburant	O	1			
044	457086-9	Reservoir		1			
046	457097-4	Cadre		1			
048	922223-9	Boulon à tête cylindrique à six pans creux M5X16 WR		2			
052	6672500300	LOCK RIVET		4	*		

052-1	458158-3	Rivet 6	O	4			
053	161567-4	Ceinture		1			
054	6672500300	LOCK RIVET		2	*		
054-1	458158-3	Rivet 6	O	2			
055	424678-9	Bague en caoutchouc 25		1			
059	810455-9	Plaque d’avertissement		1			
060	266326-2	Vis taraudeuse à tête bombée 4X 18		5			
061	183F27-2	Ensemble du boîtier du levier		1			
D10		INC. 74					
062	632J31-7	Unité responsable A		1			
063	632J60-0	Unité responsable B		1			
064	457105-1	Tube ondulé		1			
065	231469-9	Ressort boudin 4		1			
066	454899-9	Levier de gaz A		1			
067	168843-7	Câble de commande		1			
068	252126-6	Écrou de blocage hexagonal M4-7		1			
069	454924-6	Tringlerie		1			
070	454900-0	Levier de gaz B		1			
073	922138-0	Boulon à tête cylindrique à six pa ns creux M4X20 WR		1			
074	183F27-2	Ensemble du boîtier du levier		1			
D10		INC. 61					
075	265762-9	Vis avec mollet M5X30		1			
076	253052-2	Rondelle plate 12		1			
077	232330-3	Ressort à lame		1			
078	232331-1	Ressort à lame		1			
090	282025-8	Collier de serrage 100		1			
091	454934-3	Tuyau flexible		1			
092	282025-8	Collier de serrage 100		1			
093	161653-1	Tube rotatif complet		1			
094	456400-6	Porte-câbles		1			
100	5975500000	PULLEY		1	*		
100-1	161599-1	Poulie	O	1			
101	922233-6	Boulon à tête cylindrique à six pa ns creux M5X20 WR		3			
102	812A88-2	Modèle no. étiquette EB5300TH		1			
103	819430-2	Étiquette d’avertissement		1			
127	198420-1	Jeu de piston		1			
D10		INC. 154,158					
128	922232-8	Boulon à tête cylindrique à six pa ns creux M5X20		2			
129	922232-8	Boulon à tête cylindrique à six pa ns creux M5X20		2			
130	922232-8	Boulon à tête cylindrique à six pa ns creux M5X20		4			
131	319465-8	Couvercle culbuteur		1			
132	161520-0	Joint cache culbuteur		1			
133	135893-7	Bloc de cylindre cpl		1	*		
D10		INC. 136,138,139					
133-1	126737-2	Ensemble de bloc-cylindres	O	1			
D10		INC. 136,138,139					
135	168652-4	Bougie d’allumage		1			

NHP Motoculture
Trouvez votre univers

136	352020-3	Maillage séparateur		1			
138	424201-0	Contrôle valve		3			
139	922332-4	Boulon à tête cylindrique à six pans creux M6X20		4			
140	161521-8	Joint couvercle came		1			
141	319464-0	Couvercle came		1			
142	922232-8	Boulon à tête cylindrique à six pans creux M5X20		4			
143	452047-4	Bouchon du réservoir d’huile		1			
144	424343-0	Joint		1			
145	346398-4	Robinet en plomb		1			
146	319467-4	Rondelle de maintien		1			
147	922232-8	Boulon à tête cylindrique à six pans creux M5X20		1			
148	161522-6	Joint reservoir d'huile		1			
149	319466-6	Carter d'huile		1			
150	346452-4	Joint		1			
151	921412-3	Boulon à tête hexagonale M8X12		1			
152	922232-8	Boulon à tête cylindrique à six pans creux M5X20		4			
154	198421-9	Jeu rondelle de piston		1			
155	922233-6	Boulon à tête cylindrique à six pans creux M5X20 WR		2			
156	213231-4	Joint huile 15		1			
157	256331-7	Axe de piston 11		1			
158	232316-7	Jonc de retenue 11		2			
160	254001-2	Clavette woodr 4		1			
161	253374-0	Rondelle plate 35		1			
162	213088-3	Joint huile 15		1			
163	123748-8	Ensemble vilebrequin		1			
164	326795-0	Clapet d’admission		1			
165	326796-8	Soupape d’échappement		1			
166	232315-9	Ressort boudin 12		2			
167	331966-6	Pièce de retenue		2			
168	456999-1	Tuyau d’huile		1			
169	161523-4	Joint conduite huile		1			
170	256866-8	Tringle 2.5		2			
172	310739-0	Came g		2			
173	135894-5	Pignon complet came		1			
174	256196-7	Goupille 5		2			
175	331987-8	Entretoise de l’orifice d’échappement		1			
176	331967-4	Clavette		4			
179	347077-7	Joint silencieux		1			
180	161518-7	Pot d'echappement		1			
181	922332-4	Boulon à tête cylindrique à six pans creux M6X20		3			
182	424105-6	Capuchon de bougie		1			
183	324891-8	Ressort de bouchon de bougie		1			
184	922138-0	Boulon à tête cylindrique à six pans creux M4X20 WR		2			
185	632J30-9	Unité responsable A		1			
186	632J50-3	Unité responsable B		1			
187	161411-5	Bobine d’allumage		1			

188	319391-1	Volant		1			
189	264054-3	Écrou à bride M10		1			
190	123863-8	Dispositif de demarrage cpl		1			
D10		INC. 191-200					
191	SG00000005	SET SCREW A60701200080		1			
192	424516-5	Collier		1			
193	326200-7	Bras articule		2			
194	234257-3	Ressort de friction		1			
195	441075-4	Dévidoir		1			
196	SG00000018	SPIRAL SPRING		1			
197	457302-9	Boîtier du lanceur à rappel		1			
198	444043-6	Cable de demarrage		1			
199	424361-8	Poignee de lanceur		1			
200	SG00000009	ROPE STOPPER A57302611810		1			
201	457088-5	Couvercle filtre a air		1			
202	251481-3	Vis avec mollet M5X20		2			
203	424896-9	Filtre à air		1	*		
203-1	424896-9	Filtre à air	O	1			
204	424898-5	Raccord d'aspiration essence		1			
205	332075-4	Bague interieure		1			
206	424897-7	Plaque de caoutchouc		1			
207	266192-7	Vis taraudeuse à tête bombée 4X 14		2			
208	456994-1	Guide de fuite de compression		1			
209	251496-0	Boulon à tête ronde hexagonale M5X50		2			
210	456995-9	Plaque d’étrangleur		1	*		
210-1	458167-2	Plaque d’étrangleur	<	1			
211	266192-7	Vis taraudeuse à tête bombée 4X 14		1			
212	266420-0	Vis taraudeuse à tête bombée 5X 20		1			
213	456993-3	Plaque du filtre à air		1			
214	266420-0	Vis taraudeuse à tête bombée 5X 20		2			
215	453502-9	Levier d’étrangleur		1	*		
215-1	458165-6	Levier d’étrangleur	S	1			
216	161519-5	Joint carburateur		1			
217	456996-7	Support carburateur		1			
218	424900-4	Tube de carburant 3-85		1			
219	168398-2	Pompe d’amorçage		1			
220	161517-9	Carburateur		1			
D10		INC. 250-258,261-273					
221	424623-4	Rondelle isolante		1			
222	422084-2	Tube 5-55		1			
223	266326-2	Vis taraudeuse à tête bombée 4X 18		1			
224	456401-4	Carter carburateur		1			
226	424901-2	Tube d’huile 5-195		1			
227	424899-3	Joint isolant		1			
228	922233-6	Boulon à tête cylindrique à six pa ns creux M5X20 WR		2			
229	424623-4	Rondelle isolante		2			
230	922233-6	Boulon à tête cylindrique à six pa		1			

		ns creux M5X20 WR					
231	456997-5	Isolateur		1			
232	456998-3	Clapet refroidissement		1			
241	687682-1	Collier de cordon		2			
242	266192-7	Vis taraudeuse à tête bombée 4X 14		2			
250	266795-7	Régler la vis		1			
251	264065-8	Écrou de réglage du câble M6		1			
252	266704-6	Vis à tête cylindrique M3X10		2			
253	346491-4	Applique		1			
254	325922-6	Pivot		1			
255	413140-9	Rondelle		1			
256	257964-1	Circlip (EXT) E3		1			
257	424444-4	Anneau de garniture		1			
258	234183-6	Ressort de compression conique 5-9		1			
261	442155-9	Joint de pompe		1			
262	WJ00009599	PUMP DIAPHRAGM		1			
263	WJ00059242	PUMP BODY ASS'Y		1			
264	442183-4	Membrane de commande jeu		1			
265	168620-7	Diaphragme de dosage		1			
266	WJ00021158	METERING DIAPHRAGM COVER		1			
267	WJ00096325	SCREW		4			
268	WJ00983160	SPRING		1			
269	WJ00096424	SCREW		1			
270	WJ00014477	METERING LEVER PIN		1			
271	WJ00016648	LEVER		1			
272	WJ00008282	INLET NEEDLE VALVE		1			
273	WJ00014070	INLET SCREEN		1			
280	123986-2	Ensemble bloc moteur embiellé		1			
D10		INC. 127-133,136,138-152,					
D20		154-158,161-170,172-174,176					
281	135838-5	Ensemble raccord d'aspiration es sence		1			
D10		INC. 204,205,217					
A01	782239-4	Serrage 16		1			
A02	783019-1	Entraînement		1			
A03	198288-5	Kit d’huile 140 ME		1	*		
A03-1	198290-8	Kit d’huile 140 ME	O	1	*		
A03-2	198290-8	Kit d’huile 140 ME	O	1			
A04	198034-6	Ensemble de la buse d’extrémité 90-62 M		1			
A06	197723-0	Jeu de tuyaux longs 90		1			
A07	196911-6	Ensemble de l’embout plat 90		1			
A08	831304-7	Sac accessoires		1			
E01	812A85-8	Étiquette d'approbation des émi ssions de gaz		1			
E02	812B85-4	Étiquette sonore 104DB		1			
F01-1	196733-4	Ensemble de lanière 25	O	1			

NHP Motoculture
Cultivez votre univers