Retrouvez cette piece sur nhp-motoculture.fr en cliquant sur la reference

Model No.EBH2520 BRUSH CUTTER

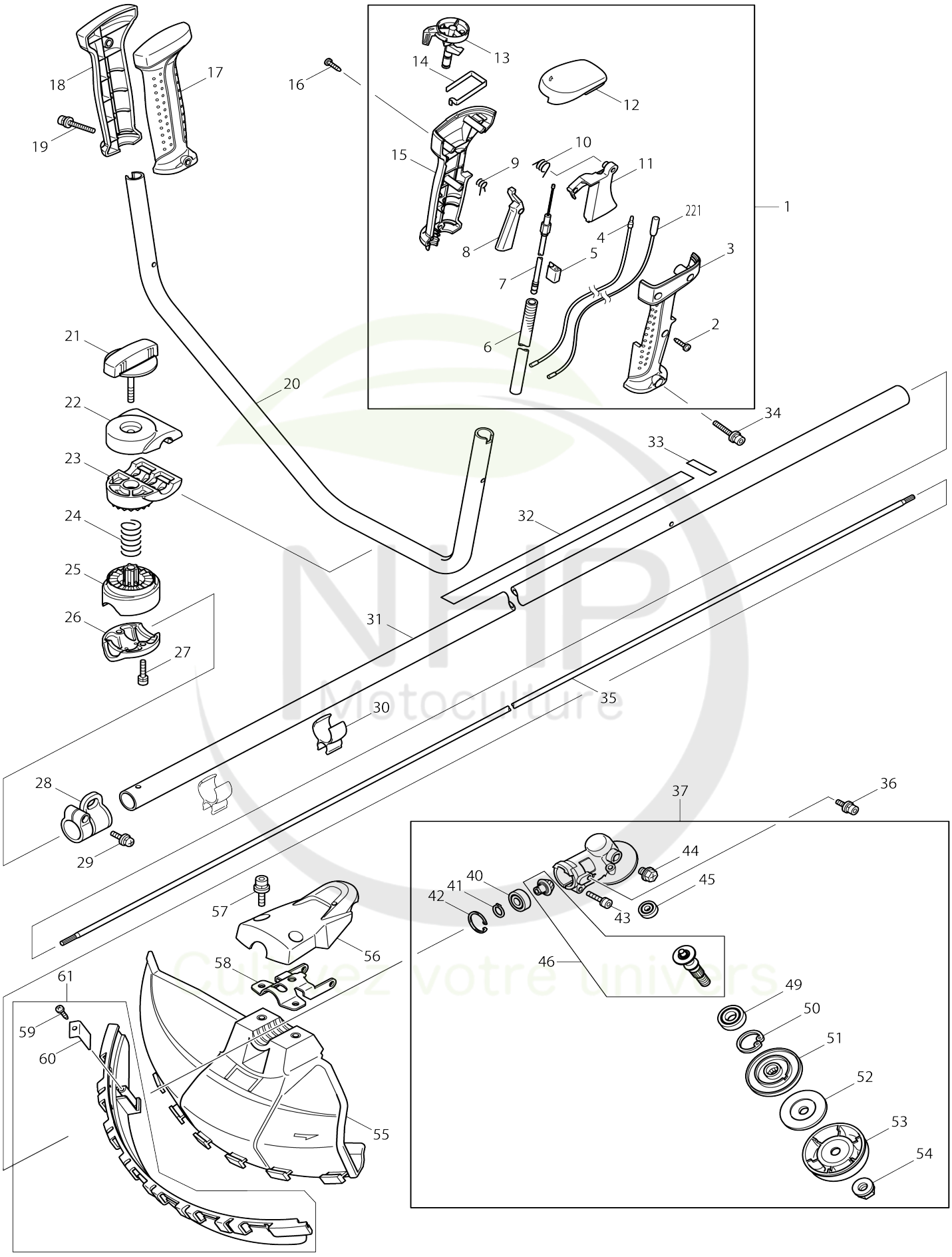

Model No.EBH252U BRUSH CUTTER

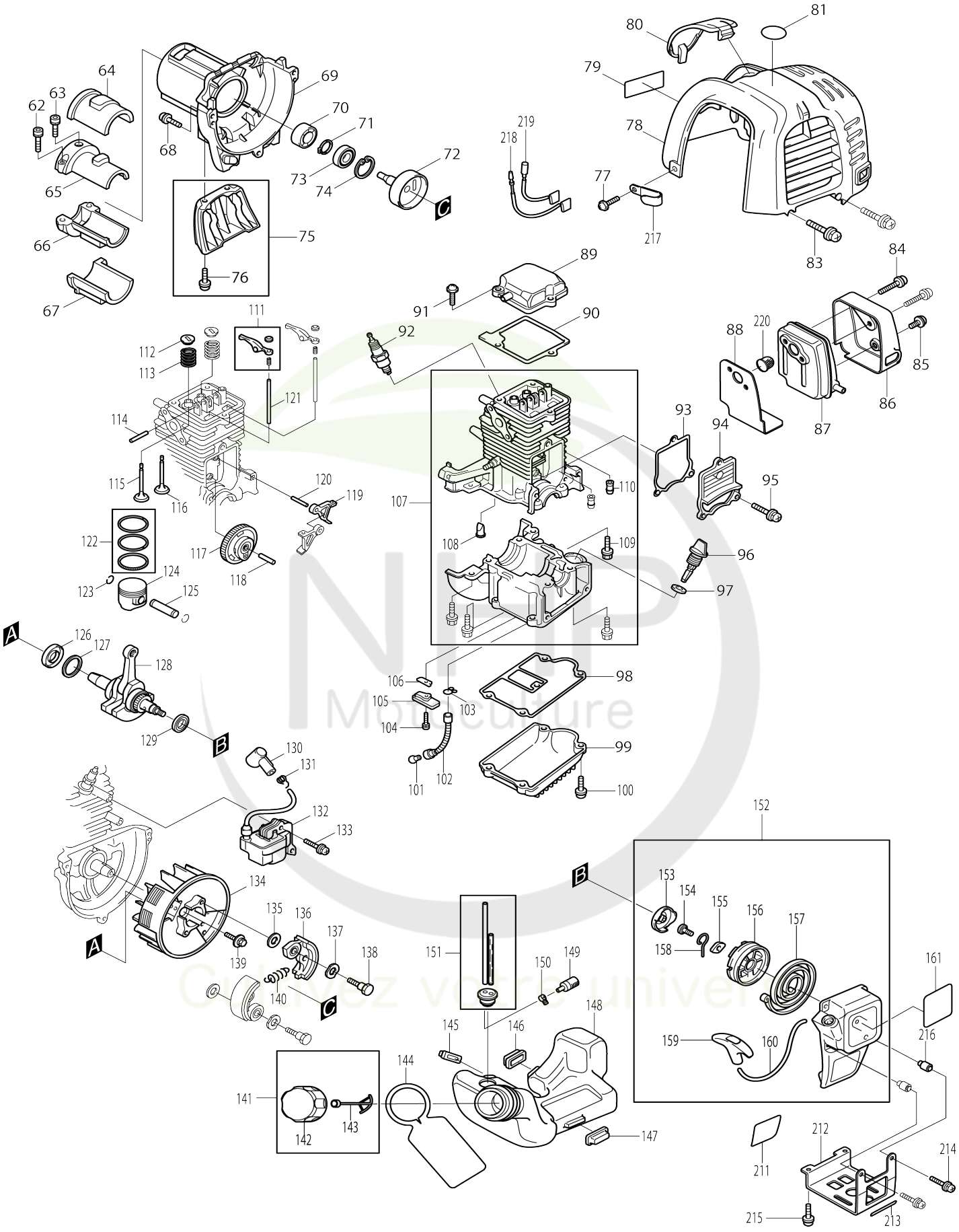

Model No.EBH252U BRUSH CUTTER

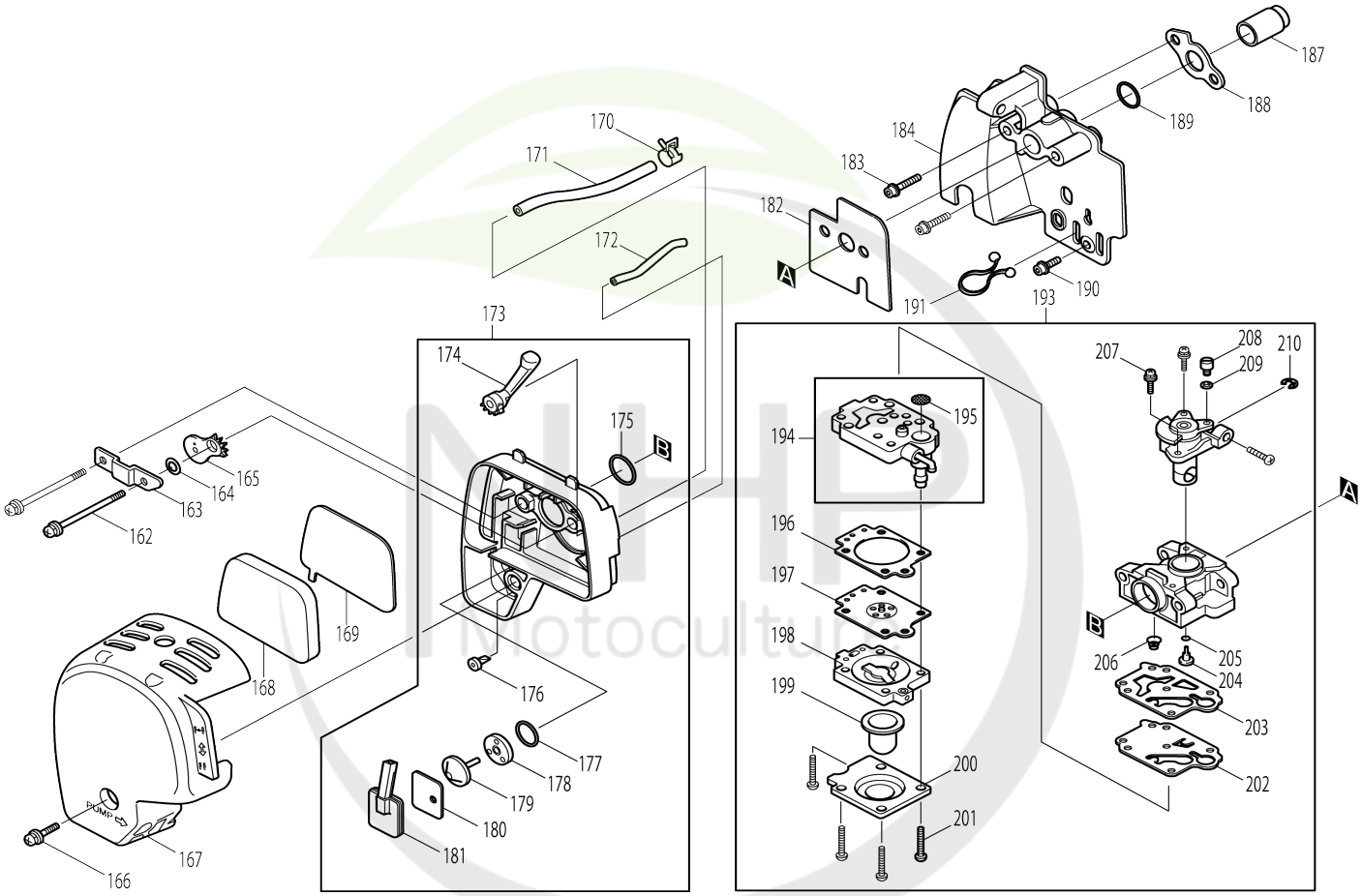

Model No.EBH252U BRUSH CUTTER

Numéro d'article	N ° de pièces	Description	Interchangeabilité	Q'ty	Nouvelle / ancienne	Note 1	Note 2
001	125544-0	Levier de commande assemblage		1			
001		INC. 2-15,221					
002	266326-2	Vis taraudeuse à tête bombée 4X18		3			
003	451094-2	Boite levier R		1	*		
003-1	188656-0	Ensemble du boîtier du levier	S	1	*		
003-1		INC. 15			*		
003-2	183A10-9	Ensemble du boîtier du levier	S	1			
003-2		INC. 15					
004	638663-8	Unité responsable		1			
005	451081-1	Porte-câbles		1			
006	451213-0	Tube ondulé		1			
007	168527-7	Câble de commande		1			
008	451083-7	Levier verrou		1			
009	233541-3	Ressort de torsion 7		1			
010	233540-5	Ressort de torsion 11		1			
011	451084-5	Levier de gaz		1			
012	451085-3	Couvercle du commutateur		1	*		
012-1	455722-1	Couvercle du commutateur	S	1			
013	451082-9	Gâchette allongée		1			
014	232251-9	Ressort à lame		1			
015	451093-4	Boite levier L		1	*		
015-1	188656-0	Ensemble du boîtier du levier	S	1	*		
015-1		INC. 3			*		
015-2	183A10-9	Ensemble du boîtier du levier	S	1			
015-2		INC. 3					
016	266326-2	Vis taraudeuse à tête bombée 4X18		1			
017	451096-8	Manche R		1	*		
017-1	188659-4	Ensemble du manche	S	1			
017-1		INC. 18					
018	451095-0	Manche L		1	*		
018-1	188659-4	Ensemble du manche	S	1			
018-1		INC. 17					
019	922256-4	Boulon à tête cylindrique à six pans creux M5X35 W		1			
020	331862-8	Poignée 19		1			
021	168524-3	Bouton 57		1	*		
021-1	168796-0	Bouton 57	<	1			
022	318429-9	Dispositif de serrage de la poignée		1			
023	318428-1	Porte-poignée		1			
024	233202-5	Ressort boudin 20		1			
025	318427-3	Porte-tuyau		1			
026	318426-5	Bride de serrage		1			
027	922241-7	Boulon à tête cylindrique à six pans creux M5X25 W		2			
028	195143-2	Ensemble crochet		1			

028		INC. 29					
029	911233-1	Vis à tête cylindrique M5X20 WR		1			
030	451526-9	Serre-fils		2			
031	140041-5	Arbre tubulaire complet		1			
032	810536-9	Étiquette d’avertissement		1			
033	806904-2	Numéro de série. étiquette		1	*		
033-1	819760-1	Étiquette du code de date	<	1	*		
033-2	814A82-0	Étiquette du code de date	X	1	*		
033-3	801D19-4	Numéro de série. étiquette	<	1			
034	922256-4	Boulon à tête cylindrique à six pans creux M5X35 W		1			
035	324893-4	Arbre		1	*		
035-1	327056-1	Arbre	O	1			
036	922218-2	Boulon à tête cylindrique à six pans creux M5X14 WR		2	*		
036-1	922206-9	Boulon à tête cylindrique à six pans creux M5X10 W	>	2			
037	125556-3	Ensemble du boîtier d’engrenage		1	*		
037		INC. 40-46,49-54			*		
037-1	123833-7	Ensemble du boîtier d’engrenage	S	1	*		
037-1		INC. 40-42,44-46,49-54			*		
037-2	123833-7	Ensemble du boîtier d’engrenage	O	1			
037-2		INC. 40-42,44-46,49-54					
040	210049-4	Roulement à billes 609ZZ		1	*		
040-1	210157-1	Roulement à billes 609ZZ	O	1			
041	961005-4	Circlip exterieur S-9		1	*		
041-1	257986-1	Circlip exterieur S-9	O	1			
042	962103-7	Circlip int R-24		1	*		
042-1	257987-9	Circlip int R-24	O	1			
043	922241-7	Boulon à tête cylindrique à six pans creux M5X25 W		1			
044	265590-2	Boulon à tête hexagonale M8X10 R		1			
045	211019-6	Roulement à billes 626		1	*		
046	188866-9	Jeu d’axe de scie diamant		1	*		
046-1	188902-1	Jeu d’axe de scie diamant	S	1	*		
046-2	183A00-2	Jeu d’axe de scie diamant	O	1	*		
046-3	183K10-9	Jeu d’axe de scie diamant	O	1			
049	210115-7	Roulement à billes 6001LLU		1			
050	962106-1	Circlip int R-28		1	*		
050-1	257407-3	Circlip int R-28	O	1			
051	331861-0	Rondelle d’appui		1	*		
051-1	326821-5	Rondelle d’appui	O	1			
052	346084-7	Rondelle de serrage		1			
053	168526-9	Manchon		1			
054	264025-0	Écrou hexagonal M10-17		1			
055	451098-4	Dispositif de protection		1	*		
055-1	452260-4	Dispositif de protection	S	1			
056	451097-6	Couvercle de protection		1	*		
057	922353-6	Boulon à tête cylindrique à six pans creux M6X30 WR		2	*		

057-1	266579-3	Boulon à tête cylindrique à six pans creux M6X30	<	2	*		
057-2	266280-0	Boulon à tête cylindrique à six pans creux M6X25	>	2			
058	346073-2	Collier de protection		1	*		
058-1	347012-5	Collier de protection 24	S	1			
059	266326-2	Vis taraudeuse à tête bombée 4X18		1			
060	346074-0	Coupe fil a		1	*		
060-1	347050-7	Coupe fil a	<	1			
061	135361-0	Ensemble de l’extension de protecteur		1	*		
061		INC. 59,60			*		
061-1	135398-7	Ensemble de l’extension de protecteur	S	1	*		
061-1		INC. 59,60			*		
061-2	135753-3	Ensemble de l’extension de protecteur	<	1			
061-2		INC. 59,60					
062	922226-3	Boulon à tête cylindrique à six pans creux M5X18 W		2			
063	922211-6	Boulon à tête cylindrique à six pans creux M5X12 W		1			
064	424191-7	Element d'amortissement 1		1			
065	318270-0	Collier d'attache 1		1			
066	318271-8	Collier d'attache 2		1			
067	424107-2	Element d'amortissement 2		1			
068	265191-6	Vis à tête cylindrique M5X18		3	*		
068-1	922222-1	Boulon à tête cylindrique à six pans creux M5X16	X	3			
069	318329-3	Boîtier de l’embrayage		1			
070	450569-8	Entretoise		1	*		
070-1	450569-8	Entretoise	O	1			
071	961052-5	Circlip exterieur S-12		1			
072	168475-0	Cloche d'embrayage		1	*		
072-1	168809-7	Cloche d'embrayage	O	1	*		
072-2	168809-7	Cloche d'embrayage	O	1			
073	210111-5	Roulement à billes 6201LLU		1	*		
073-1	210111-5	Roulement à billes 6201LLU	O	1			
074	962151-6	Circlip int R-32		1			
075	195144-0	Jeu de supports		1			
075		INC. 76					
076	911218-7	Vis à tête cylindrique M5X14 WR		2			
077	265187-7	Vis à tête cylindrique M5X12		2	*		
077-1	911213-7	Vis à tête cylindrique M5X12 WR	O	2			
078	450654-7	Couvercle de cylindre		1			
079	819312-8	Makita étiquette logo		1			
080	450568-0	Capuchon bougie		1	*		
080-1	452144-6	Capuchon bougie	O	1			
081	808633-3	Étiquette d’indication 4 temps		1	*		
083	265189-3	Vis à tête cylindrique M4X16		2	*		
083-1	911128-8	Vis à tête cylindrique M4X16 WR	O	2			
084	266440-4	Boulon à tête cylindrique à six pans creux M5X40		2			
085	265184-3	Vis à tête poutre en treillis M5X5		1			

086	345915-7	Carter de silencieux		1			
087	168469-5	Silencieux d'échappement		1			
088	345916-5	Joint silencieux		1			
089	140023-7	Carter superieur complet		1	*		
089-1	140B46-7	Carter superieur complet	<	1			
090	162275-0	Joint cache culbuteur		1			
091	266494-1	Vis à tête cylindrique M5X16		3	*		
091-1	922223-9	Boulon à tête cylindrique à six pa ns creux M5X16 WR	X	3			
092	168534-0	Bougie d’allumage		1			
093	162274-2	Joint couvercle came		1			
094	318443-5	Couvercle came		1			
095	911218-7	Vis à tête cylindrique M5X14 WR		3	*		
095-1	266495-9	Boulon à tête cylindrique à six pa ns creux M5X14	X	3	*		
095-2	922217-4	Boulon à tête cylindrique à six pa ns creux M5X14	O	3			
096	450565-6	Jauge d'huile		1			
097	424100-6	Joint		1			
098	162276-8	Joint carter		1			
099	318442-7	Carter d'huile		1			
100	265186-9	Vis à tête cylindrique M5X18		4	*		
100-1	266495-9	Boulon à tête cylindrique à six pa ns creux M5X14	X	4	*		
100-2	922217-4	Boulon à tête cylindrique à six pa ns creux M5X14	O	4			
101	325666-8	Retenue d'huile		1			
102	424202-8	Tube d’huile		1			
103	282020-8	Collier de serrage		1			
104	266493-3	Boulon à tête cylindrique à six pa ns creux M4X10		1	*		
104-1	922111-0	Boulon à tête cylindrique à six pa ns creux M4X10 W	O	1	*		
104-2	922112-8	Boulon à tête cylindrique à six pa ns creux M4X10	O	1			
105	318440-1	Rondelle de maintien		1			
106	346083-9	Clapet lamellaire		1			
107	135375-9	Ensemble de bloc-cylindres		1			
107		INC. 108-110					
108	424201-0	Contrôle valve		2			
109	266495-9	Boulon à tête cylindrique à six pa ns creux M5X14		8	*		
109-1	922217-4	Boulon à tête cylindrique à six pa ns creux M5X14	O	8			
110	424200-2	Entretoise		2			
111	125554-7	Ensemble du bras du culbuteur		2			
112	325668-4	Pièce de retenue de ressort		2			
113	234108-0	Ressort boudin 9		2			
114	256200-2	Goupille 5		1			
115	325670-7	Clapet d’admission		1	*		
115-1	326367-1	Clapet d’admission	O	1			
116	325669-2	Soupape d’échappement		1	*		
116-1	326366-3	Soupape d’échappement	O	1			
117	125552-1	Pignon complet came		1			

NHP Motoculture
Cultivez votre univers

118	268238-5	Goupille 5		1			
119	313169-4	Came g		2			
120	268239-3	Goupille 4		1			
121	256865-0	Tringle 2.5		2			
122	195145-8	Jeu rondelle de piston		1	*		
122-1	196595-0	Jeu rondelle de piston	O	1			
123	233976-8	Pince		2			
124	318441-9	Piston		1	*		
124-1	197453-3	Jeu de piston	<	1			
C10	318441-9	Piston		1			
124-1		INC. 122,123					
125	257781-9	Axe de piston		1			
126	213147-3	Joint huile 12		1	*		
126-1	213089-1	Joint huile 12	<	1			
127	267400-9	Rondelle plate 23		1			
128	135374-1	Ensemble de vilebrequin		1	*		
128-1	135539-5	Ensemble de vilebrequin	O	1			
129	213148-1	Joint huile 10		1	*		
129-1	213769-9	Joint huile 10	<	1			
130	424105-6	Capuchon de bougie		1			
131	324891-8	Ressort de bouchon de bougie		1			
132	168501-5	Bobine d’allumage		1	*		
132-1	168816-0	Bobine d’allumage	S	1			
133	911139-3	Vis à tête cylindrique M4X20 WG		2	*		
133-1	922138-0	Boulon à tête cylindrique à six pa ns creux M4X20 WR	X	2			
134	318343-9	Volant		1	*		
134-1	319012-5	Volant	O	1			
135	267812-6	Rondelle 6		2			
136	168498-8	Patin d’embrayage		2	*		
136-1	161332-1	Patin d’embrayage	O	2			
137	267817-6	Rondelle 8		2			
138	266457-7	Boulon à épaulement à tête hex agonale M6X25		2	*		
138-1	266864-4	Boulon à épaulement à tête hex agonale M6X25	O	2			
139	265577-4	Boulon à tête hexagonale M6X16		1			
140	231858-8	Ressort du carter 6		1	*		
140-1	231881-3	Ressort du carter 7	<	1			
141	125472-9	Ensemble du bouchon du réserv oir de carburant		1	*		
141		INC. 142,143			*		
141-1	127108-6	Ensemble du bouchon du réserv oir de carburant	O	1			
141-1		INC. 142,143					
142	140435-4	Bouchon du réservoir de carbura nt		1	*		
142-1	127109-4	Ensemble du bouchon du réserv oir de carburant	O	1			
143	140436-2	Bride du bouchon complet		1			
144	810455-9	Plaque d’avertissement		1			
145	424102-2	Plaque		1			
146	424103-0	Plaque		1			
147	424104-8	Amortisseur		1			

148	450566-4	Reservoir		1			
149	163447-0	Filtre à essence		1	*		
149-1	163447-0	Filtre à essence	O	1			
150	345920-4	Collier de serrage		1			
151	168472-6	Tube complet		1			
152	195146-6	Kit lanceur		1			
152		INC. 153-160					
153	168483-1	Poulie		1			
154	266585-8	Vis taraudeuse à tête bombée 5X 12		1			
155	451938-6	Collier		1			
156	451937-8	Dévidoir		1			
157	232258-5	Ressort spiral		1			
158	325923-4	Bras articule		1			
159	424319-7	Poignee de lanceur		1			
160	444019-3	Cable de demarrage		1			
161	809115-8	Modèle no. étiquette EBH252U		1			
162	265188-5	Vis à tête cylindrique M5X68		2			
163	345919-9	Plaque		1			
164	423376-2	Joint		1			
165	450560-6	Plaque d'étrangleur		1			
166	911218-7	Vis à tête cylindrique M5X14 WR		1			
167	450561-4	Couvercle filtre a air		1			
168	443141-3	Filtre à air		1			
169	443140-5	Filtre à air		1			
170	345918-1	Collier de serrage		1			
171	422041-0	Reniflard		1			
172	422042-8	Tuyau		1			
173	125468-0	Ensemble de plaque de nettoyage		1	*		
C10	140814-6	Boitier filtre		1	*		
173		INC. 173-181			*		
173-1	123845-0	Ensemble de plaque de nettoyage	O	1			
C10	140814-6	Boitier filtre		1	*		
C11	455407-9	Plaque du filtre à air	X	1			
173-1		INC. 173-181					
174	451925-5	Levier d'étrangleur		1	*		
174-1	457241-3	Levier d'étrangleur	X	1			
175	213540-1	Joint torique 15		1	*		
175-1	213094-8	Joint torique 15	X	1			
176	424316-3	Contrôle valve		1	*		
176-1	424938-9	Contrôle valve	X	1			
177	213539-6	Joint torique 14		1	*		
177-1	213093-0	Joint torique 14	X	1			
178	451924-7	Plaque du clapet anti-retour		1	*		
178-1	457240-5	Plaque du clapet anti-retour	X	1			
179	424315-5	Contrôle valve		1	*		
179-1	424937-1	Contrôle valve	X	1			
180	168577-2	Joint séparateur		1	*		
180-1	161572-1	Joint séparateur	X	1			
181	168576-4	Plaque de séparation		1	*		

NHP Motoculture
Cultivez votre univers

181-1	161571-3	Plaque de séparation	X	1			
182	413121-3	Joint carburateur		1			
183	922228-9	Boulon à tête cylindrique à six pa ns creux M5X18 WR		2			
184	450559-1	Isolateur		1			
187	324961-3	Tuyau d’admission		1			
188	413120-5	Joint d'isolant		1			
189	213078-6	Joint torique 10		1			
190	922213-2	Boulon à tête cylindrique à six pa ns creux M5X12 WR		1			
191	450562-2	Dispositif de serrage		1			
193	168497-0	Carburateur		1			
193		INC. 194,196-210					
194	140437-0	Corps de pompe		1			
194		INC. 195					
195	352010-6	Écran d’entrée		1	*		
195-1	WJ00014070	INLET SCREEN	O	1			
196	442154-1	Membrane de commande jeu		1			
197	168574-8	Diaphragme de dosage		1	*		
197-1	WJ00963279	SCREW	O	1	*		
197-2	WJ00095586	DIAPHRAGM ASS'Y	X	1			
198	140438-8	Corps de purge d’air		1			
199	424314-7	Pompe d’amorçage		1			
200	346270-0	Couvercle de pompe primaire		1			
201	266582-4	Vis taraudeuse à tête cylindrique large 3X24		4			
202	168575-6	Membrane de pompe		1	*		
202-1	WJ00009599	PUMP DIAPHRAGM	O	1			
203	442155-9	Joint de pompe		1			
204	325924-2	Jet		1			
205	213538-8	Joint torique 2		1			
206	234183-6	Ressort de compression conique 5-9		1			
207	266581-6	Vis à tête cylindrique M3X8 W		2	*		
207-1	WJ00096364	SCREW M3X8 WITH WASHER	O	2			
208	325922-6	Pivot		1			
209	413140-9	Rondelle		1			
210	257964-1	Bague de retenue (EXT) E3		1			
211	806902-6	Étiquette d'approbation des émi ssions de gaz		1	*		
211-1	806902-6	Étiquette d'approbation des émi ssions de gaz	O	1	*		
212	345964-4	Protection de réservoir		1			
213	806903-4	Numéro de série. étiquette		1	*		
213-1	814998-3	Numéro de série. étiquette	<	1			
214	911148-2	Vis à tête cylindrique M4X25 WR		2			
215	265187-7	Vis à tête cylindrique M5X12		2	*		
215-1	911213-7	Vis à tête cylindrique M5X12 WR	O	2			
216	331835-1	Entretoise		2			
217	345963-6	Dispositif de serrage		1			
218	638664-6	Unité responsable		1	*		
218-1	632E38-3	Unité responsable	S	1			
219	638665-4	Unité responsable		1	*		

219-1	632E39-1	Unité responsable	S	1			
220	324980-9	Tamis contre etincelles		1			
221	638671-9	Unité responsable		1			
222	413143-3	Rondelle		2			
A01	122855-4	Ensemble de la lanière		1	*		
A01-1	122906-3	Ensemble de la lanière	O	1			
C10	140400-3	Crochet complet		1			
A02	242072-1	Bouteille d'huile		1	*		
A03	783013-3	Cle de montage 10-16 16-17		1			
A04	783217-7	Clé hexagonale 5		1	*		
A04-1	783232-1	Clé hexagonale 5	O	1	*		
A04-2	783217-7	Clé hexagonale 5	O	1			
A05	783223-2	Clé hexagonale 4		1	*		
A05-1	783202-0	Clé hexagonale 4	O	1			
A06	831304-7	Sac accessoires		1			
A07	450573-7	Protection outil		2	*		
A07-1	456924-2	Protection outil	O	1			
A08	B-01878	STAR BLADE 230-4T		1	*		
A08-1	B-14118	STAR BLADE 230X4TX25.4	<	1	*		
A08-2	D-66008	BRUSH CUTTER BLADE230X4T	<	1			
A10	195500-4	Jeu d'huile		1	*		
A10-1	197007-6	Jeu d'huile	O	1	*		
A10-2	191A18-9	Jeu d'huile	O	1	*		
A10-3	197007-6	Jeu d'huile	O	1			
E02	819430-2	Étiquette d’avertissement		1			
F03	196129-9	Ensemble d’assemblage de laniè re		1			
F04	196713-0	Kit de maintenance		1			

Veuillez indiquer les pièces n ° lorsque votre commande. Date d'impression 11/24/2025

NHP Motoculture
Cultivez votre univers