Retrouvez cette piece sur nhp-motoculture.fr en cliquant sur la reference

Model No.EBH255E BRUSH CUTTER

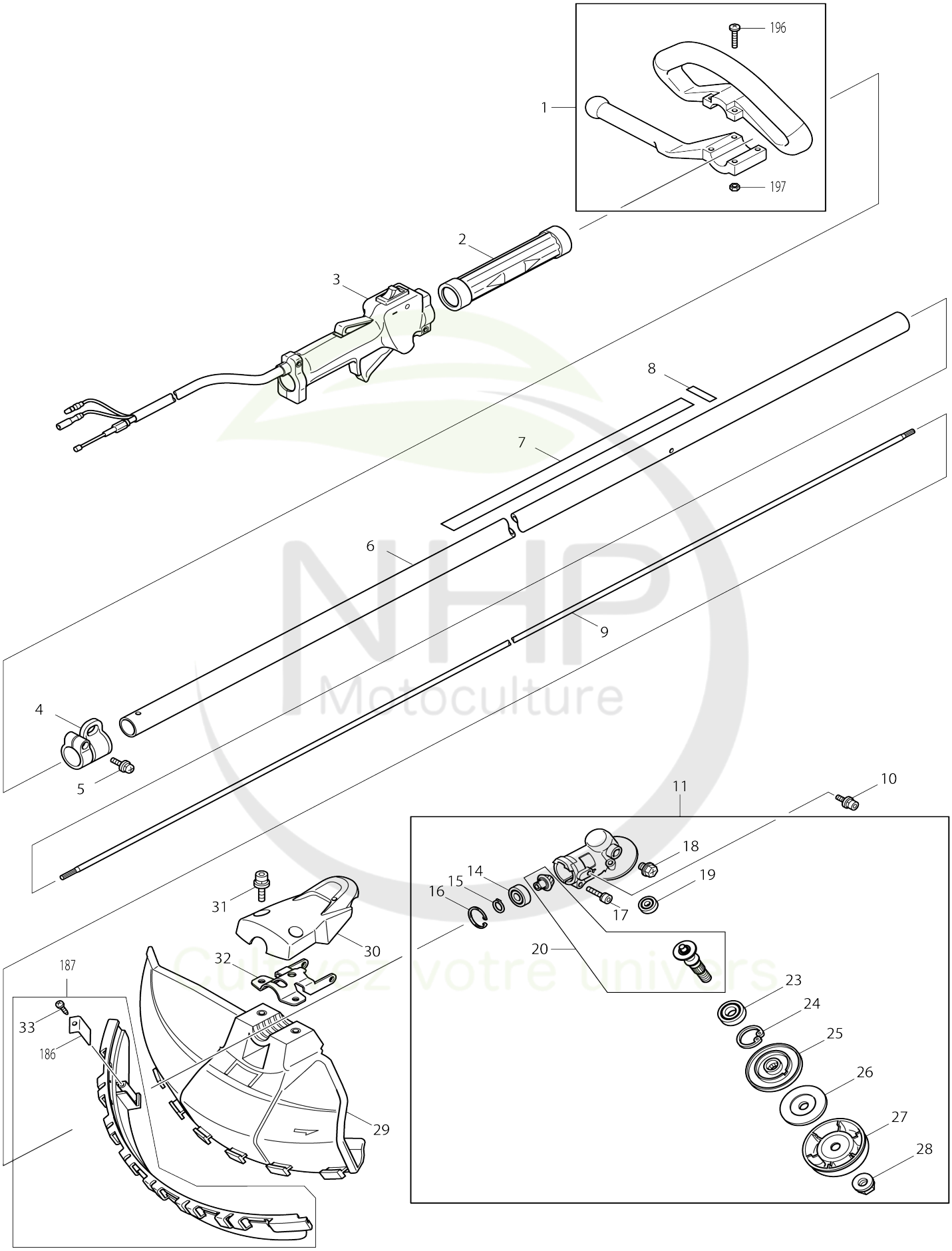

Model No.EBH253L BRUSH CUTTER

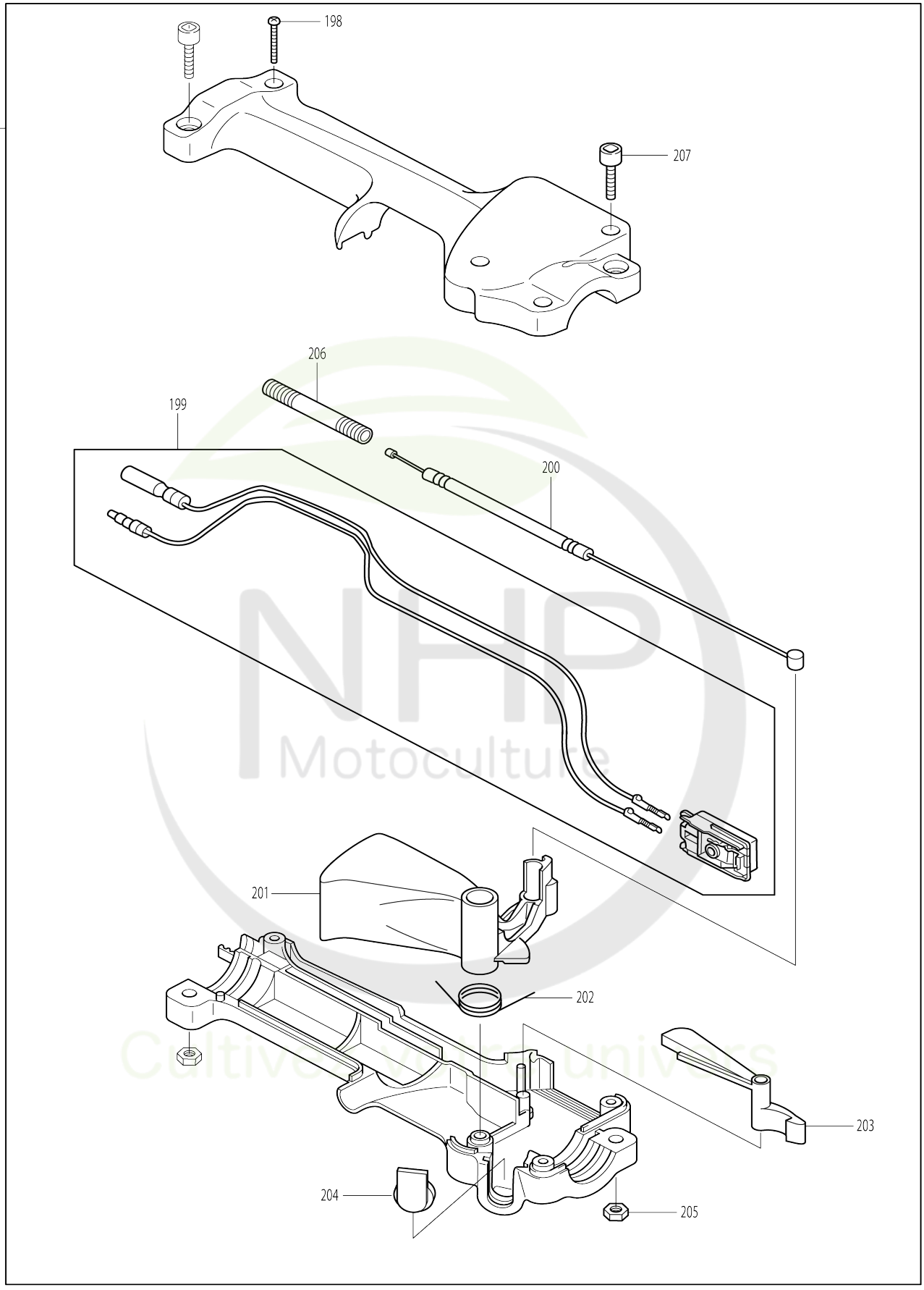

Model No.EBH253L BRUSH CUTTER

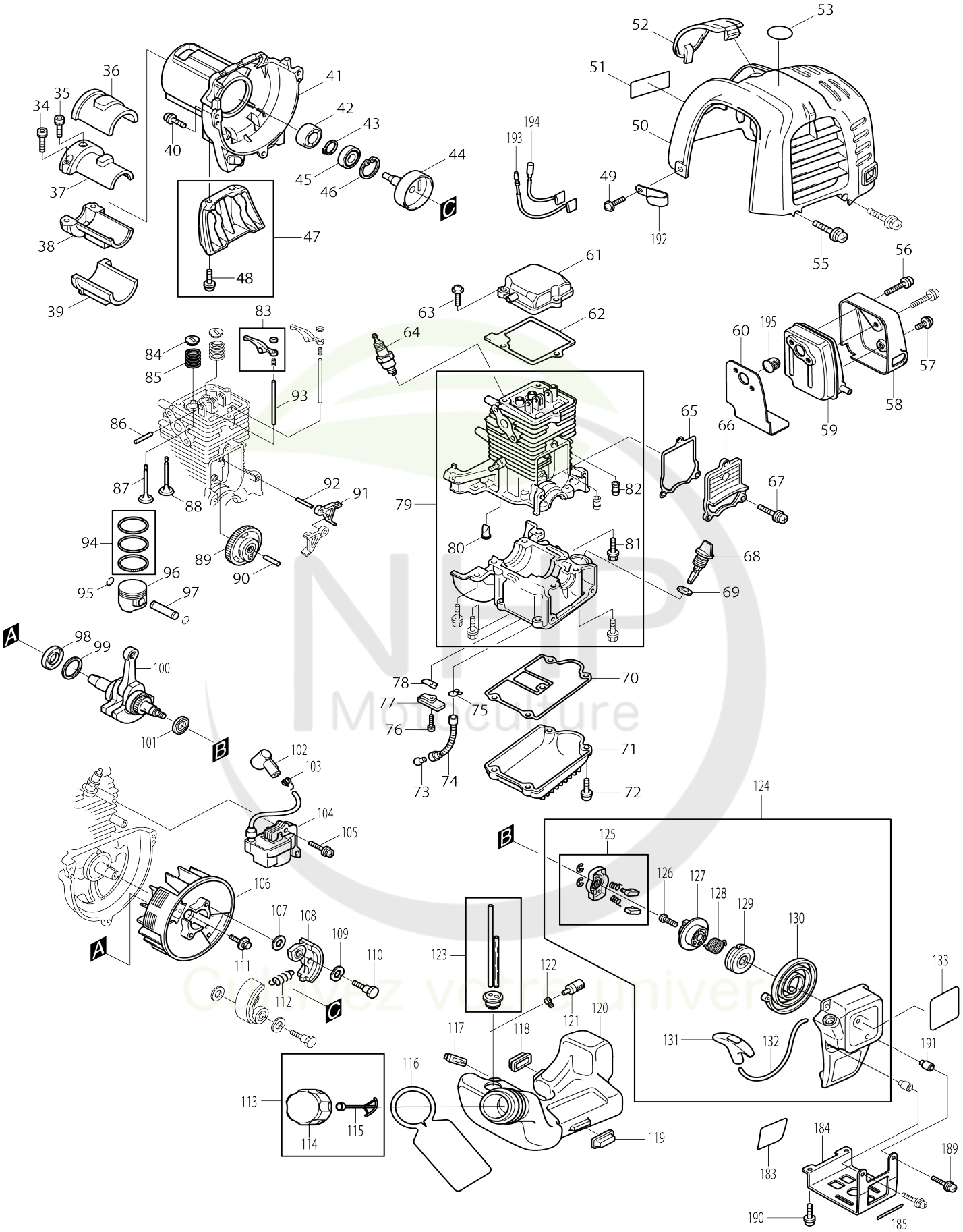

Model No.EBH253L BRUSH CUTTER

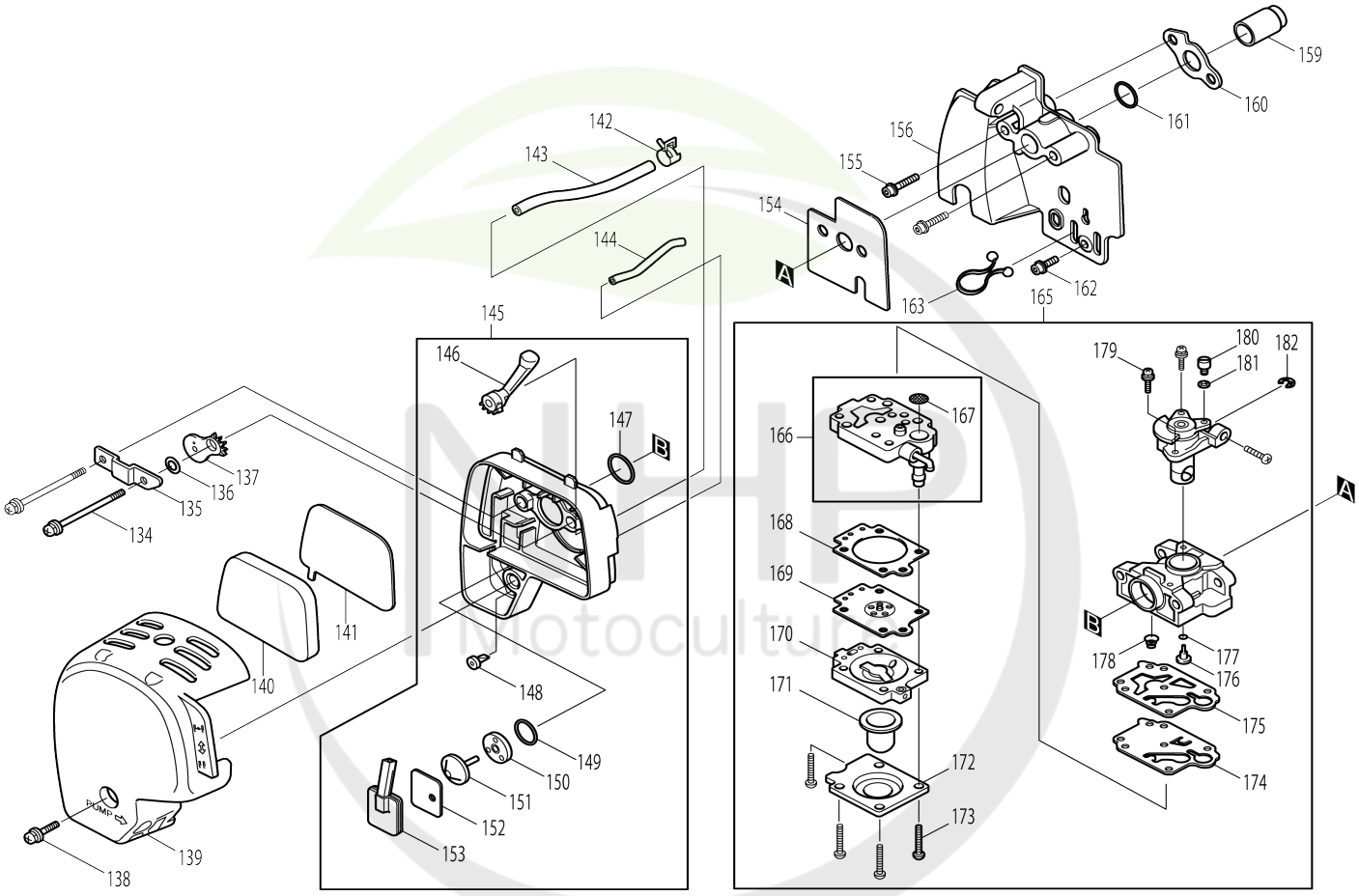

Model No.EBH253L BRUSH CUTTER

Numéro d'article	N ° de pièces	Description	Interchangeabilité	Q'ty	Nouvelle / ancienne	Note 1	Note 2
001	125567-8	Ensemble de la poignée		1	*		
001-1	195215-3	Ensemble de poignée arceau	S	1	*		
001-1		INC. 224-226			*		
001-2	195215-3	Ensemble de poignée arceau	<	1			
C10	783014-1	Visseuse 2		1			
001-2		INC. 224-226					
002	450659-7	Entretoise		1	*		
002-1	451601-1	Entretoise 24	S	1			
003	125495-7	Levier de commande assemblage		1	*		
003-1	125759-9	Levier de commande assemblage	S	1	*		
003-1		INC. 208-223			*		
003-2	126487-9	Levier de commande assemblage	<	1			
003-2		INC. 208-223					
004	195143-2	Ensemble crochet		1			
004		INC. 5					
005	911233-1	Vis à tête cylindrique M5X20 WR		1			
006	140041-5	Arbre tubulaire complet		1			
007	810537-7	Étiquette d’avertissement		1			
008-1	819760-1	Étiquette du code de date		1	*		
008-2	814A82-0	Étiquette du code de date	X	1	*		
008-3	801D19-4	Numéro de série. étiquette	<	1			
009	324893-4	Arbre		1	*		
009-1	327056-1	Arbre	O	1			
010	922218-2	Boulon à tête cylindrique à six pans creux M5X14 WR		2	*		
010-1	922206-9	Boulon à tête cylindrique à six pans creux M5X10 W	>	2			
011	125556-3	Ensemble du boîtier d’engrenage		1	*		
011		INC. 14-20,23-28			*		
011-1	123833-7	Ensemble du boîtier d’engrenage	S	1	*		
011-1		INC. 14-16,18-20,23-28			*		
011-2	123833-7	Ensemble du boîtier d’engrenage	O	1			
011-2		INC. 14-16,18-20,23-28					
014	210049-4	Roulement à billes 609ZZ		1	*		
014-1	210157-1	Roulement à billes 609ZZ	O	1			
015	961005-4	Circlip exterieur S-9		1	*		
015-1	257986-1	Circlip exterieur S-9	O	1			
016	962103-7	Circlip int R-24		1	*		
016-1	257987-9	Circlip int R-24	O	1			
017	922241-7	Boulon à tête cylindrique à six pans creux M5X25 W		1			
018	265590-2	Boulon à tête hexagonale M8X10 R		1			
019	211019-6	Roulement à billes 626		1	*		

NHP Motoculture
Cultivez votre univers

020	188866-9	Jeu d’axe de scie diamant		1	*		
020-1	188902-1	Jeu d’axe de scie diamant	S	1	*		
020-2	183A00-2	Jeu d’axe de scie diamant	O	1	*		
020-3	183K10-9	Jeu d’axe de scie diamant	O	1			
023	210115-7	Roulement à billes 6001LLU		1			
024	962106-1	Circlip int R-28		1	*		
024-1	257407-3	Circlip int R-28	O	1			
025	331861-0	Rondelle d’appui		1	*		
025-1	326821-5	Rondelle d’appui	O	1			
026	346084-7	Rondelle de serrage		1			
027	168526-9	Manchon		1			
028	264025-0	Écrou hexagonal M10-17		1			
029	451098-4	Dispositif de protection		1	*		
029-1	452260-4	Dispositif de protection	S	1			
030	451097-6	Couvercle de protection		1	*		
031	922353-6	Boulon à tête cylindrique à six pans creux M6X30 WR		2	*		
031-1	266579-3	Boulon à tête cylindrique à six pans creux M6X30	<	2	*		
031-2	266280-0	Boulon à tête cylindrique à six pans creux M6X25	>	2			
032	346073-2	Collier de protection		1	*		
032-1	347012-5	Collier de protection 24	S	1			
033	266326-2	Vis taraudeuse à tête bombée 4X18		1			
034	922226-3	Boulon à tête cylindrique à six pans creux M5X18 W		2			
035	922211-6	Boulon à tête cylindrique à six pans creux M5X12 W		1			
036	424191-7	Element d'amortissement 1		1			
037	318270-0	Collier d'attache 1		1			
038	318271-8	Collier d'attache 2		1			
039	424107-2	Element d'amortissement 2		1			
040-1	922222-1	Boulon à tête cylindrique à six pans creux M5X16		3			
041	318329-3	Boîtier de l’embrayage		1			
042	450569-8	Entretoise		1	*		
042-1	450569-8	Entretoise	O	1			
043	961052-5	Circlip exterieur S-12		1			
044	168475-0	Cloche d'embrayage		1	*		
044-1	168809-7	Cloche d'embrayage	O	1	*		
044-2	168809-7	Cloche d'embrayage	O	1			
045	210111-5	Roulement à billes 6201LLU		1	*		
045-1	210111-5	Roulement à billes 6201LLU	O	1			
046	962151-6	Circlip int R-32		1			
047	195144-0	Jeu de supports		1			
047		INC. 48					
048	911218-7	Vis à tête cylindrique M5X14 WR		2			
049-1	911213-7	Vis à tête cylindrique M5X12 WR		2			
050	450654-7	Couvercle de cylindre		1			
051	819312-8	Makita étiquette logo		1			
052	450568-0	Capuchon bougie		1	*		
052-1	452144-6	Capuchon bougie	O	1			
053	808633-3	Étiquette d’indication 4 temps		1	*		

NHP Motoculture
Cultivez votre univers

055-1	911128-8	Vis à tête cylindrique M4X16 WR		2			
056	266440-4	Boulon à tête cylindrique à six pans creux M5X40		2			
057	265184-3	Vis à tête poutre en treillis M5X5		1			
058	345915-7	Carter de silencieux		1			
059	168469-5	Silencieux d'échappement		1			
060	345916-5	Joint silencieux		1			
061	140023-7	Carter superieur complet		1	*		
061-1	140B46-7	Carter superieur complet	<	1			
062	162275-0	Joint cache culbuteur		1			
063-1	922223-9	Boulon à tête cylindrique à six pans creux M5X16 WR		3			
064	168534-0	Bougie d’allumage		1			
065	162274-2	Joint couvercle came		1			
066	318443-5	Couvercle came		1			
067-1	266495-9	Boulon à tête cylindrique à six pans creux M5X14		3	*		
067-2	922217-4	Boulon à tête cylindrique à six pans creux M5X14	O	3			
068	450565-6	Jauge d'huile		1			
069	424100-6	Joint		1			
070	162276-8	Joint carter		1			
071	318442-7	Carter d'huile		1			
072-1	266495-9	Boulon à tête cylindrique à six pans creux M5X14		4	*		
072-2	922217-4	Boulon à tête cylindrique à six pans creux M5X14	O	4			
073	325666-8	Retenue d'huile		1			
074	424202-8	Tube d’huile		1			
075	282020-8	Collier de serrage		1			
076-1	922111-0	Boulon à tête cylindrique à six pans creux M4X10 W		1	*		
076-2	922112-8	Boulon à tête cylindrique à six pans creux M4X10	O	1			
077	318440-1	Rondelle de maintien		1			
078	346083-9	Clapet lamellaire		1			
079	135375-9	Ensemble de bloc-cylindres		1			
079		INC. 80-82					
080	424201-0	Contrôle valve		2			
081	266495-9	Boulon à tête cylindrique à six pans creux M5X14		8	*		
081-1	922217-4	Boulon à tête cylindrique à six pans creux M5X14	O	8			
082	424200-2	Entretoise		2			
083	125554-7	Ensemble du bras du culbuteur		2			
084	325668-4	Pièce de retenue de ressort		2			
085	234108-0	Ressort boudin 9		2			
086	256200-2	Goupille 5		1			
087	325670-7	Clapet d’admission		1	*		
087-1	326367-1	Clapet d’admission	O	1			
088	325669-2	Soupape d’échappement		1	*		
088-1	326366-3	Soupape d’échappement	O	1			
089	125552-1	Pignon complet came		1			
090	268238-5	Goupille 5		1			

091	313169-4	Came g		2			
092	268239-3	Goupille 4		1			
093	256865-0	Tringle 2.5		2			
094	195145-8	Jeu rondelle de piston		1	*		
094-1	196595-0	Jeu rondelle de piston	O	1			
095	233976-8	Pince		2			
096	318441-9	Piston		1	*		
096-1	197453-3	Jeu de piston	<	1			
C10	318441-9	Piston		1			
096-1		INC. 94,95					
097	257781-9	Axe de piston		1			
098	213147-3	Joint huile 12		1	*		
098-1	213089-1	Joint huile 12	<	1			
099	267400-9	Rondelle plate 23		1			
100	135374-1	Ensemble de vilebrequin		1	*		
100-1	135539-5	Ensemble de vilebrequin	O	1			
101	213148-1	Joint huile 10		1	*		
101-1	213769-9	Joint huile 10	<	1			
102	424105-6	Capuchon de bougie		1			
103	324891-8	Ressort de bouchon de bougie		1			
104	168501-5	Bobine d’allumage		1	*		
104-1	168816-0	Bobine d’allumage	S	1			
105-1	922138-0	Boulon à tête cylindrique à six pa ns creux M4X20 WR		2			
106	318343-9	Volant		1	*		
106-1	319012-5	Volant	O	1			
107	267812-6	Rondelle 6		2			
108	168498-8	Patin d’embrayage		2	*		
108-1	161332-1	Patin d’embrayage	O	2			
109	267817-6	Rondelle 8		2			
110	266457-7	Boulon à épaulement à tête hex agonale M6X25		2	*		
110-1	266864-4	Boulon à épaulement à tête hex agonale M6X25	O	2			
111	265577-4	Boulon à tête hexagonale M6X16		1			
112	231858-8	Ressort du carter 6		1	*		
112-1	231881-3	Ressort du carter 7	<	1			
113	125472-9	Ensemble du bouchon du réserv oir de carburant		1	*		
113		INC. 114,115			*		
113-1	127108-6	Ensemble du bouchon du réserv oir de carburant	O	1			
113-1		INC. 114,115					
114	140435-4	Bouchon du réservoir de carbura nt		1	*		
114-1	127109-4	Ensemble du bouchon du réserv oir de carburant	O	1			
115	140436-2	Bride du bouchon complet		1			
116	810455-9	Plaque d’avertissement		1			
117	424102-2	Plaque		1			
118	424103-0	Plaque		1			
119	424104-8	Amortisseur		1			
120	450566-4	Reservoir		1			
121	163447-0	Filtre à essence		1	*		

NHP Motoculture
Cultivez votre univers

121-1	163447-0	Filtre à essence	O	1			
122	345920-4	Collier de serrage		1			
123	168472-6	Tube complet		1			
124	195147-4	Kit lanceur		1			
124		INC. 125-132					
125	168471-8	Poulie		1			
126	266585-8	Vis taraudeuse à tête bombée 5X 12		1			
127	451940-9	Came plate		1			
128	233984-9	Ressort d' amortiss.		1	*		
128-1	233578-0	Ressort d' amortiss.	O	1			
129	451939-4	Dévidoir		1			
130	232258-5	Ressort spiral		1			
131	424319-7	Poignee de lanceur		1			
132	444020-8	Cable de demarrage		1			
133	809116-6	Modèle no. étiquette EBH253L		1			
134	265188-5	Vis à tête cylindrique M5X68		2			
135	345919-9	Plaque		1			
136	423376-2	Joint		1			
137	450560-6	Plaque d’étrangleur		1			
138	911218-7	Vis à tête cylindrique M5X14 WR		1			
139	450561-4	Couvercle filtre a air		1			
140	443141-3	Filtre à air		1			
141	443140-5	Filtre à air		1			
142	345918-1	Collier de serrage		1			
143	422041-0	Reniflard		1			
144	422042-8	Tuyau		1			
145	125468-0	Ensemble de plaque de nettoyage		1	*		
C10	140814-6	Boitier filtre		1	*		
145		INC. 146-153			*		
145-1	123845-0	Ensemble de plaque de nettoyage	O	1			
C10	140814-6	Boitier filtre		1	*		
C11	455407-9	Plaque du filtre à air	X	1			
145-1		INC. 146-153					
146	451925-5	Levier d’étrangleur		1	*		
146-1	457241-3	Levier d’étrangleur	X	1			
147	213540-1	Joint torique 15		1	*		
147-1	213094-8	Joint torique 15	X	1			
148	424316-3	Contrôle valve		1	*		
148-1	424938-9	Contrôle valve	X	1			
149	213539-6	Joint torique 14		1	*		
149-1	213093-0	Joint torique 14	X	1			
150	451924-7	Plaque du clapet anti-retour		1	*		
150-1	457240-5	Plaque du clapet anti-retour	X	1			
151	424315-5	Contrôle valve		1	*		
151-1	424937-1	Contrôle valve	X	1			
152	168577-2	Joint séparateur		1	*		
152-1	161572-1	Joint séparateur	X	1			
153	168576-4	Plaque de séparation		1	*		
153-1	161571-3	Plaque de séparation	X	1			

154	413121-3	Joint carburateur		1			
155	922228-9	Boulon à tête cylindrique à six pa ns creux M5X18 WR		2			
156	450559-1	Isolateur		1			
159	324961-3	Tuyau d’admission		1			
160	413120-5	Joint d'isolant		1			
161	213078-6	Joint torique 10		1			
162	922213-2	Boulon à tête cylindrique à six pa ns creux M5X12 WR		1			
163	450562-2	Dispositif de serrage		1			
165	168497-0	Carburateur		1			
165		INC. 166,168-182					
166	140437-0	Corps de pompe		1			
166		INC. 167					
167	352010-6	Écran d’entrée		1	*		
167-1	WJ00014070	INLET SCREEN	O	1			
168	442154-1	Membrane de commande jeu		1			
169	168574-8	Diaphragme de dosage		1	*		
169-1	WJ00963279	SCREW	O	1	*		
169-2	WJ00095586	DIAPHRAGM ASS'Y	X	1			
170	140438-8	Corps de purge d’air		1			
171	424314-7	Pompe d’amorçage		1			
172	346270-0	Couvercle de pompe primaire		1			
173	266582-4	Vis taraudeuse à tête cylindrique large 3X24		4			
174	168575-6	Membrane de pompe		1	*		
174-1	WJ00009599	PUMP DIAPHRAGM	O	1			
175	442155-9	Joint de pompe		1			
176	325924-2	Jet		1			
177	213538-8	Joint torique 2		1			
178	234183-6	Ressort de compression conique 5-9		1			
179	266581-6	Vis à tête cylindrique M3X8 W		2	*		
179-1	WJ00096364	SCREW M3X8 WITH WASHER	O	2			
180	325922-6	Pivot		1			
181	413140-9	Rondelle		1			
182	257964-1	Bague de retenue (EXT) E3		1			
183	806902-6	Étiquette d'approbation des émi ssions de gaz		1	*		
183-1	806902-6	Étiquette d'approbation des émi ssions de gaz	O	1	*		
184	345964-4	Protection de réservoir		1			
185-1	814998-3	Numéro de série. étiquette		1			
186	346074-0	Coupe fil a		1	*		
186-1	347050-7	Coupe fil a	<	1			
187	135361-0	Ensemble de l’extension de prot ecteur		1	*		
187		INC. 33,186			*		
187-1	135398-7	Ensemble de l’extension de prot ecteur	S	1	*		
187-1		INC. 33,186			*		
187-2	135753-3	Ensemble de l’extension de prot ecteur	<	1			
187-2		INC. 33,186					

NHP Motoculture
Cultivez votre univers

189	911148-2	Vis à tête cylindrique M4X25 WR		2			
190-1	911213-7	Vis à tête cylindrique M5X12 WR		2			
191	331835-1	Entretoise		2			
192	345963-6	Dispositif de serrage		1			
193	638664-6	Unité responsable		1	*		
193-1	632E38-3	Unité responsable	S	1			
194	638665-4	Unité responsable		1	*		
194-1	632E39-1	Unité responsable	S	1			
195	324980-9	Tamis contre etincelles		1			
196	266583-2	Vis à tête cylindrique M5X25		4	*		
196-1	266845-8	Vis à tête bombée M5X25		4	*		
197	264037-3	Écrou hexagonal M5		4	*		
197-1	264093-3	Écrou hexagonal M5	O	4	*		
198	266584-0	Vis taraudeuse à tête cylindrique large 4X20		4	*		
199	638704-0	Unité d'interrupteur		1	*		
200	168579-8	Câble de commande		1	*		
201	451933-6	Levier long		1	*		
202	233568-3	Ressort de torsion		1	*		
203	451934-4	Levier d'arrêt		1	*		
204	451936-0	Haut		1	*		
205	264038-1	Écrou hexagonal M5		2	*		
206	451935-2	Tube ondulé		1	*		
207	922233-6	Boulon à tête cylindrique à six pans creux M5X20 WR		2	*		
208	233540-5	Ressort de torsion 11		1			
209	233541-3	Ressort de torsion 7		1			
210	266326-2	Vis taraudeuse à tête bombée 4X 18		4			
211	922218-2	Boulon à tête cylindrique à six pans creux M5X14 WR		2	*		
211-1	922206-9	Boulon à tête cylindrique à six pans creux M5X10 W	>	2			
212	188832-6	Ensemble du boîtier du levier		1			
213	346248-3	Dispositif de serrage 24		2	*		
213-1	346248-3	Dispositif de serrage 24	O	2			
214	266130-9	Vis taraudeuse à tête bombée 3X 16		1			
215	168549-7	Câble de commande		1			
216	232251-9	Ressort à lame		1			
217	451592-6	Levier de gaz		1	*		
217-1	455313-8	Levier de gaz	<	1			
218	451593-4	Levier de verrouillage		1			
219	451594-2	Gâchette allongée		1			
220	451595-0	Couvercle du commutateur		1			
221	451602-9	Tube ondulé		1			
222	638676-9	Unité responsable		1			
223	638677-7	Unité responsable		1			
224	451598-4	Poignée arceau 24		1			
225	451599-2	Dispositif de serrage de la poignée 24		1			
226	922253-0	Boulon à tête cylindrique à six pans creux M5X30 WR		4	*		
226-1	911253-5	Vis à tête cylindrique M5X30 WR	<	4			

227	413143-3	Rondelle		2			
228	808723-2	Étiquette d’avertissement		1			
A01	125516-5	Ensemble de la lanière		1			
A02	242072-1	Bouteille d'huile		1	*		
A03	783013-3	Cle de montage 10-16 16-17		1			
A04	783217-7	Clé hexagonale 5		1	*		
A04-1	783232-1	Clé hexagonale 5	O	1	*		
A04-2	783217-7	Clé hexagonale 5	O	1			
A05	783223-2	Clé hexagonale 4		1	*		
A05-1	783202-0	Clé hexagonale 4	O	1			
A06	831304-7	Sac accessoires		1			
A07-1	B-05125	ULTRA AUTO 4 M BRAND MHI		1			
A10	195500-4	Jeu d'huile		1	*		
A10-1	197007-6	Jeu d'huile	O	1	*		
A10-2	191A18-9	Jeu d'huile	O	1	*		
A10-3	197007-6	Jeu d'huile	O	1			
E02	819430-2	Étiquette d’avertissement		1			
F03	196713-0	Kit de maintenance		1			

Veuillez indiquer les pièces n ° lorsque votre commande. Date d'impression 11/24/2025

NHP Motoculture
Cultivez votre univers