Retrouvez cette piece sur nhp-motoculture.fr en cliquant sur la reference

Model No.EBHS FR DEBROUSSAILLEUSE TREMPS 3 kms

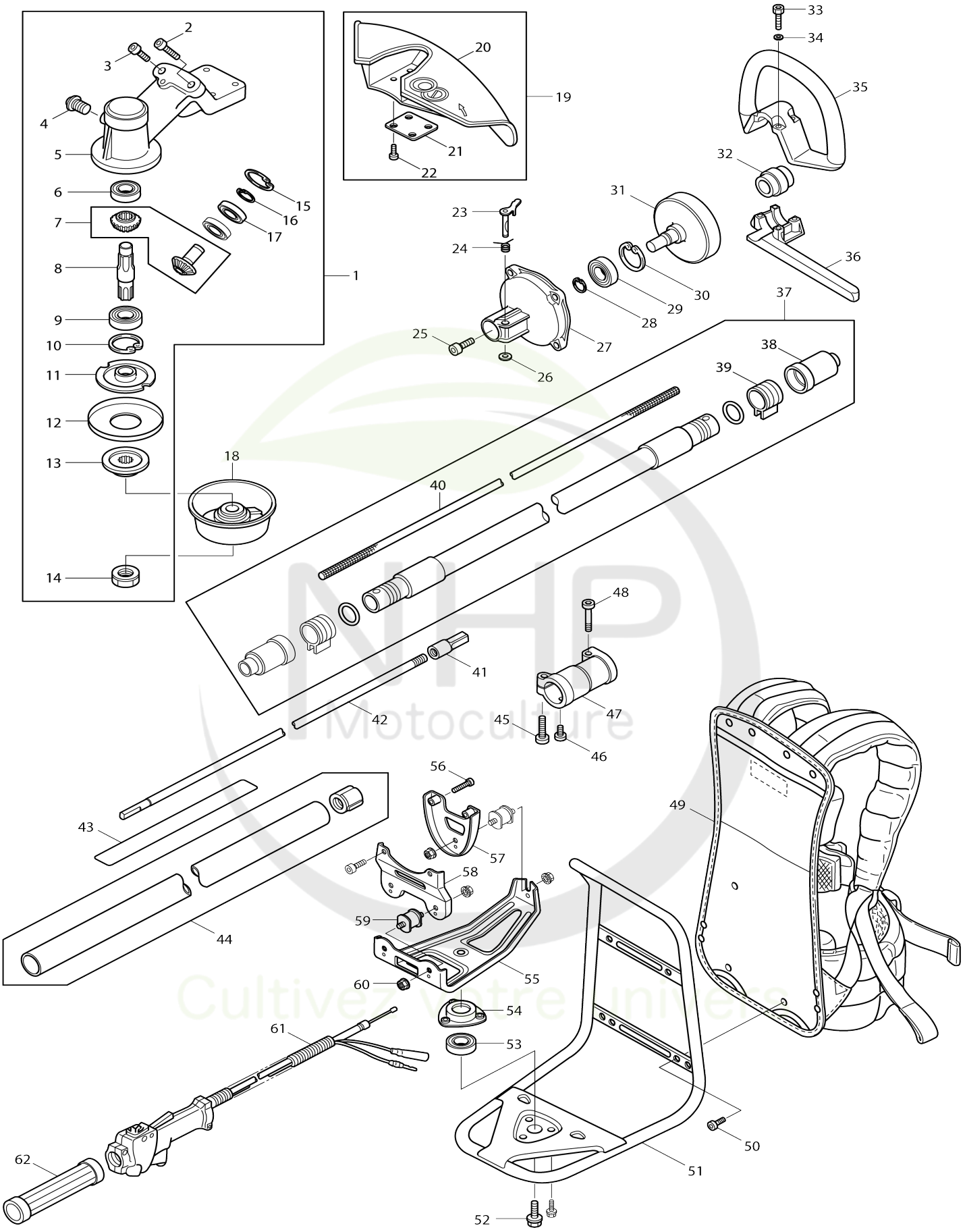

Model No.EBH341R DEBROUSSAILLEUSE 4TEMPS 34cm3

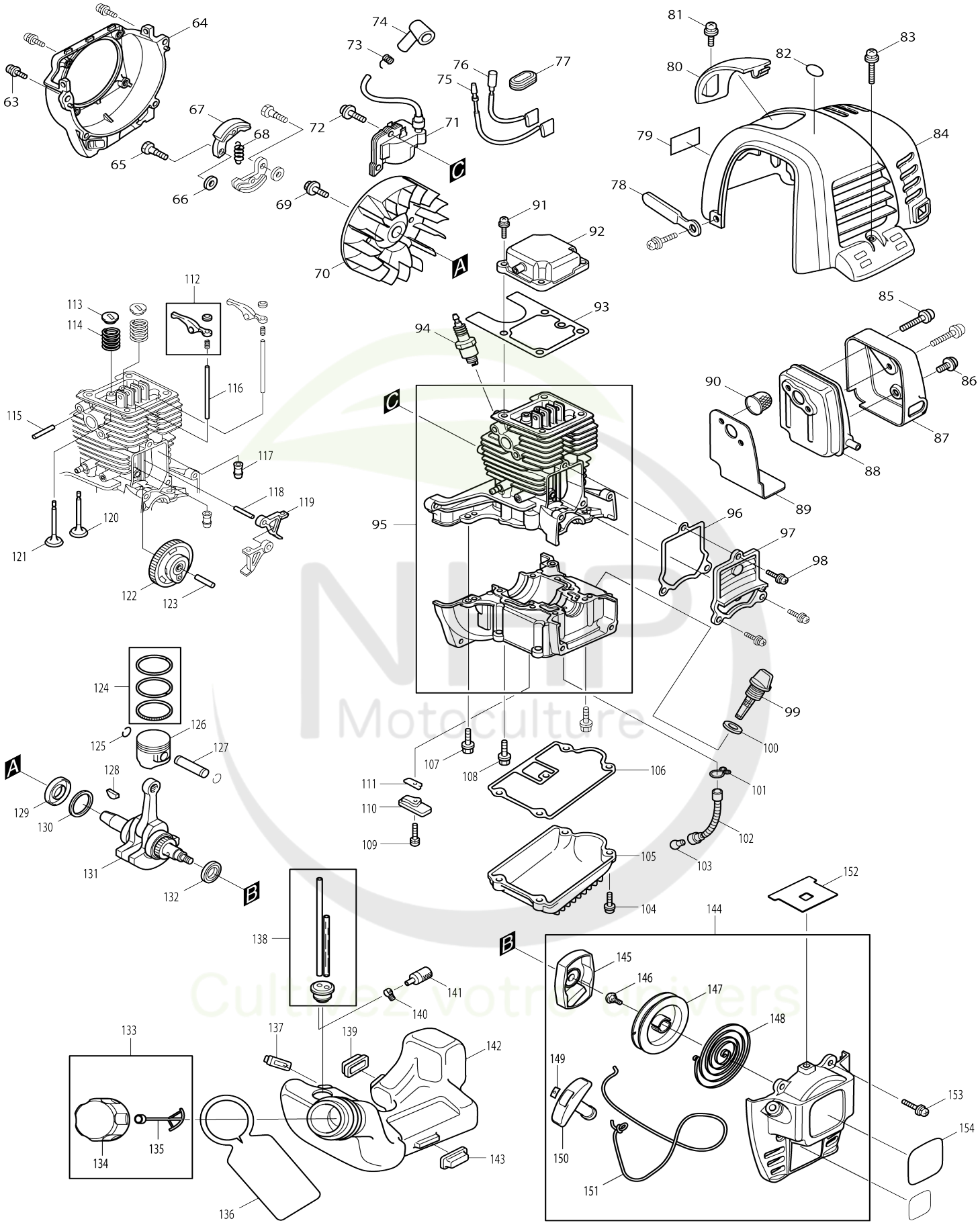

Model No.EBH341R DEBROUSSAILLEUSE 4TEMPS 34cm3

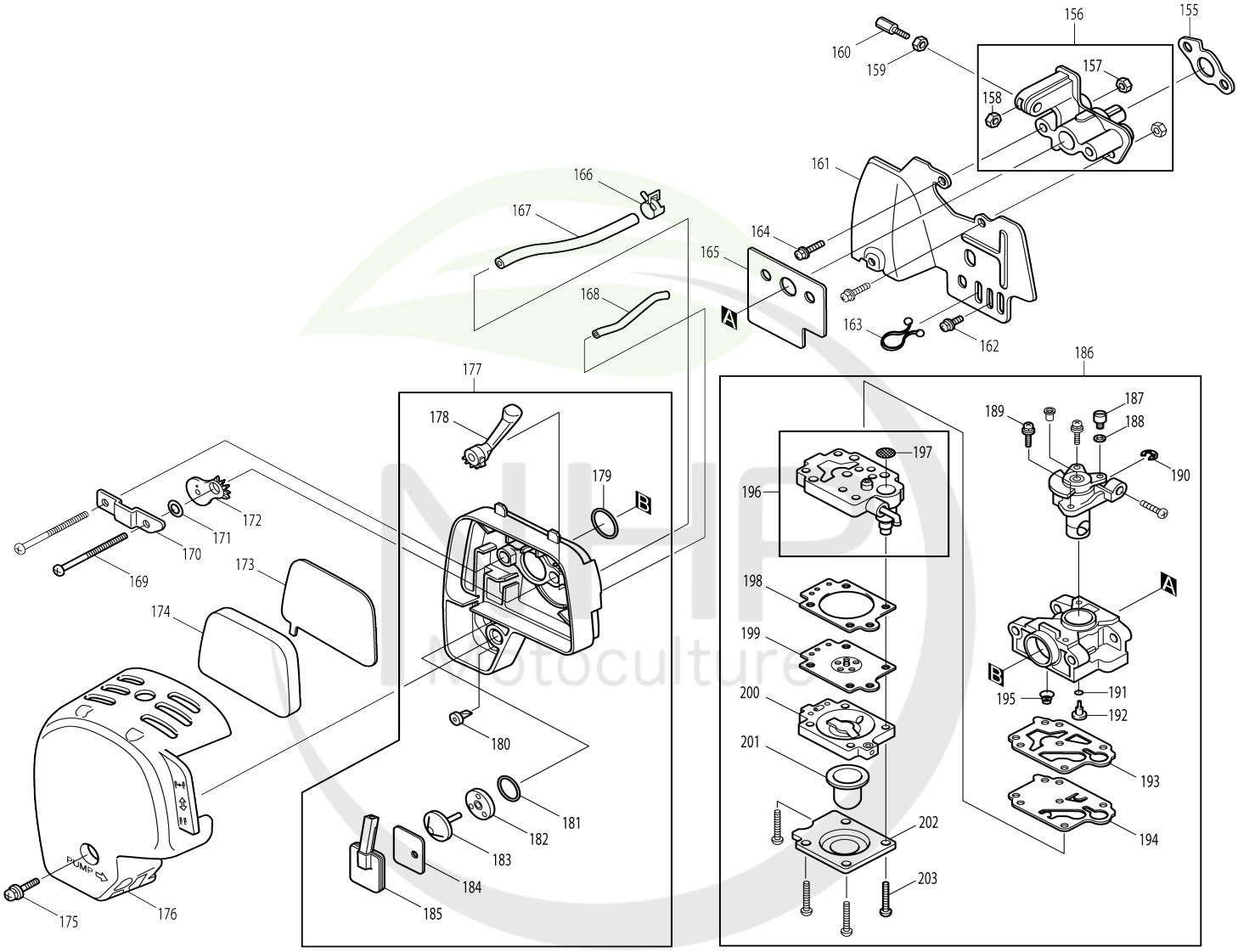

Cultivez votre univers

Model No.EBH341R DEBROUSSAILLEUSE 4TEMPS 34cm3

Numéro d'article	N ° de pièces	Description	Interchangeabilité	Q'ty	Nouvelle / ancienne	Note 1	Note 2
001-3	XNR0000496	GEAR CASE ASSY		1			
001-3		INC. 2-17					
002-1	XNR0000098	TORX SCREW M5X20		2			
003-1	XNR0000094	TORX BOLT M5X10		1			
004-2	XNR0000478	BOLT M6X8		1			
005-3	XNR0000497	GEAR CASE		1			
006-1	XNR0000046	BALL BEARING		2			
007-2	XNR0000499	GEAR ASSY		1			
008-2	XNR0000492	GEAR SHAFT		1			
009-1	XNR0000053	BALL BEARING 6001LL		1			
010-1	XNR0000073	SNAP RING R-28		1			
011-1	XNR0000158	BLADE HOLDER		1			
012-1	XNR0000473	GRASS COVER(B)		1			
013-1	XNR0000348	BLADE CAP		1			
014-1	XNR0000329	NUT M10X1.25		1			
015-1	XNR0000072	SNAP RING R-26		1			
016-1	XNR0000066	SNAP RING S-10		1			
017-1	XNR0000048	BALL BEARING #6000Z		1			
018-1	XNR0000350	NUT COVER		1			
019-3	XNR0000501	GUARD ASS'Y		1			
019-3		INC. 20-22					
020-4	XNR0000502	GUARD COMPLETE		1			
021-4	XNR0000503	PLATE		1			
022-3	XNR0000101	TORX SCREW M5X20		4			
023-1	XNR0000296	JOINT PIN COMPLETE		1			
024-1	XNR0000297	PIN SPRING		1			
025-1	XNR0000113	TORX SCREW M6X18		4			
026-1	XNR0000065	SNAP RING E-5		1			
027-1	XNR0000182	CLUTCH HOUSING		1			
028-1	XNR0000070	SNAP RING S-15		1			
029-1	XNR0000059	BALL BEARING		1			
030-1	XNR0000075	SNAP RING R-35		1			
031-1	XNR0000183	CLUTCH DRUM		1			
032-1	XNR0000314	HANDLE RUBBER		1			
033	065053000N	VIS		4			
034-1	XNR0000032	PLAIN WASHER 5 M5		4			
035-1	XNR0000304	LOOP HANDLE		1			
036-1	XNR0000320	LOOP HANDLE HOLDER		1			
037-1	XNR0000187	FLEXIBLE SHAFT/LINER ASSY		1			
037-1		INC. 38-40					
038-1	XNR0000364	LINER CAP (B)		2			
039-2	XNR0000504	CORD STAY		2			
040-1	XNR0000326	FLEXIBLE SHAFT		1			
041-1	XNR0000168	SHAFT JOINT		1			
042-1	XNR0000167	DRIVE SHAFT		1			
043-2	809K81-5	Étiquette d’avertissement		1			
044-1	XNR0000166	MAIN PIPE COMPLETE		1			

NHP Motoculture
Cultivez votre univers

045-1	XNR0000098	TORX SCREW M5X20		1			
046-1	XNR0000092	TORX SMALL HEAD M5X8		1			
047-1	XNR0000165	CASE JOINT		1			
048-1	XNR0000105	TORX SCREW M5X30		1			
049-2	XNR0000474	BAND		1			
050-1	XNR0000122	BOLT(3)M5X12		7			
051-1	XNR0000185	FRAME		1			
052-1	XNR0000016	BOLT(3)M8X20		1			
053-1	XNR0000057	BALL BEARING		1			
054-1	XNR0000293	BEARING COVER		1			
055-1	XNR0000199	ENGIN STAY		1			
056	065052500N	VIS		2			
057-1	XNR0000201	RECOIL STAY		1			
058-1	XNR0000200	HOUSING STAY		1			
059-1	XNR0000234	AV RUBBER		3			
060-1	XNR0000029	NUT M6		6			
061-1	XNR0000131	THROTTLE LEVER AY		1			
062-1	XNR0000355	COLLAR		1			
063-1	266813-1	Boulon à tête cylindrique à six pa ns creux M5X16 WR		4			
064-1	318614-4	Carter de ventilateur		1			
065-2	266571-9	Boulon à tête hexagonale et épa ulement M8X23		2			
066-1	267424-5	Rondelle plate 8		2			
067-2	125757-3	Ensemble de l’embrayage		1			
C10	AN04002000	MASSELOTTE EMBRAYAGE		2			
067-2		INC. 68					
068-3	AN02010C00	RESSORT DE TENSION 9		1			
069-1	265577-4	Boulon à tête hexagonale M6X16		1			
070-2	319035-3	Volant		1			
071-2	168816-0	Bobine d’allumage		1			
072	0043704200	SCREW ASS'Y M4X20		2			
073-1	324891-8	Ressort de bouchon de bougie		1			
074-1	424105-6	Capuchon de bougie		1			
075-2	632E38-3	Unité responsable		1			
076-2	632E39-1	Unité responsable		1			
077-1	424313-9	Rondelle isolante		1			
078-1	345963-6	Dispositif de serrage		1			
080-2	455001-7	Capuchon bougie		1			
081-1	266572-7	Vis à tête poutre en treillis M5X8		1			
082	5929505400	LABEL		1			
083-1	266808-4	Vis à tête cylindrique M5X12 WR		3			
084-3	451875-4	Couvercle de cylindre		1			
085-1	266440-4	Boulon à tête cylindrique à six pa ns creux M5X40		2			
086	0140059962	SCREW M5X5		1			
087-1	345915-7	Carter de silencieux		1			
088-1	168469-5	Silencieux d'échappement		1			
089-1	345916-5	Joint silencieux		1			
090-1	324980-9	Tamis contre etincelles		1			
091-1	266494-1	Vis à tête cylindrique M5X16		4			
092-1	140419-2	Carter superieur complet		1			

NHP Motoculture
Motivez votre univers

093-1	162307-3	Joint cache culbuteur		1			
094-1	168401-9	Bougie d’allumage		1			
095-3	123991-9	Ensemble de bloc-cylindres		1			
C10	125755-7	Ensemble de bloc-cylindres		1			
095-3		INC. 107,108,117					
096-1	162274-2	Joint couvercle came		1			
097-1	318443-5	Couvercle came		1			
098	0043605140	SCREW ASS'Y M5X14		3			
099-1	450565-6	Jauge d'huile		1			
100-1	424100-6	Joint		1			
101-1	282020-8	Collier de serrage		1			
102-1	424202-8	Tube d’huile		1			
103-1	325666-8	Retenue d'huile		1			
104	0043605180	SCREW ASS'Y M5X18		4			
105-1	318612-8	Carter d'huile		1			
106-1	162308-1	Joint carter		1			
107-2	266812-3	Boulon à tête cylindrique à six pa ns creux M5X16		4			
108-2	266573-5	Boulon à tête cylindrique à six pa ns creux M5X33		4			
109-1	266810-7	Boulon à tête cylindrique à six pa ns creux M4X10		1			
110-1	318440-1	Rondelle de maintien		1			
111-1	346083-9	Robinet en plomb		1			
112-1	125554-7	Ensemble du bras du culbuteur		2			
113-1	325912-9	Pièce de retenue de ressort		2			
114-2	234181-0	Ressort boudin 11		2			
115-1	256200-2	Goupille 5		1			
116-1	256866-8	Tringle 2.5		2			
117-2	424200-2	Entretoise		2			
118-1	268239-3	Goupille 4		1			
119-1	313169-4	Came g		2			
120-1	325913-7	Soupape d’échappement		1			
121-1	325914-5	Clapet d’admission		1			
122-1	125552-1	Pignon complet came		1			
123-1	268238-5	Goupille 5		1			
124-1	195141-6	Jeu rondelle de piston		1			
125-1	233983-1	Pince		2			
126-1	318613-6	Piston		1			
127-1	257796-6	Axe de piston		1			
128-1	254040-2	Clavette woodr 3		1			
129-1	213537-0	Joint huile 12		1			
130-1	267425-3	Rondelle plate 26		1			
131-2	125756-5	Ensemble vilebrequin		1			
132-2	213769-9	Joint huile 10		1			
133-2	127108-6	Ensemble du bouchon du réserv oir de carburant		1			
133-2		INC. 134, 135					
134-2	127109-4	Ensemble du bouchon du réserv oir de carburant		1			
135-1	140436-2	Bride du bouchon complet		1			
136-1	810455-9	Plaque d’avertissement		1			
137-1	424102-2	Plaque		1			

138-1	162309-9	Tube		1			
139-1	424103-0	Plaque		1			
140-1	345920-4	Collier de serrage		1			
141-2	163447-0	Filtre à essence		1			
142-1	451877-0	Reservoir		1			
143-1	424104-8	Amortisseur		1			
144-1	195142-4	Kit lanceur		1			
144-1		INC. 145-151					
145-2	168827-5	Poulie		1			
146-1	266580-8	Vis taraudeuse à tête bombée 5X 10		1			
147-1	451923-9	Dévidoir		1			
148-1	232257-7	Ressort spiral		1			
149-1	424360-0	Arrete-corde		1			
150-1	424317-1	Poignee de lanceur		1			
151-1	444018-5	Cable de demarrage		1			
152	5935502400	GASKET,STARTER		1			
153-1	266809-2	Vis à tête cylindrique M5X14 WR		4			
154	6119521900	LABEL, MODEL		1			
155-2	413120-5	Joint d'isolant		1			
156-2	451874-6	Isolateur		1			
160-1	325663-4	Régler la vis		1			
161-1	346261-1	Isolant carburateur		1			
162-2	922213-2	Boulon à tête cylindrique à six pa ns creux M5X12 WR		1			
163-1	450562-2	Dispositif de serrage		1			
164-2	266787-6	Boulon à tête cylindrique à six pa ns creux M5X18 WR		2			
165-1	413138-6	Joint carburateur		1			
166-1	345918-1	Collier de serrage		1			
167-1	422055-9	Reniflard		1			
168-1	422042-8	Tuyau		1			
169-1	265188-5	Vis à tête cylindrique M5X68		2			
170-1	345919-9	Plaque		1			
171-1	423376-2	Joint		1			
172-1	450560-6	Plaque d’étrangleur		1			
173-1	443140-5	Filtre à air		1			
174-1	443141-3	Filtre à air		1			
175-1	266809-2	Vis à tête cylindrique M5X14 WR		1			
176-1	450561-4	Couvercle filtre a air		1			
177-1	125468-0	Ensemble de plaque de nettoyag e		1			
177-1		INC. 178-185					
178-1	451925-5	Levier d’étrangleur		1			
179-1	213540-1	Joint torique 15		1			
180-1	424316-3	Contrôle valve		1			
181-1	213539-6	Joint torique 14		1			
182-1	451924-7	Plaque du clapet anti-retour		1			
183-1	424315-5	Contrôle valve		1			
184-1	168577-2	Joint séparateur		1			
185-1	168576-4	Plaque de séparation		1			
186-2	168561-7	Carburateur		1			
186-2		INC. 187-196, 198-203					

NHP Motoculture
Cultivez votre univers

187-1	325922-6	Pivot		1			
188-1	413140-9	Rondelle		1			
189-2	WJ00096364	SCREW M3X8 WITH WASHER		2			
190-1	257964-1	Circlip (EXT) E3		1			
191-1	213538-8	Joint torique 2		1			
192-2	5926007011	JET #36.5		1			
193-1	442155-9	Joint de pompe		1			
194-2	WJ00009599	PUMP DIAPHRAGM		1			
195-1	234183-6	Ressort de compression conique 5-9		1			
196-1	140437-0	Corps de pompe		1			
196-1		INC. 197					
197-2	WJ00014070	INLET SCREEN		1			
198-1	442154-1	Membrane de commande jeu		1			
199-4	168620-7	Diaphragme de dosage		1			
200-1	140438-8	Corps de purge d’air		1			
201-1	424314-7	Pompe d’amorçage		1			
202-1	346270-0	Couvercle de pompe primaire		1			
203-1	266582-4	Vis taraudeuse à tête cylindrique large 3X24		4			
205-1	819312-8	Makita étiquette logo		1			
206-1	325915-3	Tuyau d’admission		1			
207-2	213063-9	Joint torique 10		1			
208-2	267849-3	Rondelle ondulée 10		2			
209	808723-2	Étiquette d’avertissement		1			
210-1	850C10-3	Numéro de série. étiquette		1			
211	XNR0000493	ANTI-DROP BOLT		1			
A01-2	B-14124	STAR BLADE 255X4TX25.4		1	*		
A02-1	197008-4	Jeu d'huile		1			
A03	6119522300	INSTRUCTION MANUAL		1			
A04-1	XNR0000081	TOOL BAG		1			
A05-1	XNR0000080	BOX WRENCH 13X19		1			
A06-1	XNR0000088	ALLEN WRENCH M4		1			
A07-1	XNR0000394	SPANNER 8X10		1			
A08-1	XNR0000085	PLUG SOCKET		1			
A09-2	456924-2	Protection outil		1			
A10	122931-4	Tete nylon		1			

Veuillez indiquer les pièces n ° lorsque votre commande. Date d'impression 10/18/2024