Retrouvez cette piece sur nhp-motoculture.fr en cliquant sur la reference

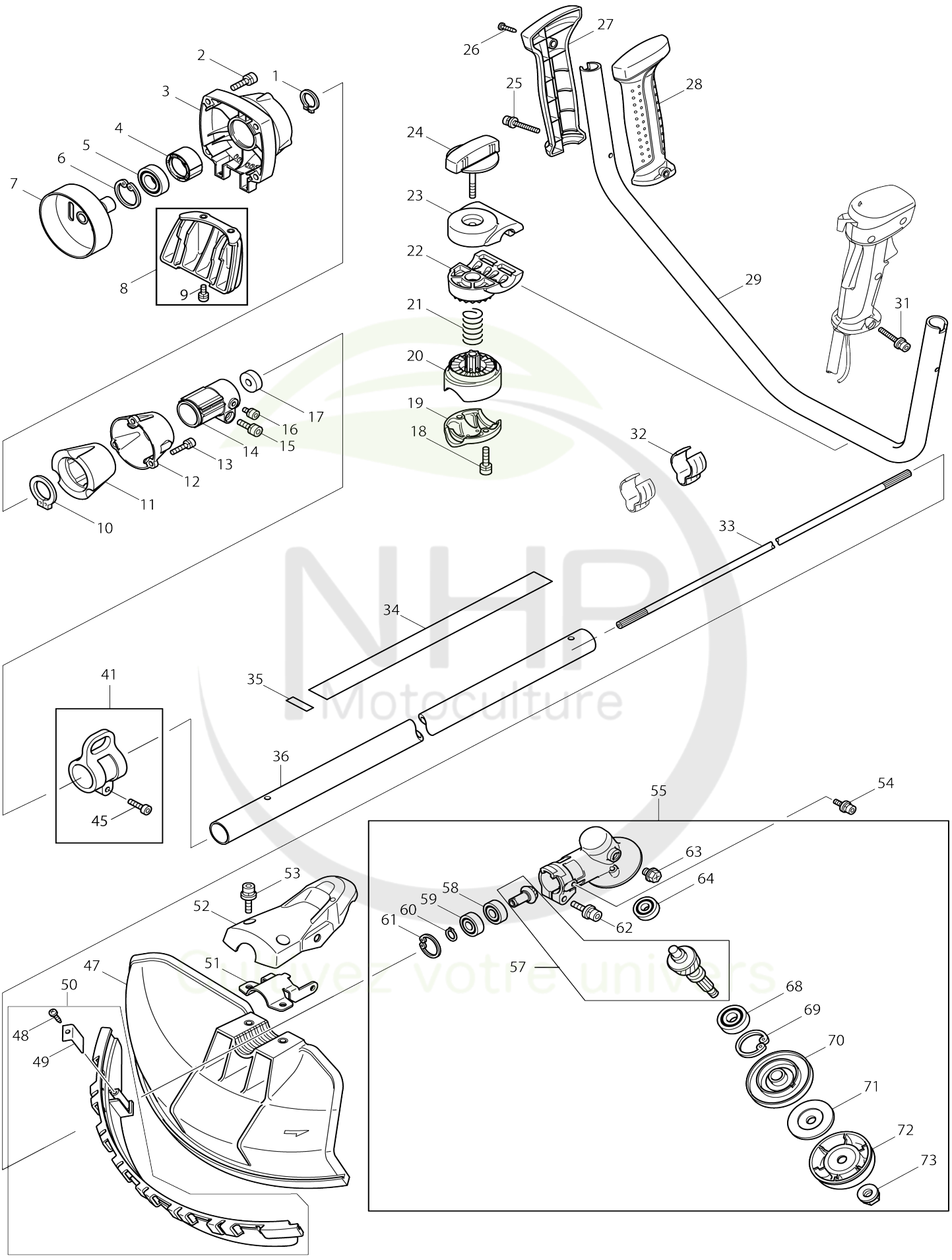

Model No.EBH341U DEBROUSSAILLEUSE4TEMPS34CM3"U"

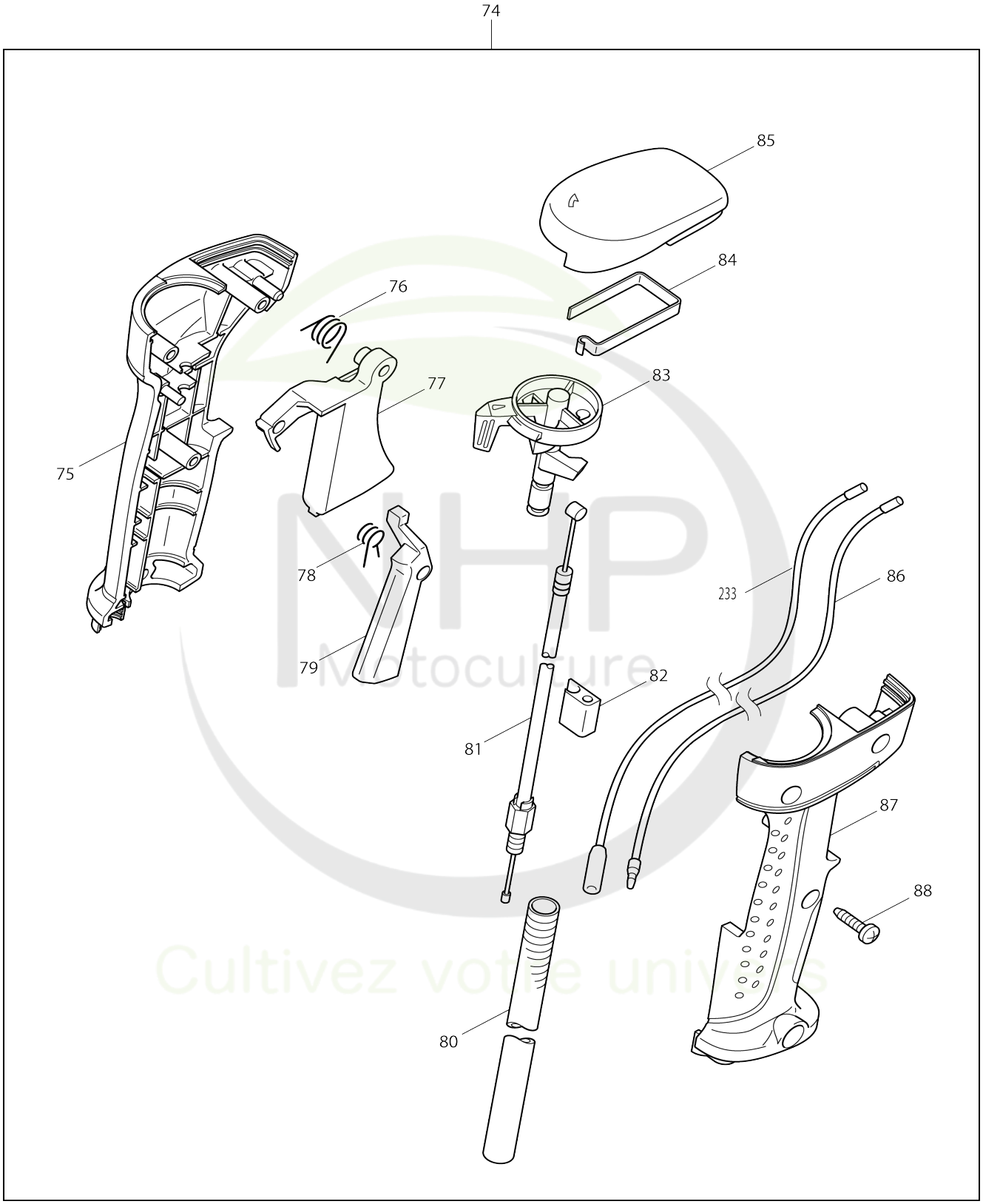

Model No.EBH341U DEBROUSSAILLEUSE4TEMPS34CM3"U"

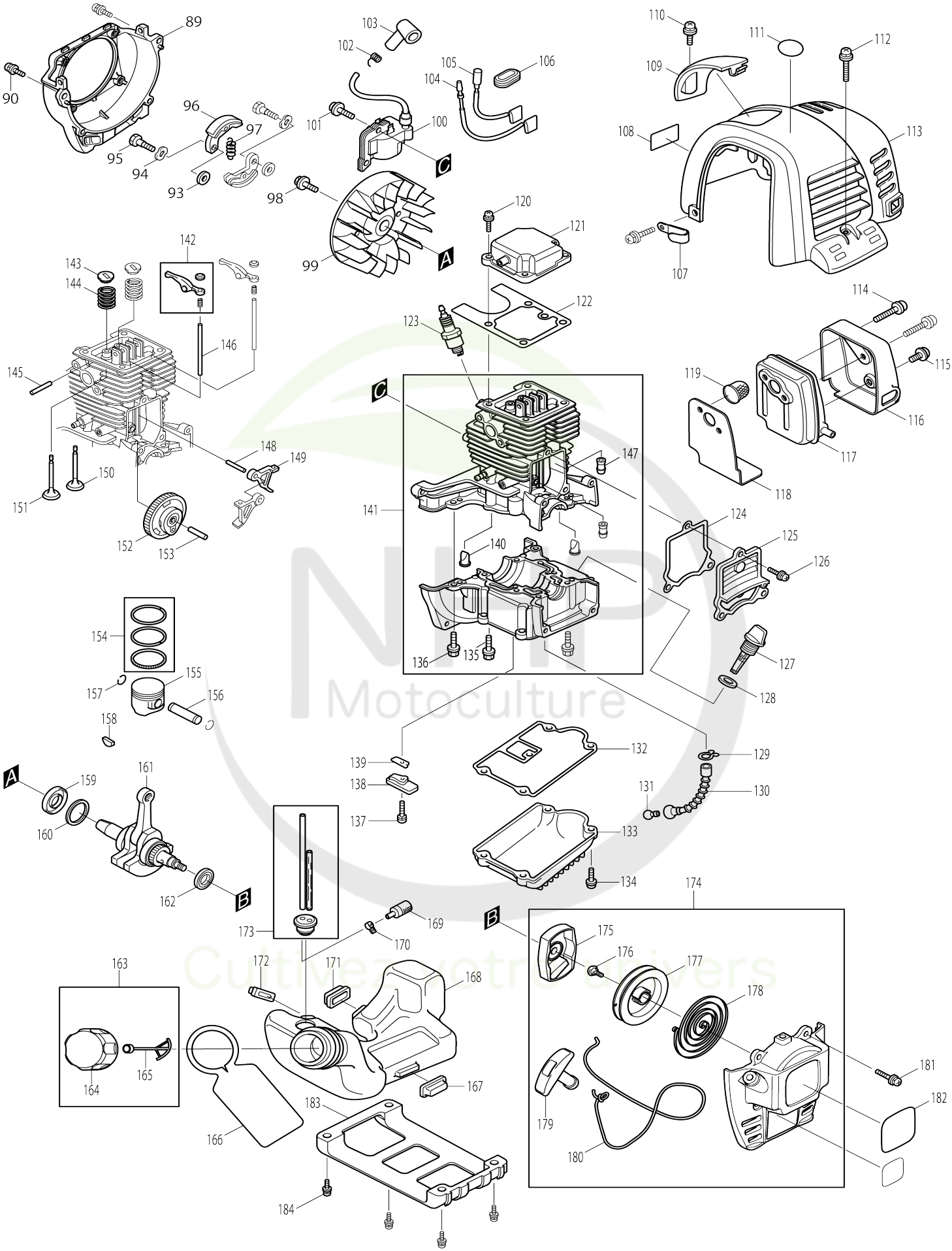

Model No.EBH341U DEBROUSSAILLEUSE4TEMPS34CM3"U"

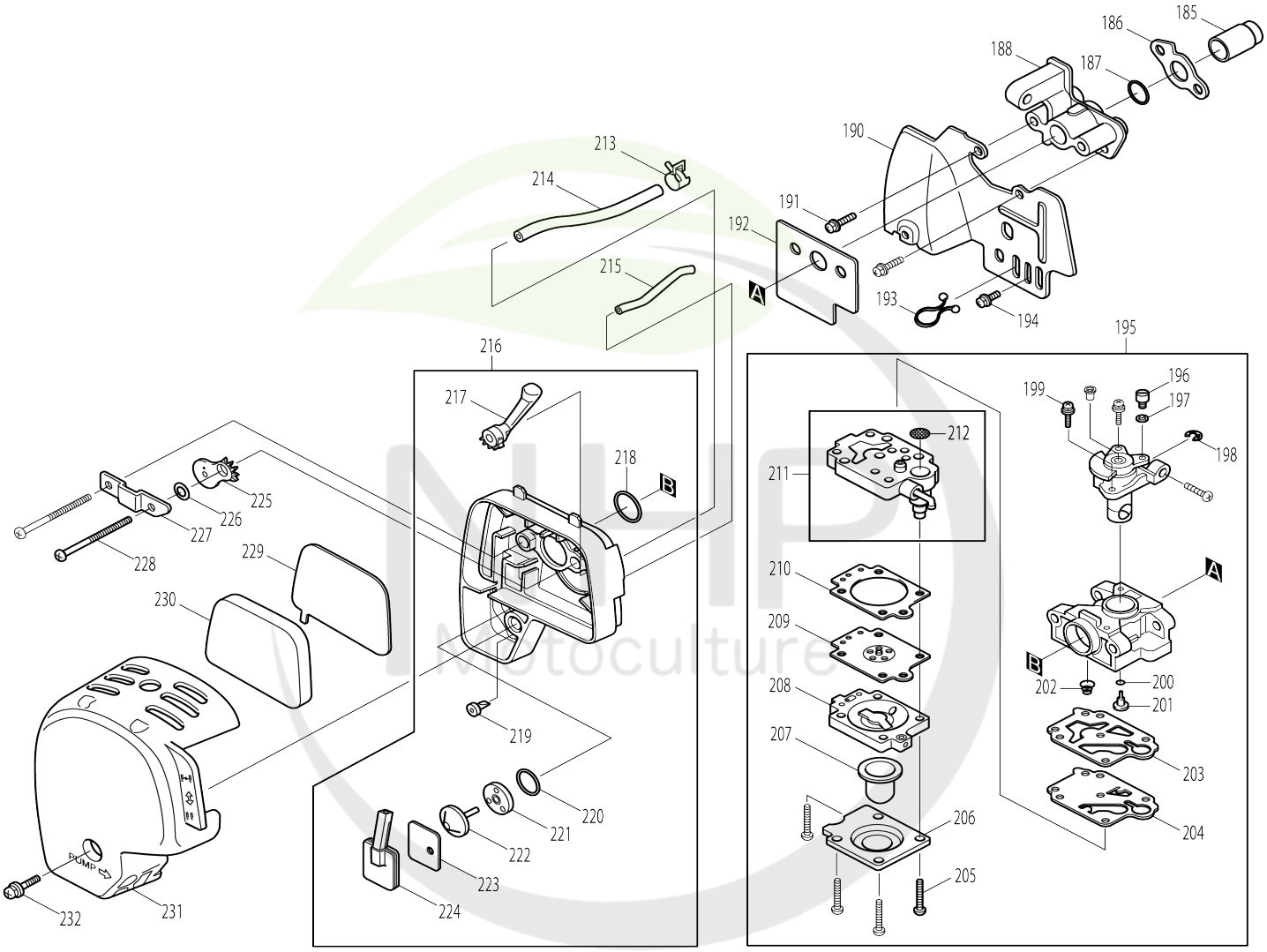

Cultivez votre univers

Model No.EBH341U DEBROUSSAILLEUSE4TEMPS34CM3"U"

Numéro d'article	N ° de pièces	Description	Interchangeabilité	Q'ty	Nouvelle / ancienne	Note 1	Note 2
001	961057-5	Circlip exterieur S-17		1			
002	922331-6	Boulon à tête cylindrique à six pans creux M6X20 W		4			
003	318421-5	Boîtier de l’embrayage		1			
004	451157-4	Entretoise		1			
005	211338-0	Roulement à billes 6003LLU		1	*		
005-1	210126-2	Roulement à billes 6003LLU	O	1			
006	962153-2	Circlip int R-35		1			
007	165577-3	Cloche d'embrayage		1			
008	195144-0	Jeu de supports		1			
008		INC. 9					
009	911218-7	Vis à tête cylindrique M5X14 WR		2			
010	961151-3	Circlip exterieur S-32		1			
011	424204-4	Amortisseur		1			
012	318453-2	Pièce de retenue de tuyau		1			
013	922231-0	Boulon à tête cylindrique à six pans creux M5X20 W		3			
014	318454-0	Collier d'attache		1			
015	922331-6	Boulon à tête cylindrique à six pans creux M6X20 W		1			
016	922201-9	Boulon à tête cylindrique à six pans creux M5X8 W		1			
017	443146-3	Rondelle feutre 8		1			
018	922341-3	Boulon à tête cylindrique à six pans creux M6X25 W		2			
019	318422-3	Bride de serrage		1			
020	318423-1	Porte-tuyau		1			
021	233202-5	Ressort boudin 20		1			
022	318424-9	Porte-poignée		1			
023	318425-7	Dispositif de serrage de la poignée		1			
024	168524-3	Bouton 57		1	*		
024-1	168796-0	Bouton 57	<	1			
025	922256-4	Boulon à tête cylindrique à six pans creux M5X35 W		1			
026	266326-2	Vis taraudeuse à tête bombée 4X18		1			
027	451088-7	Manche L		1	*		
027-1	188660-9	Ensemble du manche	S	1			
027-1		INC. 28					
028	451089-5	Manche R		1	*		
028-1	188660-9	Ensemble du manche	S	1			
028-1		INC. 27					
029	331863-6	Poignée 22		1			
031	922256-4	Boulon à tête cylindrique à six pans creux M5X35 W		1			
032	451525-1	Serre-fils		2			
033	325675-7	Arbre		1			
034	810500-0	Étiquette d’avertissement		1			
035	816551-1	Numéro de série. étiquette		1	*		

035-1	819760-1	Étiquette du code de date	<	1	*		
035-2	814A82-0	Étiquette du code de date	X	1	*		
035-3	801D19-4	Numéro de série. étiquette	<	1			
036	140042-3	Arbre tubulaire complet		1			
041	125558-9	Ensemble fixation		1			
041		INC. 45					
045	922233-6	Boulon à tête cylindrique à six pans creux M5X20 WR		1	*		
045-1	922232-8	Boulon à tête cylindrique à six pans creux M5X20	<	1			
047	451091-8	Dispositif de protection		1	*		
047-1	452259-9	Dispositif de protection	S	1			
048	266326-2	Vis taraudeuse à tête bombée 4X18		1			
049	346074-0	Coupe fil a		1			
050	135361-0	Ensemble de l'extension de protecteur		1	*		
050		INC. 48,49			*		
050-1	135398-7	Ensemble de l'extension de protecteur	S	1			
050-1		INC. 48,49					
051	346072-4	Collier de protection		1			
052	451090-0	Couvercle de protection		1			
053	922353-6	Boulon à tête cylindrique à six pans creux M6X30 WR		2	*		
053-1	266579-3	Boulon à tête cylindrique à six pans creux M6X30	<	2			
054	922218-2	Boulon à tête cylindrique à six pans creux M5X14 WR		2			
055	125557-1	Ensemble du boîtier d'engrenage		1	*		
055		INC. 57-64,68-73			*		
055-1	126260-7	Ensemble du boîtier d'engrenage	O	1	*		
C10	213459-4	Joint torique 32		1	*		
055-1		INC. 57-64,68-73			*		
055-2	126310-8	Ensemble du boîtier d'engrenage	O	1	*		
C10	213459-4	Joint torique 32		1	*		
055-2		INC. 57-64,68-73			*		
055-3	123835-3	Ensemble du boîtier d'engrenage	S	1			
055-3		INC. 57-64,68-73					
057	188865-1	Jeu d'axe de scie diamant		1	*		
057-1	187644-4	Jeu d'axe de scie diamant	O	1	*		
057-2	183K07-8	Jeu d'axe de scie diamant	O	1			
058	211064-1	Roulement à billes 6000		1	*		
058-1	210161-0	Roulement à billes 6000	>	1			
059	211062-5	Roulement à billes 6000ZZ		1	*		
059-1	210160-2	Roulement à billes 6000ZZ	>	1			
060	961006-2	Circlip exterieur S-10		1	*		
060-1	257408-1	Circlip exterieur S-10	O	1			
061	962105-3	Circlip int R-26		1	*		
061-1	257988-7	Circlip int R-26	O	1			
062	922353-6	Boulon à tête cylindrique à six pans creux M6X30 WR		1			

NHP Motoculture
Cultivez votre univers

063	265590-2	Boulon à tête hexagonale M8X10 R		1			
064	210081-8	Roulement à billes 629ZZ		1	*		
064-1	210159-7	Roulement à billes 629ZZ	>	1			
068	210116-5	Roulement à billes 6201LLU		1			
069	962151-6	Circlip int R-32		1	*		
069-1	257409-9	Circlip int R-32	O	1			
070	331860-2	Rondelle d'appui		1	*		
070-1	332114-0	Rondelle d'appui	<	1	*		
070-2	326823-1	Rondelle d'appui	O	1			
071	346084-7	Rondelle de serrage		1	*		
071-1	346355-2	Rondelle de serrage	<	1			
072	168526-9	Manchon		1			
073	264025-0	Écrou hexagonal M10-17		1			
074	125545-8	Levier de commande assemblage		1			
074		INC. 75-88,233					
075	451086-1	Boite levier L		1	*		
075-1	188657-8	Ensemble du boîtier du levier	S	1	*		
075-1		INC. 87			*		
075-2	183A09-4	Ensemble du boîtier du levier	S	1			
075-2		INC. 87					
076	233540-5	Ressort de torsion 11		1			
077	451084-5	Levier de gaz		1			
078	233541-3	Ressort de torsion 7		1			
079	451083-7	Levier verrou		1			
080	451213-0	Tube ondulé		1			
081	168539-0	Câble de commande		1			
082	451081-1	Porte-câbles		1			
083	451082-9	Gâchette allongée		1			
084	232251-9	Ressort à lame		1			
085	451085-3	Couvercle du commutateur		1	*		
085-1	455722-1	Couvercle du commutateur	S	1			
086	638663-8	Unité responsable		1			
087	451087-9	Boite levier R		1	*		
087-1	188657-8	Ensemble du boîtier du levier	S	1	*		
087-1		INC. 75			*		
087-2	183A09-4	Ensemble du boîtier du levier	S	1			
087-2		INC. 75					
088	266326-2	Vis taraudeuse à tête bombée 4X18		3			
089	318614-4	Carter de ventilateur		1			
090	922223-9	Boulon à tête cylindrique à six pans creux M5X16 WR		4			
093	267424-5	Rondelle plate 8		2	*		
093-1	253762-1	Rondelle plate 8	O	2			
094	267832-0	Rondelle ondulée 10		2			
095	266571-9	Boulon à tête hexagonale et épaulement M8X23		2			
096	168563-3	Patin d'embrayage		2	*		
096-1	125757-3	Ensemble de l'embrayage	S	1			
C10	AN04002000	MASSELOTTE EMBRAYAGE		2			
096-1		INC. 97					

NHP Motoculture
Cultivez votre univers

097	231863-5	Ressort du carter 9		1	*		
097-1	AN02010000	RESSORT DE TENSION 9	S	1	*		
097-2	AN02010C00	RESSORT DE TENSION 9	O	1			
098	265577-4	Boulon à tête hexagonale M6X16		1			
099	318611-0	Volant		1	*		
099-1	319035-3	Volant	O	1			
100	168501-5	Bobine d’allumage		1	*		
100-1	168816-0	Bobine d’allumage	S	1			
101	922138-0	Boulon à tête cylindrique à six pans creux M4X20 WR		2			
102	324891-8	Ressort de bouchon de bougie		1			
103	424105-6	Capuchon de bougie		1			
104	638664-6	Unité responsable		1	*		
104-1	632E38-3	Unité responsable	S	1			
105	638665-4	Unité responsable		1	*		
105-1	632E39-1	Unité responsable	S	1			
106	424313-9	Rondelle isolante		1			
107	345963-6	Dispositif de serrage		1			
108	819312-8	Makita étiquette logo		1			
109	451876-2	Capuchon bougie		1	*		
109-1	451876-2	Capuchon bougie	O	1			
110	266572-7	Vis à tête poutre en treillis M5X8		1			
111	808633-3	Étiquette d’indication 4 temps		1	*		
112	265187-7	Vis à tête cylindrique M5X12		3	*		
112-1	911213-7	Vis à tête cylindrique M5X12 WR	O	3			
113	451875-4	Couvercle de cylindre		1			
114	266440-4	Boulon à tête cylindrique à six pans creux M5X40		2			
115	265184-3	Vis à tête poutre en treillis M5X5		1			
116	345915-7	Carter de silencieux		1			
117	168469-5	Silencieux d'échappement		1			
118	345916-5	Joint silencieux		1			
119	324980-9	Tamis contre etincelles		1			
120	266495-9	Boulon à tête cylindrique à six pans creux M5X14		4	*		
120-1	922217-4	Boulon à tête cylindrique à six pans creux M5X14	O	4			
121	140419-2	Carter superieur complet		1			
122	162307-3	Joint cache culbuteur		1			
123	168534-0	Bougie d’allumage		1			
124	162274-2	Joint couvercle came		1			
125	318443-5	Couvercle came		1			
126	922212-4	Boulon à tête cylindrique à six pans creux M5X12		3			
127	450565-6	Jauge d'huile		1			
128	424100-6	Joint		1			
129	282020-8	Collier de serrage		1			
130	424202-8	Tube d’huile		1			
131	325666-8	Retenue d'huile		1			
132	162308-1	Joint carter		1			
133	318612-8	Carter d'huile		1			
134	266495-9	Boulon à tête cylindrique à six pans creux M5X14		4	*		

NHP Motoculture
Activez votre univers

134-1	922217-4	Boulon à tête cylindrique à six pans creux M5X14	O	4			
135	266573-5	Boulon à tête cylindrique à six pans creux M5X33		4			
136	266570-1	Boulon à tête cylindrique à six pans creux M5X16		4	*		
136-1	922222-1	Boulon à tête cylindrique à six pans creux M5X16	O	4			
137	266569-6	Boulon à tête cylindrique à six pans creux M4X10		1	*		
137-1	922112-8	Boulon à tête cylindrique à six pans creux M4X10	O	1			
138	318440-1	Rondelle de maintien		1			
139	346083-9	Robinet en plomb		1			
140	424201-0	Contrôle valve		2			
141	135373-3	Ensemble de bloc-cylindres		1			
141		INC. 135,136,140,147					
142	125554-7	Ensemble du bras du culbuteur		2			
143	325912-9	Pièce de retenue de ressort		2			
144	234181-0	Ressort boudin 11		2	*		
144-1	234181-0	Ressort boudin 11	O	2			
145	256200-2	Goupille 5		1			
146	256866-8	Tringle 2.5		2			
147	424200-2	Entretoise		2			
148	268239-3	Goupille 4		1			
149	313169-4	Came g		2			
150	325913-7	Soupape d’échappement		1			
151	325914-5	Clapet d’admission		1			
152	125552-1	Pignon complet came		1			
153	268238-5	Goupille 5		1			
154	195141-6	Jeu rondelle de piston		1			
155	318613-6	Piston		1	*		
155-1	197454-1	Jeu de piston	<	1			
C10	318613-6	Piston		1			
155-1		INC. 154,157					
156	257796-6	Axe de piston		1			
157	233983-1	Pince		2			
158	254040-2	Clavette woodr 3		1			
159	213537-0	Joint huile 12		1			
160	267425-3	Rondelle plate 26		1			
161	125756-5	Ensemble vilebrequin		1	*		
161-1	125756-5	Ensemble vilebrequin	O	1			
162	213148-1	Joint huile 10		1	*		
162-1	213769-9	Joint huile 10	<	1			
163	125472-9	Ensemble du bouchon du réservoir de carburant		1	*		
163		INC. 164,165			*		
163-1	127108-6	Ensemble du bouchon du réservoir de carburant	O	1			
163-1		INC. 164,165					
164	140435-4	Bouchon du réservoir de carburant		1	*		
164-1	127109-4	Ensemble du bouchon du réservoir de carburant	O	1			
165	140436-2	Bride du bouchon complet		1			

NHP Motoculture
Cultivez votre univers

166	810455-9	Plaque d’avertissement		1			
167	424104-8	Amortisseur		1			
168	451877-0	Reservoir		1			
169	163447-0	Filtre à essence		1	*		
169-1	163447-0	Filtre à essence	O	1			
170	345920-4	Collier de serrage		1			
171	424103-0	Plaque		1			
172	424102-2	Plaque		1			
173	162309-9	Tube		1			
174	195142-4	Kit lanceur		1	*		
174		INC. 175-180			*		
174-1	126475-6	Lanceur cpl	<	1			
174-1		INC. 175-180					
175	165606-2	Poulie		1	*		
175-1	168827-5	Poulie	O	1			
176	266580-8	Vis taraudeuse à tête bombée 5X 10		1			
177	451923-9	Dévidoir		1			
178	232257-7	Ressort spiral		1			
179	424317-1	Poignee de lanceur		1			
180	444018-5	Cable de demarrage		1			
181	911218-7	Vis à tête cylindrique M5X14 WR		4			
182	816448-4	Modèle no. étiquette EBH341U		1			
183	162310-4	Protection de réservoir		1			
184	911218-7	Vis à tête cylindrique M5X14 WR		4	*		
184-1	266809-2	Vis à tête cylindrique M5X14 WR	<	4			
185	325915-3	Tuyau d’admission		1			
186	413120-5	Joint d'isolant		1			
187	213078-6	Joint torique 10		1	*		
187-1	213063-9	Joint torique 10	<	1			
188	451874-6	Isolateur		1			
190	346261-1	Isolant carburateur		1			
191	922228-9	Boulon à tête cylindrique à six pa ns creux M5X18 WR		2			
192	413138-6	Joint carburateur		1			
193	450562-2	Dispositif de serrage		1			
194	922213-2	Boulon à tête cylindrique à six pa ns creux M5X12 WR		1			
195	168561-7	Carburateur		1	*		
195		INC. 196-211			*		
195-1	168561-7	Carburateur	<	1			
195-1		INC. 196-211					
196	325922-6	Pivot		1			
197	413140-9	Rondelle		1			
198	257964-1	Circlip (EXT) E3		1			
199	266581-6	Vis à tête cylindrique M3X8 W		2	*		
199-1	WJ00096364	SCREW M3X8 WITH WASHER	O	2			
200	213538-8	Joint torique 2		1			
201	325921-8	Jet		1	*		
201-1	5926007011	JET #36.5	<	1			
202	234183-6	Ressort de compression conique 5-9		1			
203	442155-9	Joint de pompe		1			

204	168575-6	Membrane de pompe		1	*		
204-1	WJ00009599	PUMP DIAPHRAGM	O	1			
205	266582-4	Vis taraudeuse à tête cylindrique large 3X24		4			
206	346270-0	Couvercle de pompe primaire		1			
207	424314-7	Pompe d'amorçage		1			
208	140438-8	Corps de purge d'air		1			
209	168574-8	Diaphragme de dosage		1	*		
209-1	WJ00963279	SCREW	O	1	*		
209-2	WJ00095586	DIAPHRAGM ASS'Y	X	1	*		
209-3	168620-7	Diaphragme de dosage	<	1			
210	442154-1	Membrane de commande jeu		1			
211	140437-0	Corps de pompe		1			
211		INC. 212					
212	352010-6	Écran d'entrée		1	*		
212-1	WJ00014070	INLET SCREEN	O	1			
213	345918-1	Collier de serrage		1			
214	422055-9	Reniflard		1			
215	422042-8	Tuyau		1			
216	125468-0	Ensemble de plaque de nettoyage		1			
C10	140814-6	Boitier filtre		1			
216		INC. 217-224					
217	451925-5	Levier d'étrangleur		1			
218	213540-1	Joint torique 15		1			
219	424316-3	Contrôle valve		1			
220	213539-6	Joint torique 14		1			
221	451924-7	Plaque du clapet anti-retour		1			
222	424315-5	Contrôle valve		1			
223	168577-2	Joint séparateur		1			
224	168576-4	Plaque de séparation		1			
225	450560-6	Plaque d'étrangleur		1			
226	423376-2	Joint		1			
227	345919-9	Plaque		1			
228	265188-5	Vis à tête cylindrique M5X68		2			
229	443140-5	Filtre à air		1			
230	443141-3	Filtre à air		1			
231	450561-4	Couvercle filtre a air		1			
232	911218-7	Vis à tête cylindrique M5X14 WR		1			
233	638671-9	Unité responsable		1			
234	413143-3	Rondelle		2			
235	922353-6	Boulon à tête cylindrique à six pans creux M6X30 WR	S	1			
A01	122855-4	Ensemble de la lanière		1	*		
A01-1	122906-3	Ensemble de la lanière	O	1			
C10	140400-3	Crochet complet		1			
A02	168578-0	Crochet		1	*		
A03	242072-1	Bouteille d'huile		1	*		
A04	783013-3	Cle de montage 10-16 16-17		1			
A05	783217-7	Cle btr 5		1	*		
A05-1	783232-1	Cle btr 5	O	1	*		
A05-2	783217-7	Cle btr 5	O	1			

NHP Motoculture
Optimisez votre univers

A06	783223-2	Cle btr 4		1	*		
A06-1	783202-0	Cle btr 4	O	1			
A07	831304-7	Sac accessoires		1			
A08	451252-0	Protection outil		1			
A11	195501-2	Jeu d'huile		1	*		
A11-1	197008-4	Jeu d'huile	O	1	*		
A11-2	191A19-7	Jeu d'huile	O	1	*		
A11-3	197008-4	Jeu d'huile	O	1			
E02	819430-2	Étiquette d’avertissement		1			
F04	196129-9	Ensemble d’assemblage de laniè re		1			
F05	196717-2	Kit de maintenance		1			
F07	197756-5	Jeu protecteurs		1			
F08	197777-7	Jeu protecteurs		1			

Veuillez indiquer les pièces n ° lorsque votre commande. Date d'impression 10/13/2025

NHP Motoculture
Cultivez votre univers