Retrouvez cette piece sur nhp-motoculture.fr en cliquant sur la reference

Model No.MG5300A PSOUFFLEUR A DOS 1T 52,5CMS 1T/0MS/MIN

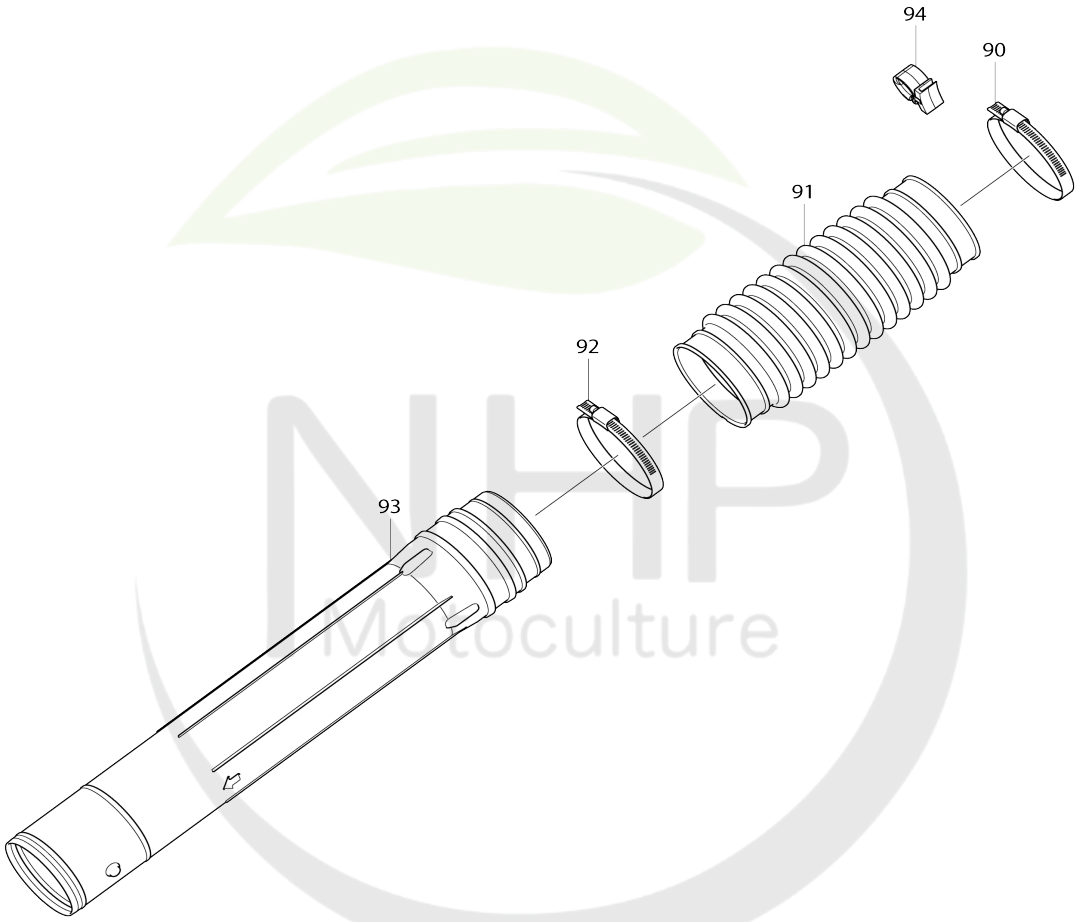

NHP Motoculture
Cultivez votre univers

Model No.MG5300.4 SOUFFLEUR A DOS 4T 52,5CM3 14,6M3/MIN

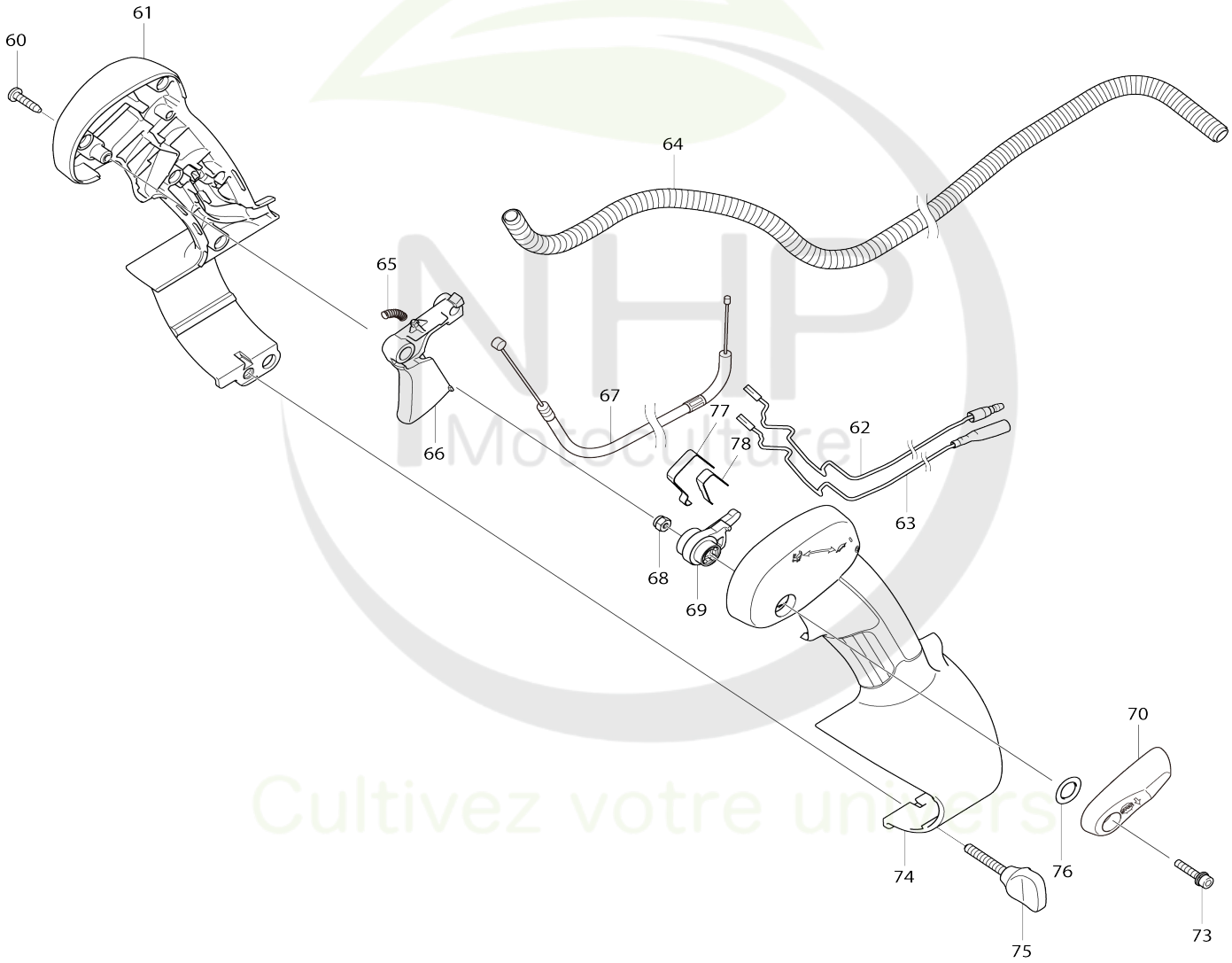

Model No.MG5300.4 SOUFFLEUR A DOS 4T 52,5CM3 14,6M3/MIN

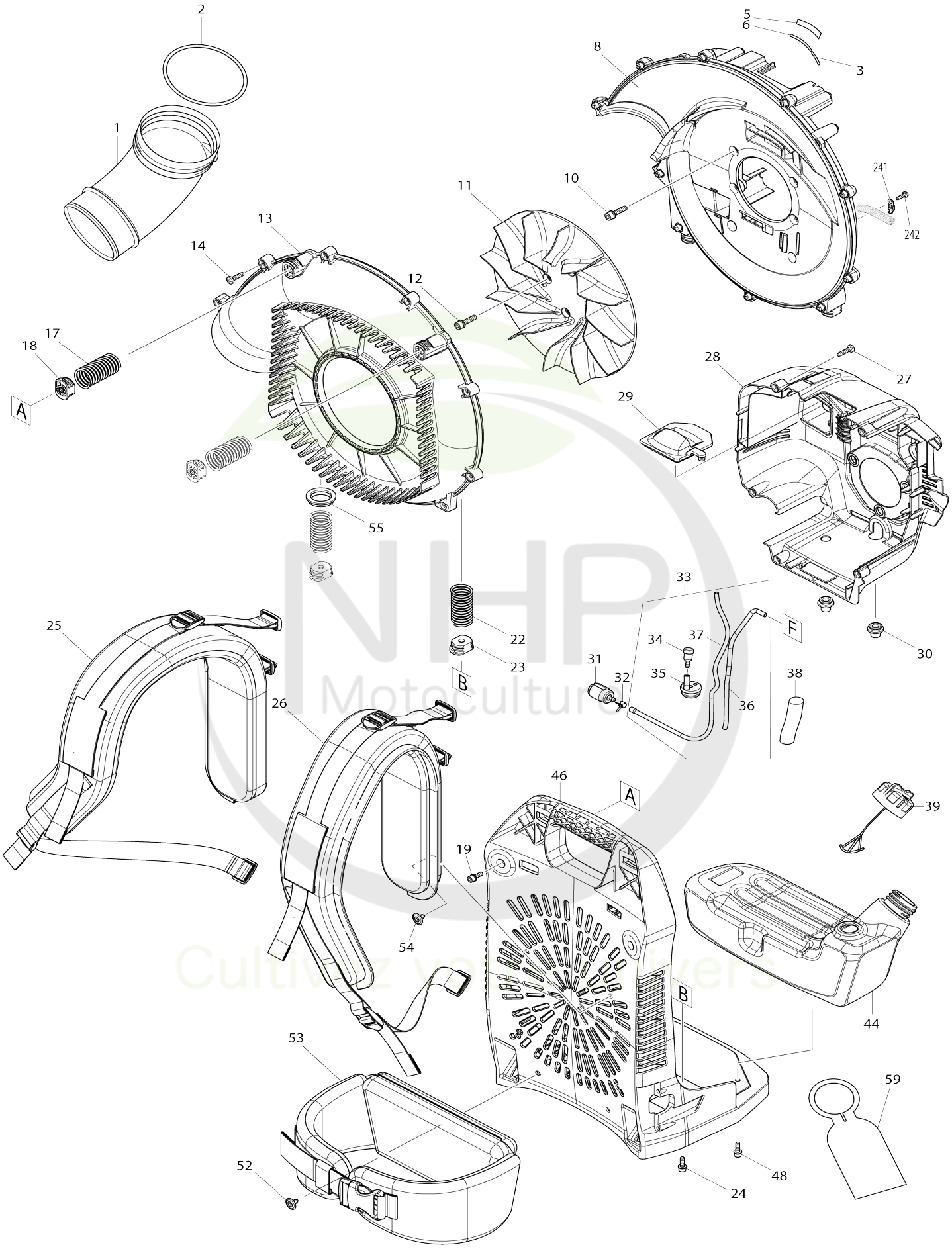

Model No.MG5300.4 SOUFFLEUR A DOS 4T 52,5CM3 14,6M3/MIN

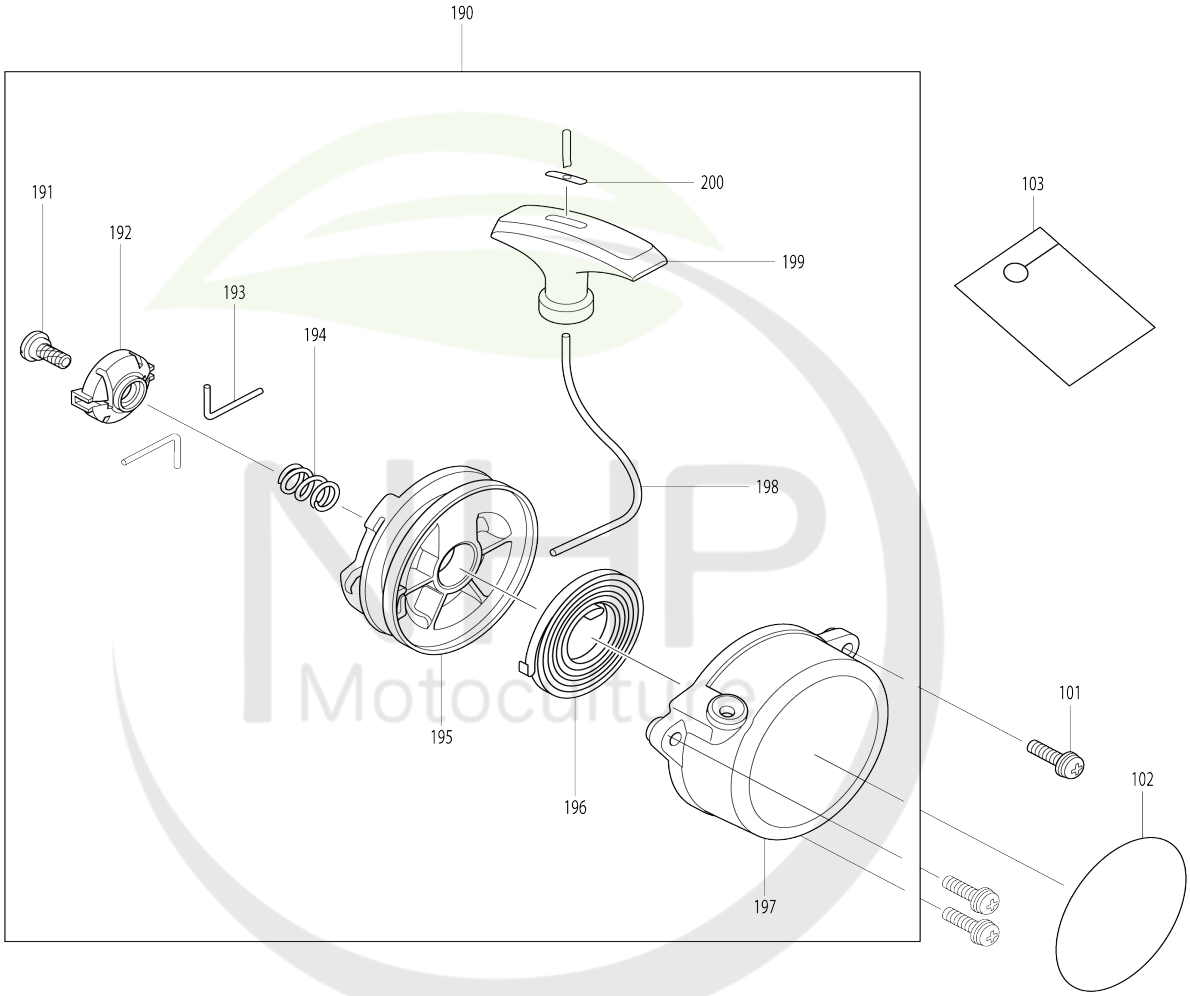

Cultivez votre univers

Model No.MG5300.4 SOUFFLEUR A DOS 4T 52,5CM3 14,6M3/MIN

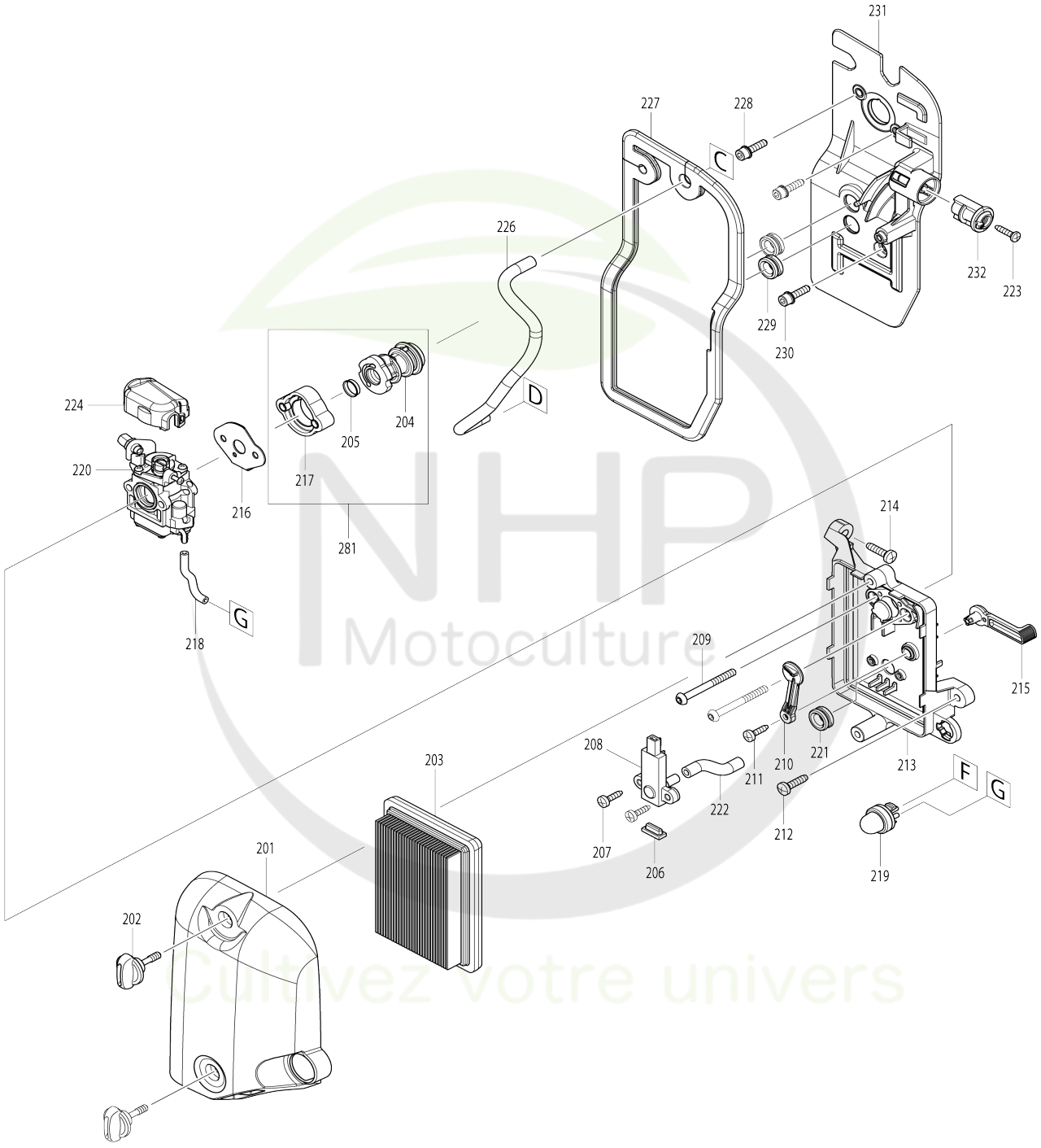

NHP Motoculture
Cultivez votre univers

Model No.MG5300.4 SOUFFLEUR A DOS 4T 52,5CM3 14,6M3/MIN

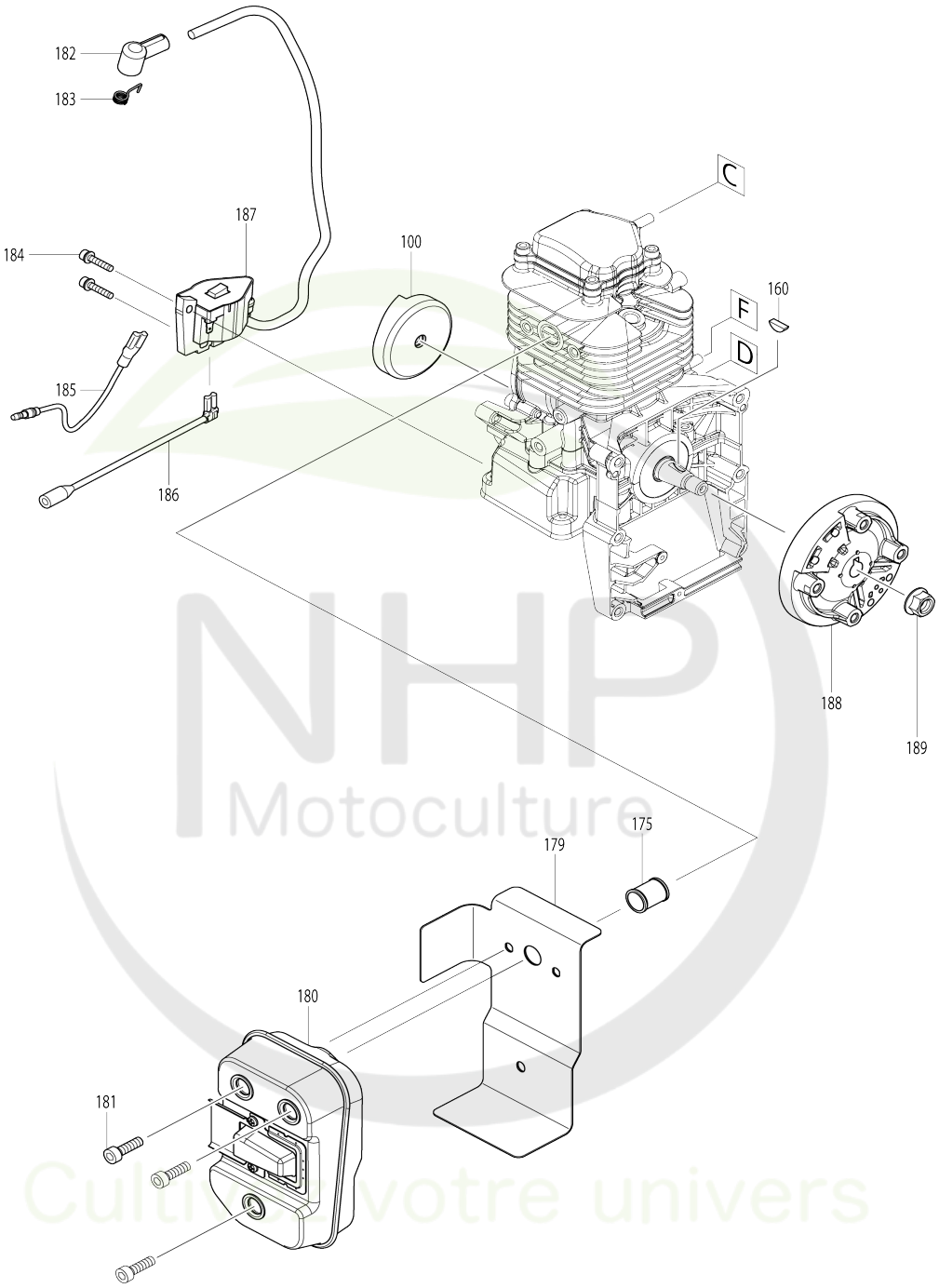

NHP Motoculture
Cultivez votre univers

Model No.MG5300.4 SOUFFLEUR A DOS 4T 52,5CM3 14,6M3/MIN

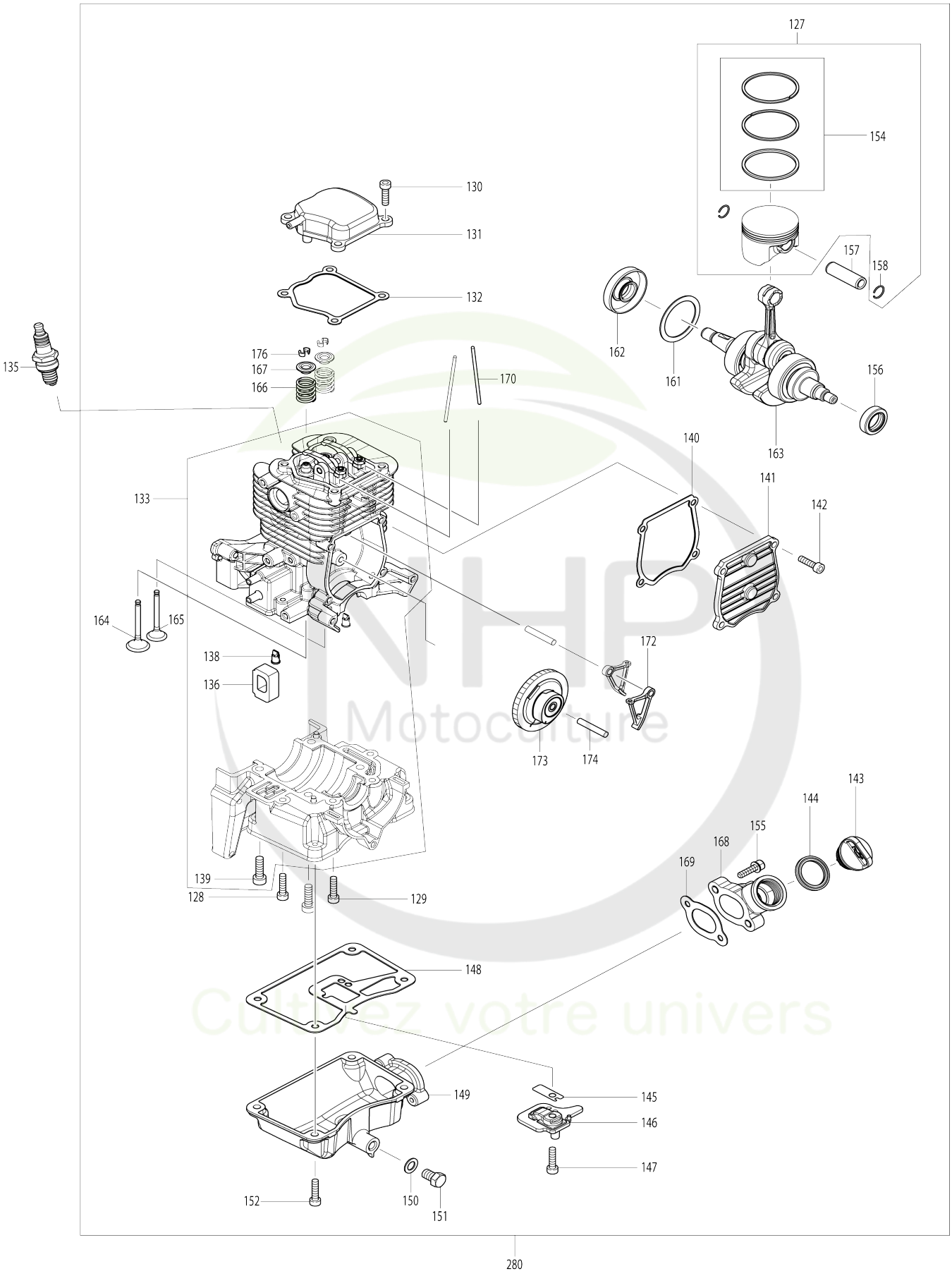

Model No.MG5300.4 SOUFFLEUR A DOS 4T 52,5CM3 14,6M3/MIN

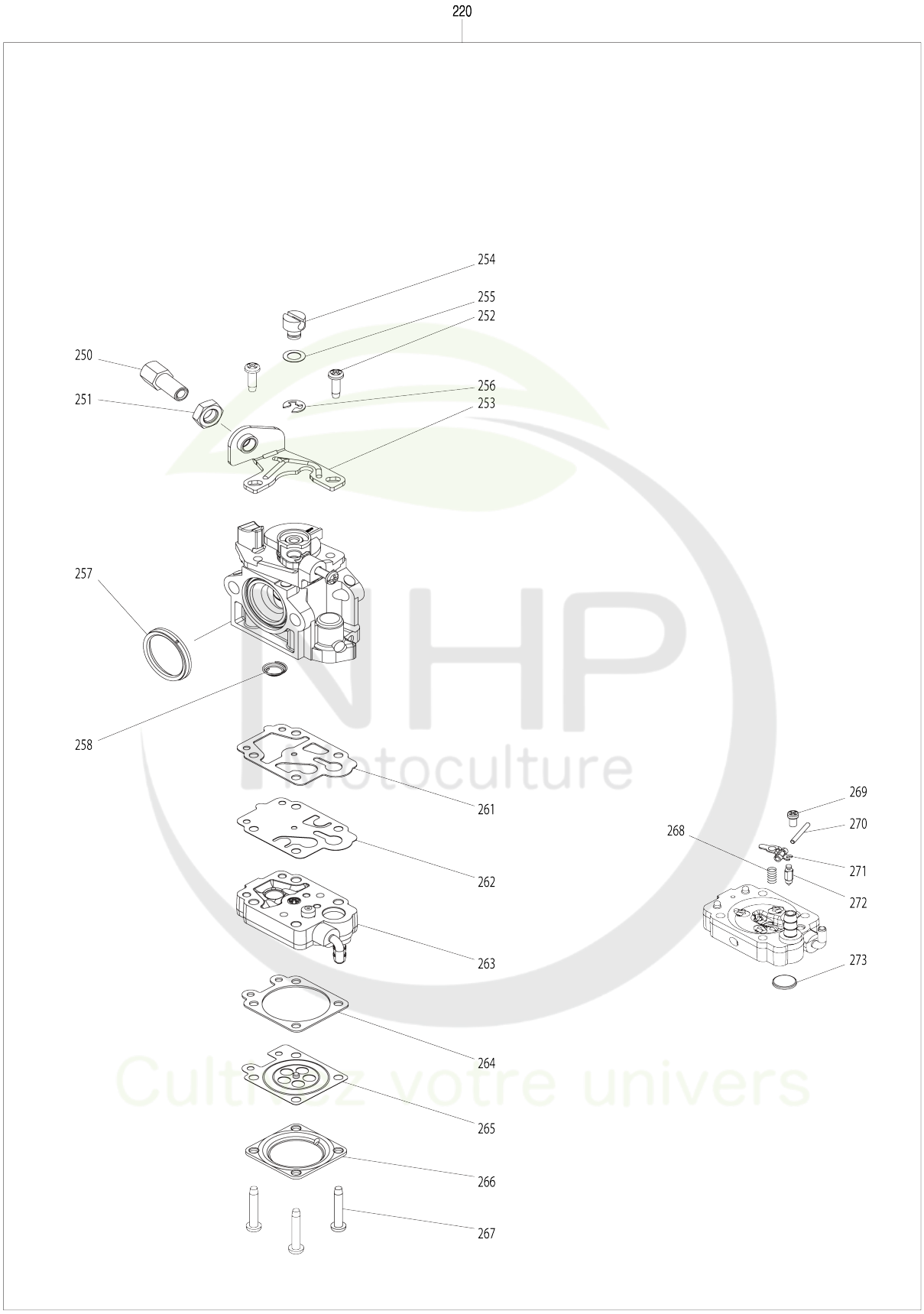

Model No.MG5300.4 SOUFFLEUR A DOS 4T 52,5CM3 14,6M3/MIN

Numéro d'article	N ° de pièces	Description	Interchangeabilité	Q'ty	Nouvelle / ancienne	Note 1	Note 2
001	412144-8	Coude		1			
002	213645-7	Joint torique 94		1			
003	852V99-1	Numéro de série. étiquette		1			
005	803T61-7	Étiquette d'avertissement		1			
006	801D19-4	Numéro de série. étiquette		1			
008	457098-2	Carter avant volute		1			
010	922343-9	Boulon à tête cylindrique à six pans creux M6X25 WR		6			
011	240170-5	Ventilateur 243		1			
012	922343-9	Boulon à tête cylindrique à six pans creux M6X25 WR		4			
013	457099-0	Carter arriere volute		1			
014	266420-0	Vis taraudeuse à tête bombée 5X20		10			
017	232328-0	Ressort boudin 22		2			
018	454904-2	Support de ressort B		2			
019	922223-9	Boulon à tête cylindrique à six pans creux M5X16 WR		2			
022	232329-8	Ressort boudin 22		2			
023	454904-2	Support de ressort B		2			
024	922223-9	Boulon à tête cylindrique à six pans creux M5X16 WR		2			
025	161546-2	Lanière R complète D		1			
026	161545-4	Lanière L complète D		1			
027	266420-0	Vis taraudeuse à tête bombée 5X20		5			
028	144361-9	Couvercle du moteur complet D		1			
C10	898343-0	Étiquette d'avertissement		1			
029	424909-6	Capuchon bougie		1			
030	424620-0	Amortisseur		2			
031	163532-9	Filtre		1			
032	345920-4	Collier de serrage		1			
033	123788-6	Ensemble du tube de carburant		1			
D10		INC. 34-37					
034	168396-6	Vis bouton		1			
035	424505-0	Rondelle isolante essence		1			
036	412120-2	Tube de carburant 3-370		1			
037	412114-7	Tube de carburant 3-370		1			
038	422137-7	Protection de tube 20-102		1			
039	125728-0	Ensemble du bouchon du réservoir de carburant		1	*		
039-1	127112-5	Ensemble du bouchon du réservoir de carburant	O	1			
044	457086-9	Reservoir		1			
046	457097-4	Cadre		1			
048	922223-9	Boulon à tête cylindrique à six pans creux M5X16 WR		2			
052	6672500300	LOCK RIVET		4	*		
052-1	458158-3	Rivet 6	O	4			
053	161567-4	Ceinture		1			

054	6672500300	LOCK RIVET		2	*		
054-1	458158-3	Rivet 6	O	2			
055	424678-9	Bague en caoutchouc 25		1			
059	810455-9	Plaque d’avertissement		1			
060	266326-2	Vis taraudeuse à tête bombée 4X 18		5			
061	183F27-2	Ensemble du boîtier du levier		1			
D10		INC. 74					
062	632J31-7	Unité responsable A		1			
063	632J60-0	Unité responsable B		1			
064	457105-1	Tube ondulé		1			
065	231469-9	Ressort boudin 4		1			
066	454899-9	Levier de gaz A		1			
067	168843-7	Câble de commande		1			
068	252126-6	Écrou de blocage hexagonal M4-7		1			
069	454924-6	Tringlerie		1			
070	454900-0	Levier de gaz B		1			
073	922138-0	Boulon à tête cylindrique à six pa ns creux M4X20 WR		1			
074	183F27-2	Ensemble du boîtier du levier		1			
D10		INC. 61					
075	265762-9	Vis avec mollet M5X30		1			
076	253052-2	Rondelle plate 12		1			
077	232330-3	Ressort à lame		1			
078	232331-1	Ressort à lame		1			
090	282025-8	Collier de serrage 100		1			
091	454934-3	Tuyau flexible		1			
092	282025-8	Collier de serrage 100		1			
093	161653-1	Tube rotatif complet		1			
094	456400-6	Porte-câbles		1			
100	5975500000	PULLEY		1	*		
100-1	161599-1	Poulie	O	1			
101	922233-6	Boulon à tête cylindrique à six pa ns creux M5X20 WR		3			
102	812A82-4	Modèle no. étiquette MG5300.4		1			
103	819430-2	Étiquette d’avertissement		1			
127	198420-1	Jeu de piston		1			
D10		INC. 154,158					
128	922232-8	Boulon à tête cylindrique à six pa ns creux M5X20		2			
129	922232-8	Boulon à tête cylindrique à six pa ns creux M5X20		2			
130	922232-8	Boulon à tête cylindrique à six pa ns creux M5X20		4			
131	319465-8	Couvercle culbuteur		1			
132	161520-0	Joint cache culbuteur		1			
133	135893-7	Bloc de cylindre cpl		1	*		
D10		INC. 136,138,139					
133-1	126737-2	Ensemble de bloc-cylindres	O	1			
D10		INC. 136,138,139					
135	168652-4	Bougie d’allumage		1			
136	352020-3	Maillage séparateur		1			
138	424201-0	Contrôle valve		3			

NHP Motoculture
Cultivez votre univers

139	922332-4	Boulon à tête cylindrique à six pa ns creux M6X20		4			
140	161521-8	Joint couvercle came		1			
141	319464-0	Couvercle came		1			
142	922232-8	Boulon à tête cylindrique à six pa ns creux M5X20		4			
143	452047-4	Bouchon du réservoir d'huile		1			
144	424343-0	Joint		1			
145	346398-4	Robinet en plomb		1			
146	319467-4	Rondelle de maintien		1			
147	922232-8	Boulon à tête cylindrique à six pa ns creux M5X20		1			
148	161522-6	Joint reservoir d'huile		1			
149	319466-6	Carter d'huile		1			
150	346452-4	Joint		1			
151	921412-3	Boulon à tête hexagonale M8X12		1			
152	922232-8	Boulon à tête cylindrique à six pa ns creux M5X20		4			
154	198421-9	Jeu rondelle de piston		1			
155	922233-6	Boulon à tête cylindrique à six pa ns creux M5X20 WR		2			
156	213231-4	Joint huile 15		1			
157	256331-7	Axe de piston 11		1			
158	232316-7	Jonc de retenue 11		2			
160	254001-2	Clavette woodr 4		1			
161	253374-0	Rondelle plate 35		1			
162	213088-3	Joint huile 15		1			
163	123748-8	Ensemble vilebrequin		1			
164	326795-0	Clapet d'admission		1			
165	326796-8	Soupape d'échappement		1			
166	232315-9	Ressort boudin 12		2			
167	331966-6	Pièce de retenue		2			
168	456999-1	Tuyau d'huile		1			
169	161523-4	Joint conduite huile		1			
170	256866-8	Tringle 2.5		2			
172	310739-0	Came g		2			
173	135894-5	Pignon complet came		1			
174	256196-7	Goupille 5		2			
175	331987-8	Entretoise de l'orifice d'échappe ment		1			
176	331967-4	Clavette		4			
179	347077-7	Joint silencieux		1			
180	161518-7	Pot d'echappement		1			
181	922332-4	Boulon à tête cylindrique à six pa ns creux M6X20		3			
182	424105-6	Capuchon de bougie		1			
183	324891-8	Ressort de bouchon de bougie		1			
184	922138-0	Boulon à tête cylindrique à six pa ns creux M4X20 WR		2			
185	632J30-9	Unité responsable A		1			
186	632J50-3	Unité responsable B		1			
187	161411-5	Bobine d'allumage		1			
188	319391-1	Volant		1			
189	264054-3	Écrou à bride M10		1			

190	123863-8	Dispositif de demarrage cpl		1			
D10		INC. 191-200					
191	SG00000005	SET SCREW A60701200080		1			
192	424516-5	Collier		1			
193	326200-7	Bras articule		2			
194	234257-3	Ressort de friction		1			
195	441075-4	Dévidoir		1			
196	SG00000018	SPIRAL SPRING		1			
197	457302-9	Boîtier du lanceur à rappel		1			
198	444043-6	Cable de demarrage		1			
199	424361-8	Poignee de lanceur		1			
200	SG00000009	ROPE STOPPER A57302611810		1			
201	457088-5	Couvercle filtre a air		1			
202	251481-3	Vis avec mollet M5X20		2			
203	424896-9	Filtre à air		1	*		
203-1	424896-9	Filtre à air	O	1			
204	424898-5	Raccord d'aspiration essence		1			
205	332075-4	Bague interieure		1			
206	424897-7	Plaque de caoutchouc		1			
207	266192-7	Vis taraudeuse à tête bombée 4X 14		2			
208	456994-1	Guide de fuite de compression		1			
209	251496-0	Boulon à tête ronde hexagonale M5X50		2			
210	456995-9	Plaque d’étrangleur		1	*		
210-1	458167-2	Plaque d’étrangleur	<	1			
211	266192-7	Vis taraudeuse à tête bombée 4X 14		1			
212	266420-0	Vis taraudeuse à tête bombée 5X 20		1			
213	456993-3	Plaque du filtre à air		1			
214	266420-0	Vis taraudeuse à tête bombée 5X 20		2			
215	453502-9	Levier d’étrangleur		1	*		
215-1	458165-6	Levier d’étrangleur	S	1			
216	161519-5	Joint carburateur		1			
217	456996-7	Support carburateur		1			
218	424900-4	Tube de carburant 3-85		1			
219	168398-2	Pompe d’amorçage		1			
220	161517-9	Carburateur		1			
D10		INC. 250-258,261-273					
221	424623-4	Rondelle isolante		1			
222	422084-2	Tube 5-55		1			
223	266326-2	Vis taraudeuse à tête bombée 4X 18		1			
224	456401-4	Carter carburateur		1			
226	424901-2	Tube d’huile 5-195		1			
227	424899-3	Joint isolant		1			
228	922233-6	Boulon à tête cylindrique à six pa ns creux M5X20 WR		2			
229	424623-4	Rondelle isolante		2			
230	922233-6	Boulon à tête cylindrique à six pa ns creux M5X20 WR		1			
231	456997-5	Isolateur		1			

232	456998-3	Clapet refroidissement		1			
241	687682-1	Collier de cordon		2			
242	266192-7	Vis taraudeuse à tête bombée 4X 14		2			
250	266795-7	Régler la vis		1			
251	264065-8	Écrou de réglage du câble M6		1			
252	266704-6	Vis à tête cylindrique M3X10		2			
253	346491-4	Applique		1			
254	325922-6	Pivot		1			
255	413140-9	Rondelle		1			
256	257964-1	Circlip (EXT) E3		1			
257	424444-4	Anneau de garniture		1			
258	234183-6	Ressort de compression conique 5-9		1			
261	442155-9	Joint de pompe		1			
262	WJ00009599	PUMP DIAPHRAGM		1			
263	WJ00059242	PUMP BODY ASS'Y		1			
264	442183-4	Membrane de commande jeu		1			
265	168620-7	Diaphragme de dosage		1			
266	WJ00021158	METERING DIAPHRAGM COVER		1			
267	WJ00096325	SCREW		4			
268	WJ00983160	SPRING		1			
269	WJ00096424	SCREW		1			
270	WJ00014477	METERING LEVER PIN		1			
271	WJ00016648	LEVER		1			
272	WJ00008282	INLET NEEDLE VALVE		1			
273	WJ00014070	INLET SCREEN		1			
280	123986-2	Ensemble bloc moteur embiellé		1			
D10		INC. 127-133,136,138-152,					
D20		154-158,161-170,172-174,176					
281	135838-5	Ensemble raccord d'aspiration es sence		1			
D10		INC. 204,205,217					
A01	782239-4	Serrage 16		1			
A02	783019-1	Entraînement		1			
A03	198289-3	Kit d’huile 140 DE		1	*		
A03-1	198291-6	Kit d’huile 140 DE	<	1	*		
A03-2	198291-6	Kit d’huile 140 DE	O	1			
A04	198281-9	Ensemble de la buse d’extrémité 90-62 D		1			
A06	197724-8	Jeu de tuyaux longs 90		1			
A07	196911-6	Ensemble de l’embout plat 90		1			
A08	831315-2	Sac accessoires		1			
E01	812A85-8	Étiquette d'approbation des émi ssions de gaz		1			
E02	812B85-4	Étiquette sonore 104DB		1			
F01-1	196733-4	Ensemble de lanière 25	O	1			

Veuillez indiquer les pièces n ° lorsque votre commande.

Date d'impression 06/10/2024