Retrouvez cette piece sur nhp-motoculture.fr en cliquant sur la reference

Model No.: B252.1 SOUFFLEUR 2 l.tems 11

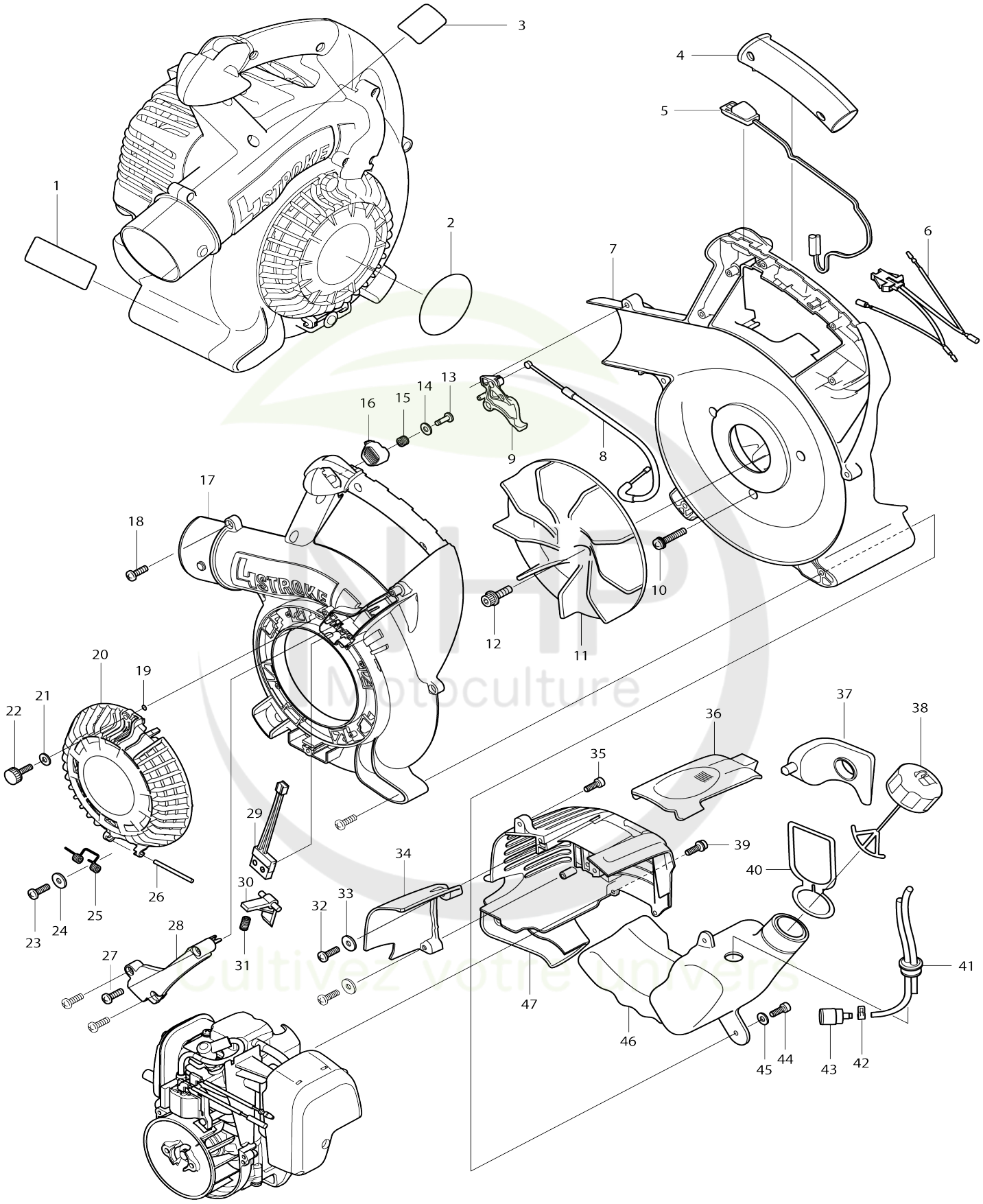

Model No.PB252.4 SOUFFLEUR 24.5cm3 4T

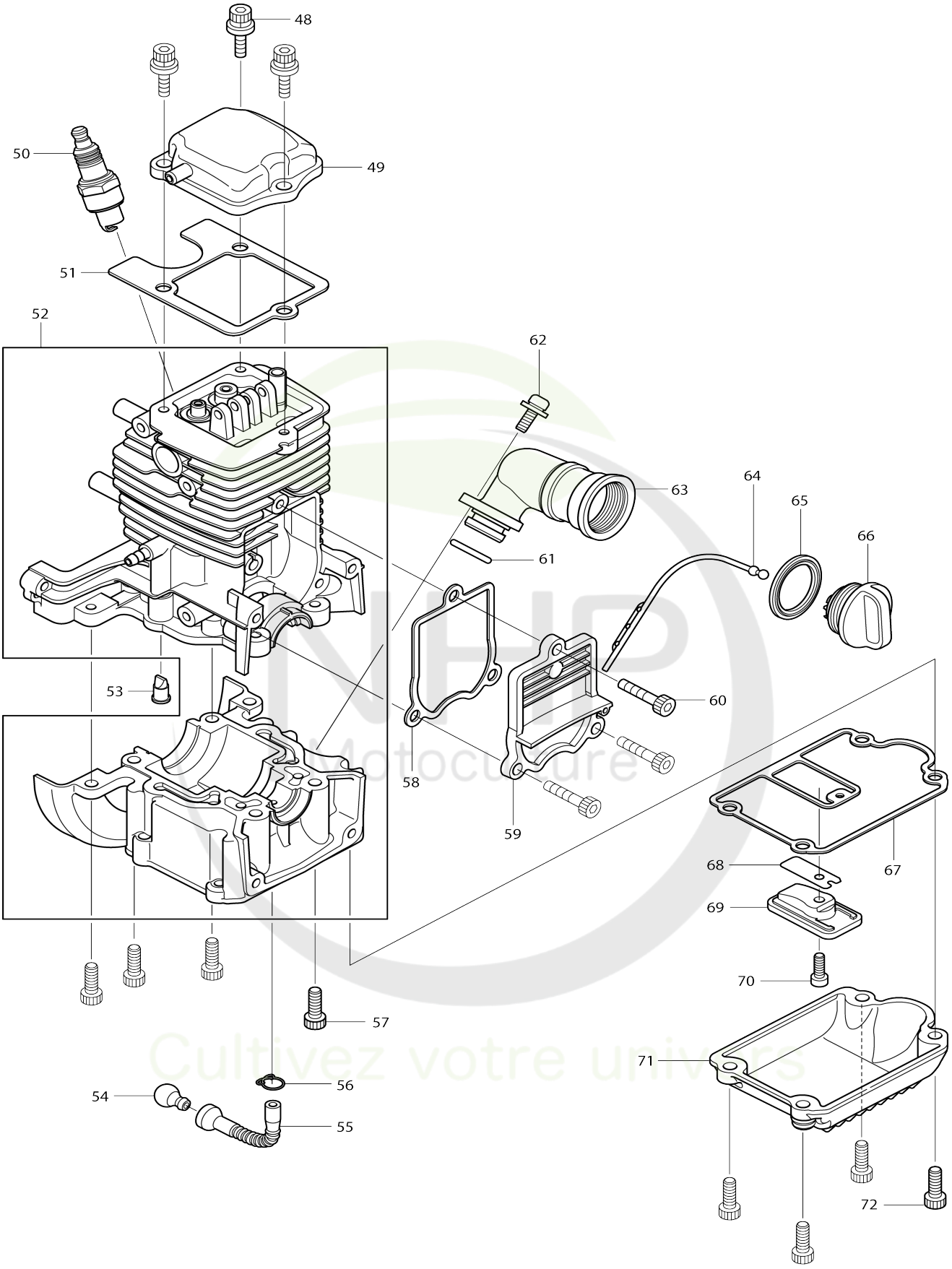

Model No.PB252.4 SOUFFLEUR 24.5cm3 4T

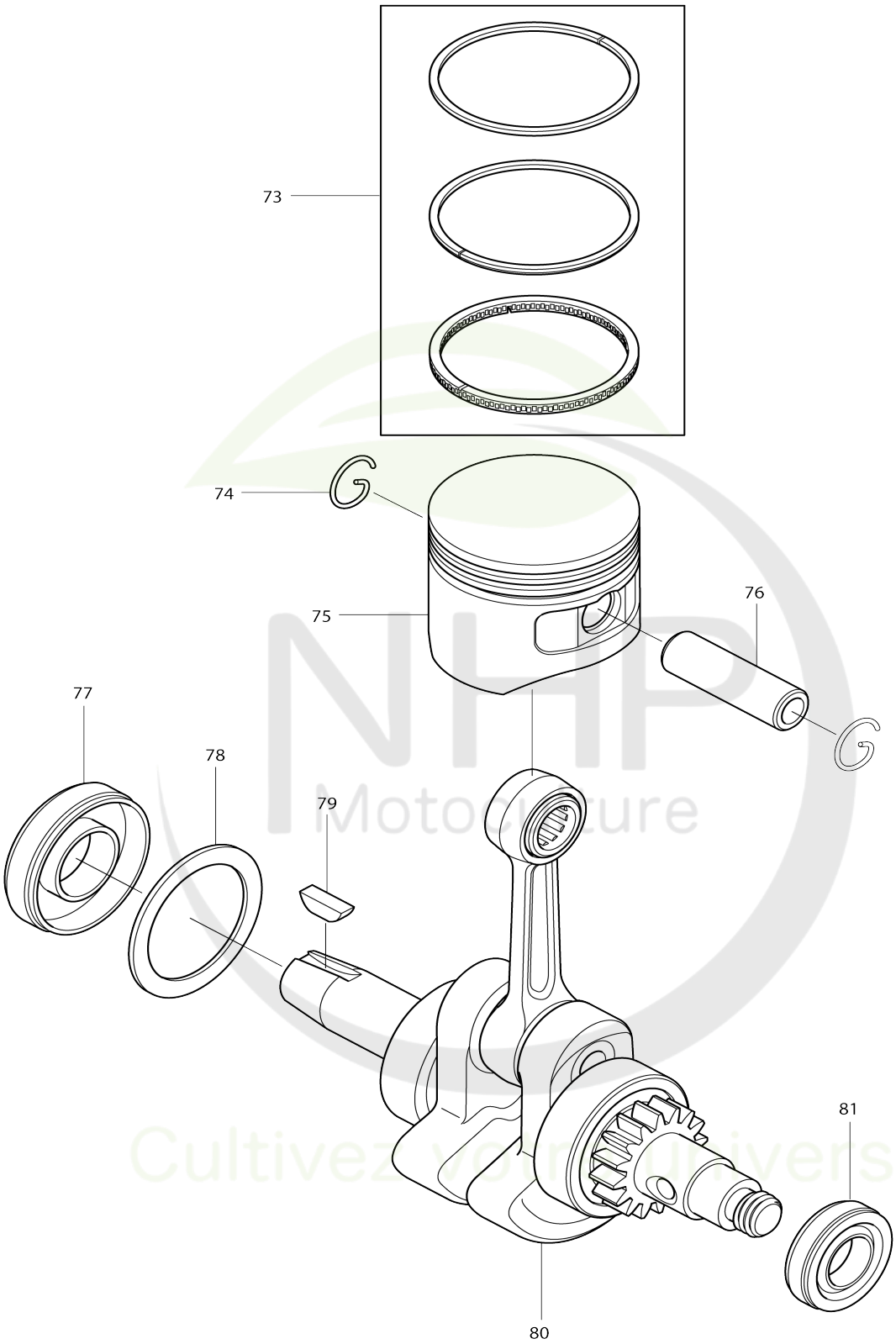

Model No.PB252.4 SOUFFLEUR 24.5cm3 4T

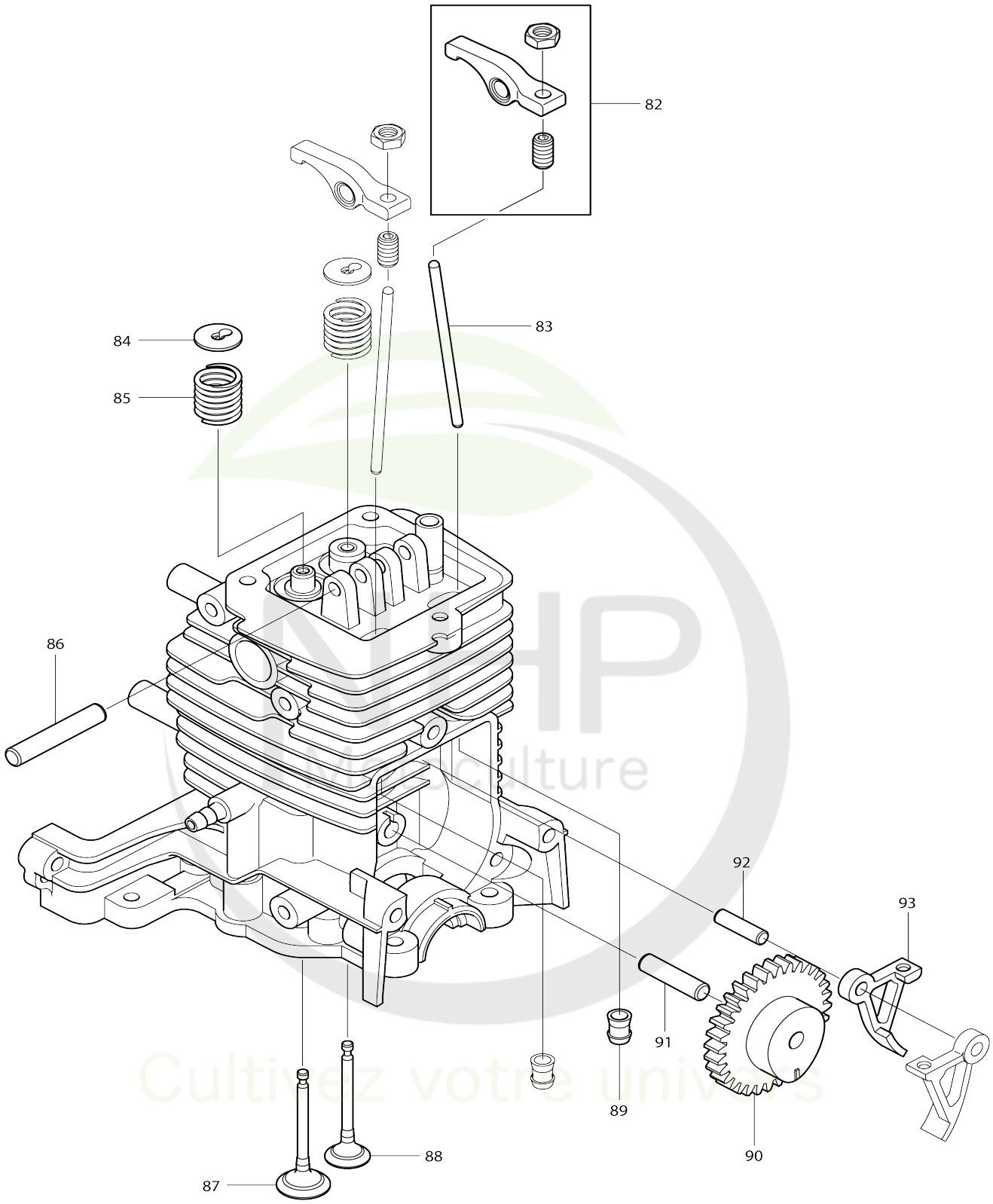

Model No.PB252.4 SOUFFLEUR 24.5cm3 4T

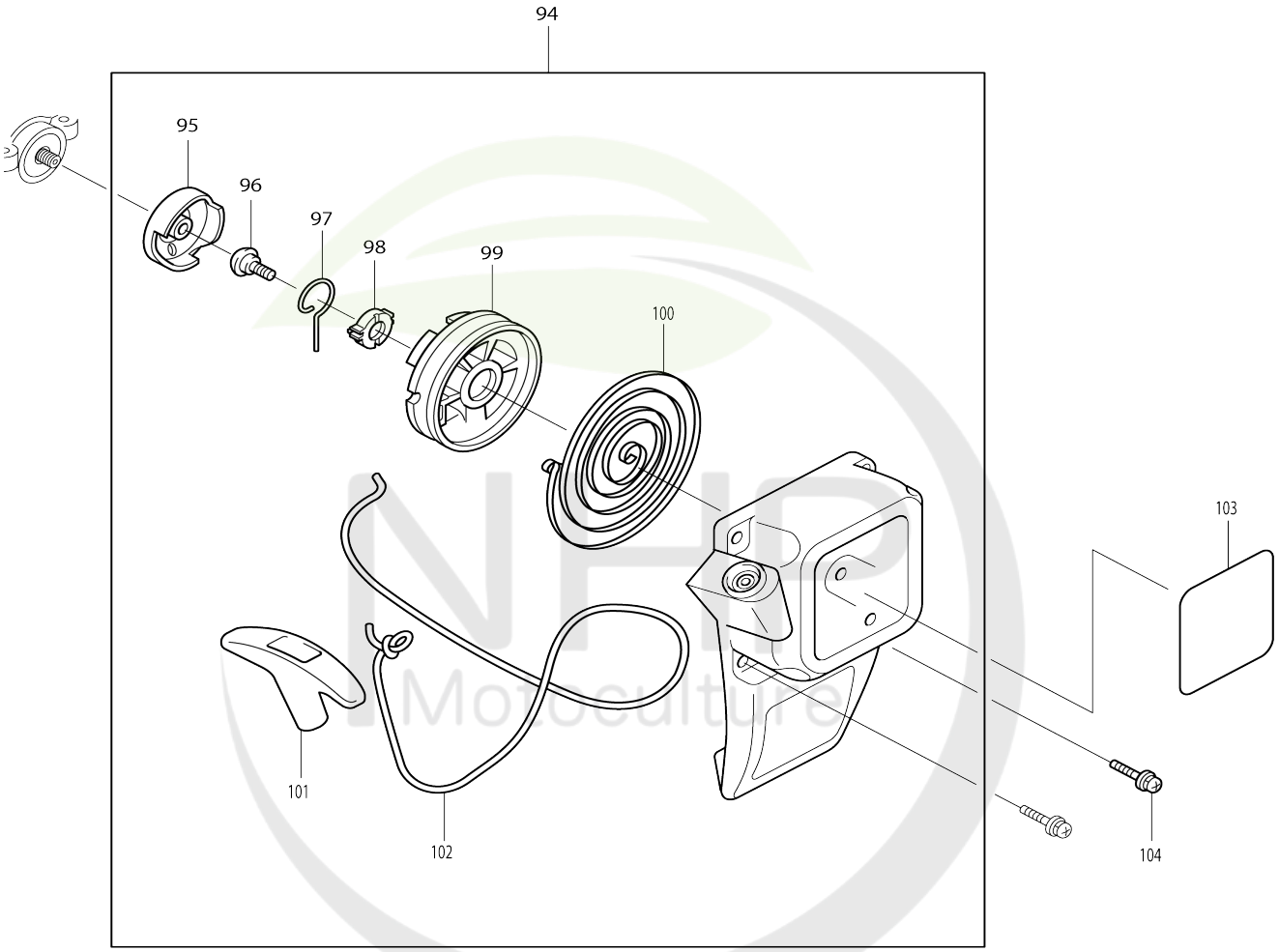

Cultivez votre univers

Model No.PB252.4 SOUFFLEUR 24.5cm3 4T

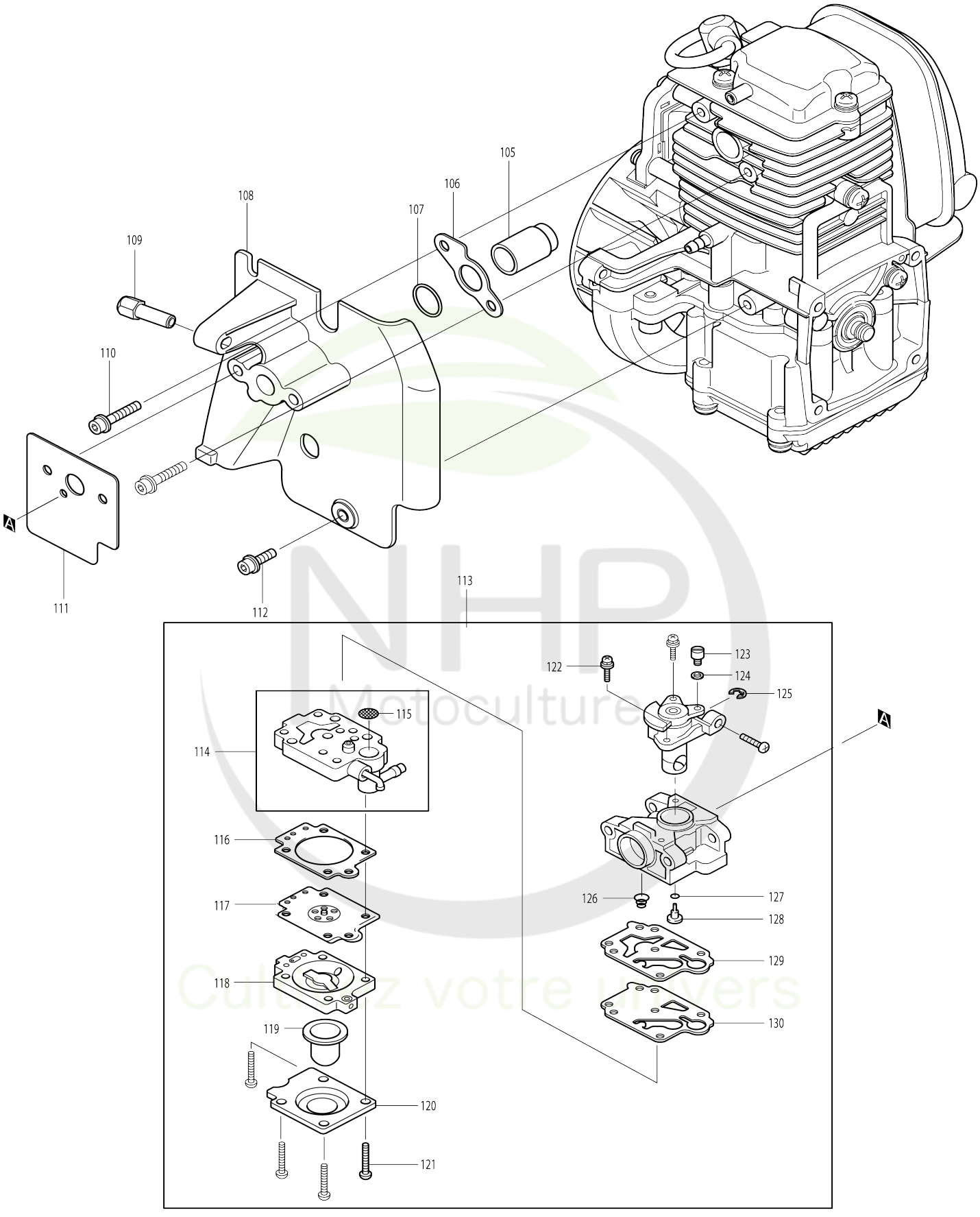

Model No.PB252.4 SOUFFLEUR 24.5cm3 4T

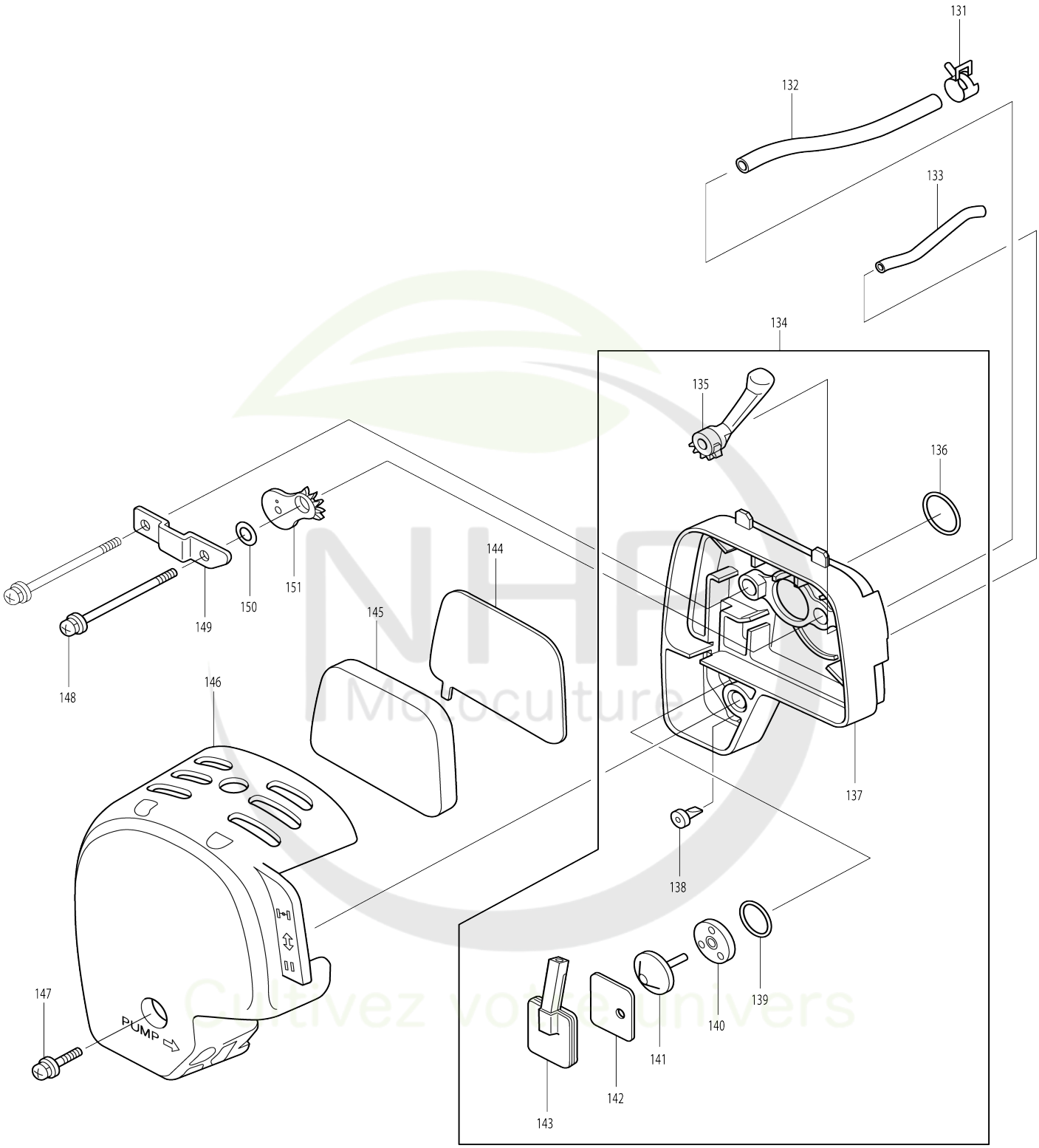

Model No.PB252.4 SOUFFLEUR 24.5cm3 4T

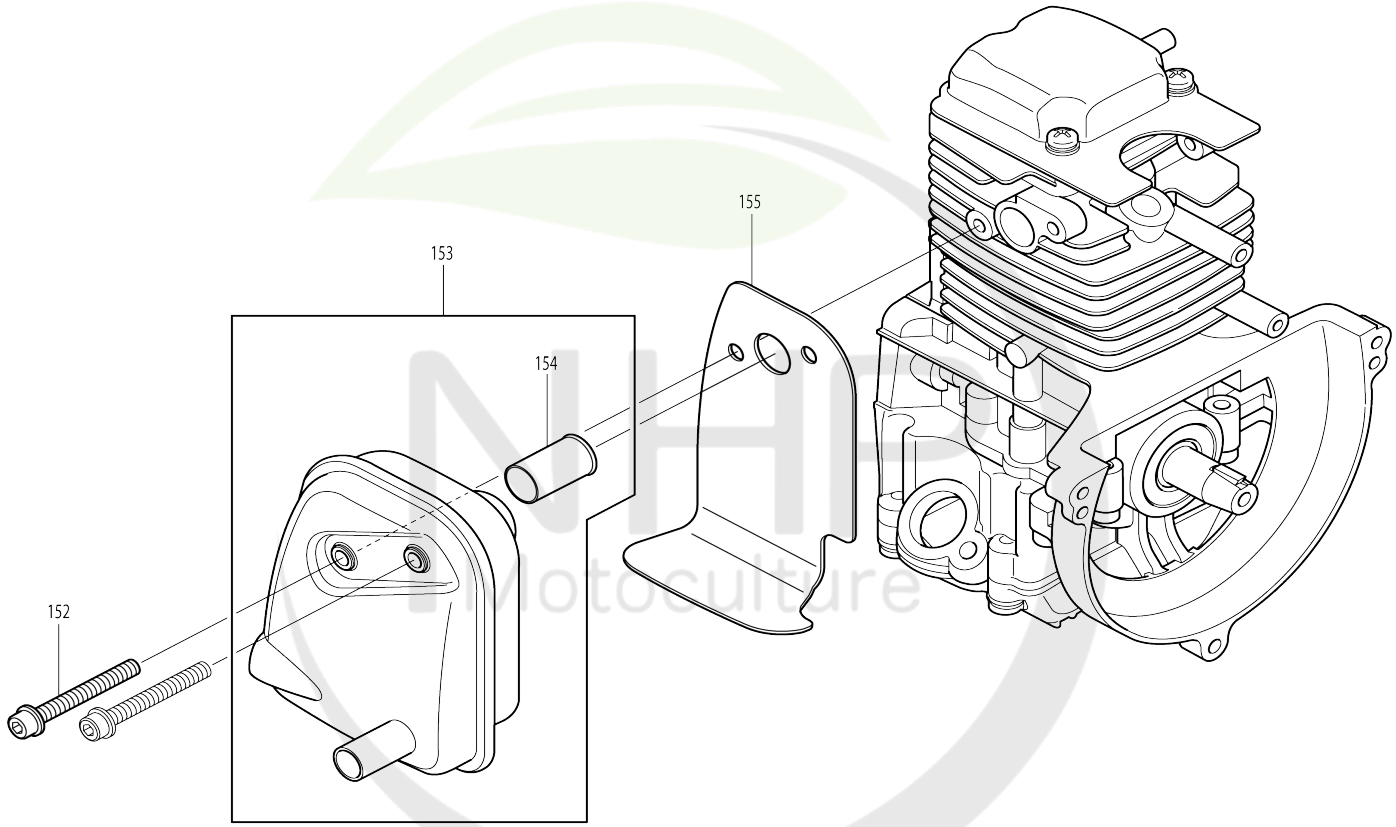

Cultivez votre univers

Model No.PB252.4 SOUFFLEUR 24.5cm3 4T

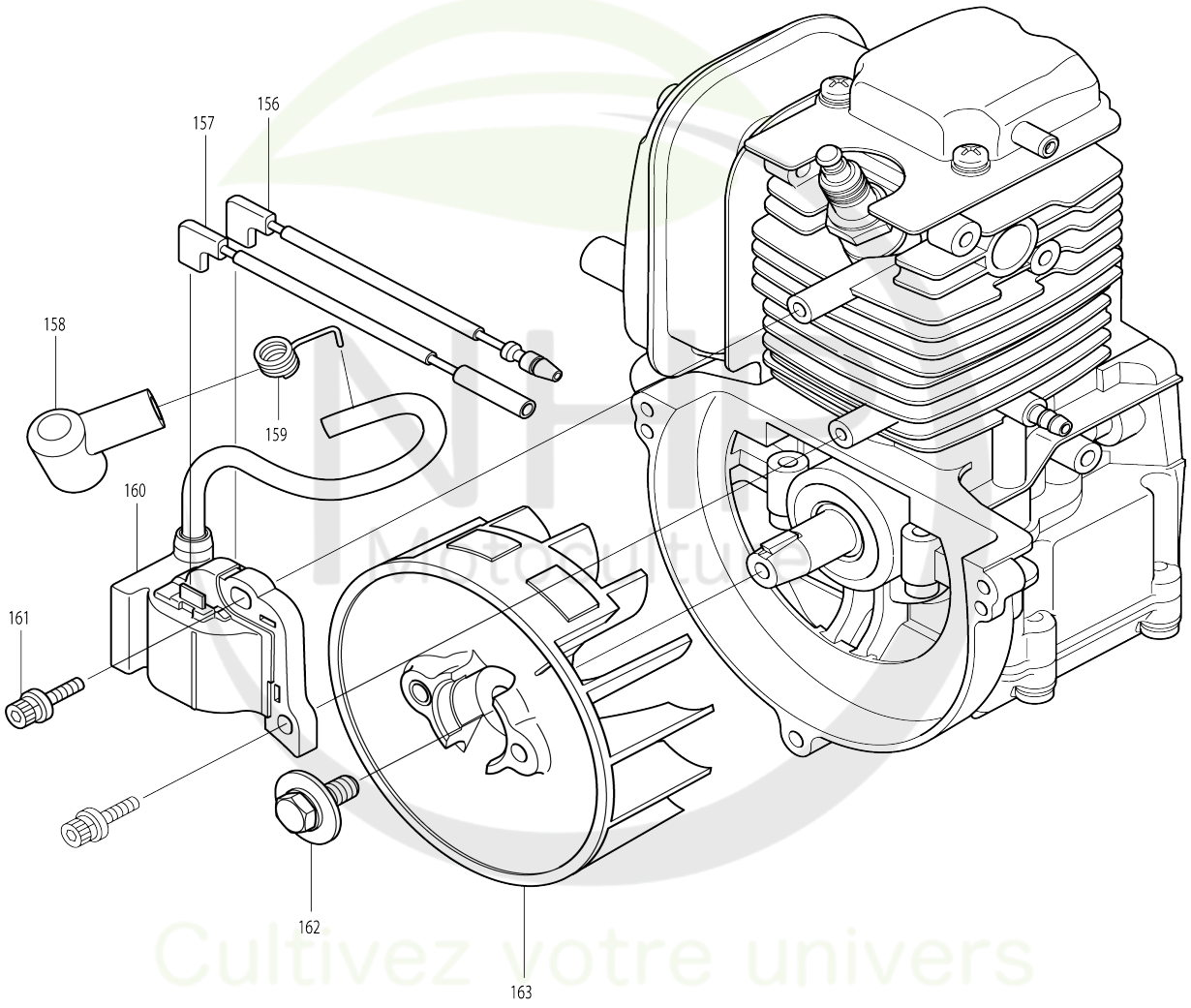

Model No.PB252.4 SOUFFLEUR 24.5cm3 4T

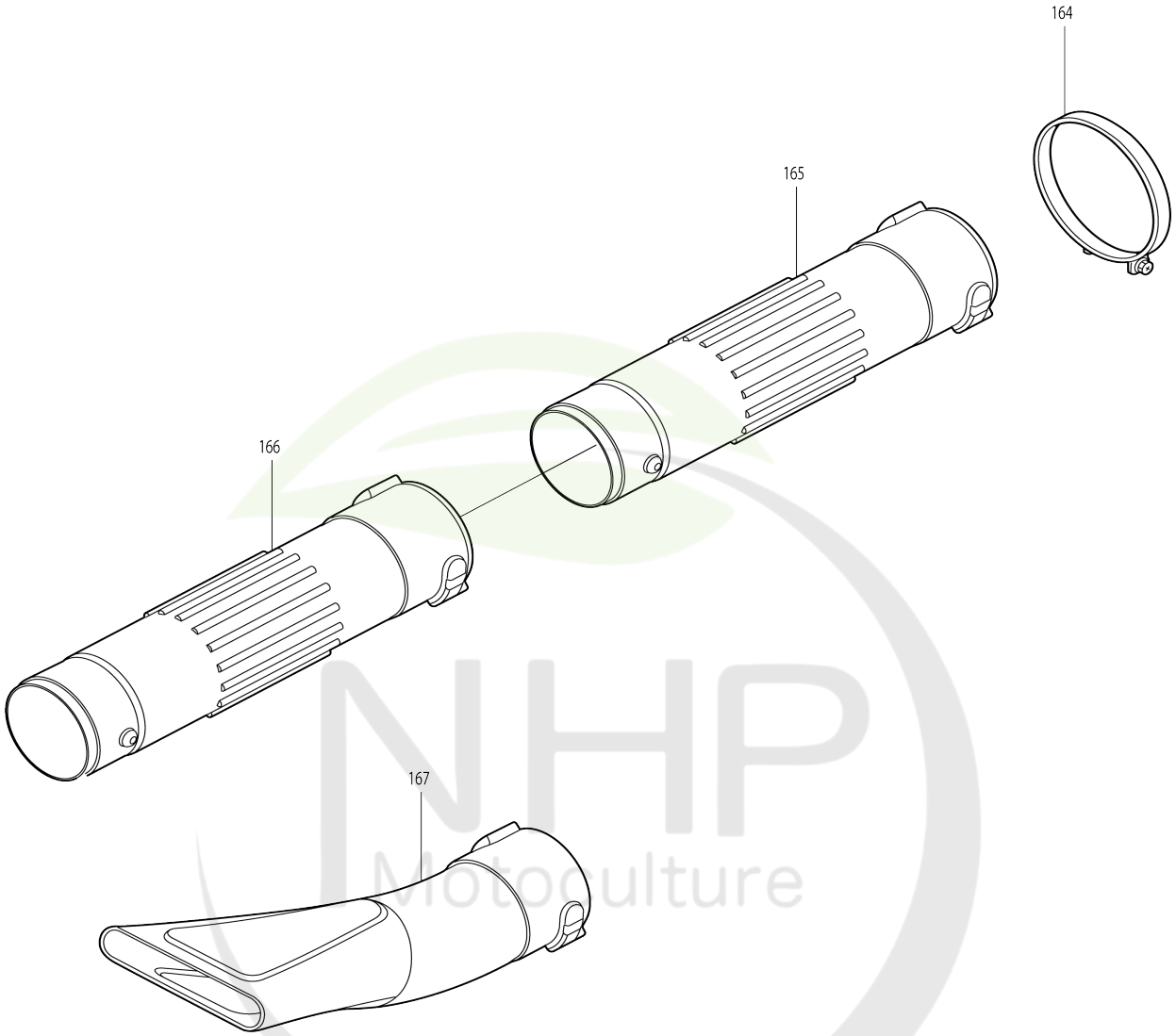

NHP Motoculture
Cultivez votre univers

Model No.PB252.4 SOUFFLEUR 24.5cm3 4T

Numéro d'article	N ° de pièces	Description	Interchangeabilité	Q'ty	Nouvelle / ancienne	Note 1	Note 2
001	892460-8	Étiquette d’avertissement		1			
002	814975-5	Numéro de série. étiquette BHX2500		1	*		
002-1	814975-5	Numéro de série. étiquette BHX2500	O	1	*		
002-2	892427-6	Modèle no. étiquette PB252.4	<	1			
003	810450-9	Étiquette d’avertissement		1			
004	273665-3	Manche		1			
005	638640-0	Interrupteur complet		1			
006	638758-7	Unité responsable		1			
007	450958-7	Carter turbine R		1	*		
007-1	455202-7	Carter turbine R	S	1			
008	168518-8	Câble de commande		1			
009	452607-2	Levier de gaz		1	*		
009-1	456960-8	Levier de gaz	S	1			
010	911253-5	Vis à tête cylindrique M5X30 WR		3	*		
010-1	922253-0	Boulon à tête cylindrique à six pans creux M5X30 WR	<	3			
011	240113-7	Ventilateur 180		1			
012	265584-7	Boulon à tête cylindrique à six pans creux M6X20 WRM		2	*		
012-1	265A06-3	Boulon à tête cylindrique à six pans creux M6X20	O	2			
013	265878-0	Vis taraudeuse à tête cylindrique large 5X16		1	*		
013-1	265A48-7	Vis taraudeuse 4X18	<	1	*		
013-2	265995-6	Vis taraudeuse à tête bombée 4X18	O	1			
014	253874-0	Rondelle plate 4		1			
015	231025-5	Ressort boudin 8		1			
016	452608-0	Bouton de blocage		1			
017	125921-6	Ensemble du corps en spirale L		1	*		
017-1	123708-0	Ensemble du corps en spirale L	S	1			
018	265878-0	Vis taraudeuse à tête cylindrique large 5X16		10			
019	213022-3	Joint torique 3		1			
020	452604-8	Dispositif de protection		1			
021	424180-2	Joint		1			
022	265782-3	Vis avec mollet M4		1			
023	265878-0	Vis taraudeuse à tête cylindrique large 5X16		1			
024	267394-8	Rondelle plate 5		1			
025	233536-6	Ressort de torsion 5		1			
026	268230-1	Tringle 4		1			
027	265878-0	Vis taraudeuse à tête cylindrique large 5X16		3			
028	452606-4	Couvercle du commutateur		1			
029	638759-5	Unité d’interrupteur		1			
030	452609-8	Gâchette allongée		1			
031	233133-8	Ressort boudin 4		1			

032	265878-0	Vis taraudeuse à tête cylindrique large 5X16		2	*		
032-1	265A48-7	Vis taraudeuse 4X18	<	2	*		
032-2	265995-6	Vis taraudeuse à tête bombée 4X 18	O	2			
033	941051-3	Rondelle plate 4		2			
034	452605-6	Couvercle intérieur		1			
035	265878-0	Vis taraudeuse à tête cylindrique large 5X16		3			
036	450964-2	Capuchon bougie		1			
037	424395-1	Protecteur huile		1			
038	125472-9	Ensemble du bouchon du réserv oir de carburant		1	*		
038-1	127108-6	Ensemble du bouchon du réserv oir de carburant	O	1			
039	911128-8	Vis à tête cylindrique M4X16 WR		2	*		
039-1	911526-6	Vis à tête cylindrique M4X16 WR M	<	2			
040	810455-9	Plaque d’avertissement		1			
041	158911-4	Tube complet		1			
042	345920-4	Collier de serrage		1			
043	163447-0	Filtre à essence		1	*		
043-1	163447-0	Filtre à essence	O	1			
044	265878-0	Vis taraudeuse à tête cylindrique large 5X16		3			
045	267394-8	Rondelle plate 5		3			
046	450988-8	Reservoir		1	*		
046-1	6653500000	FUEL TANK	O	1			
047	452671-3	Couvercle moteur		1			
048	922223-9	Boulon à tête cylindrique à six pa ns creux M5X16 WR		3			
049	140023-7	Carter superieur complet		1	*		
049-1	140B46-7	Carter superieur complet	<	1			
050	168401-9	Bougie d’allumage		1			
051	162275-0	Joint cache culbuteur		1			
052	125914-3	Ensemble de bloc-cylindres		1			
053	424201-0	Contrôle valve		2			
054	325666-8	Retenue d'huile		1			
055	424202-8	Tube d’huile		1			
056	282020-8	Collier de serrage		1			
057	922217-4	Boulon à tête cylindrique à six pa ns creux M5X14		8			
058	162274-2	Joint couvercle came		1			
059	318443-5	Couvercle came		1			
060	922217-4	Boulon à tête cylindrique à six pa ns creux M5X14		3			
061	213591-4	Joint torique 14		1			
062	922213-2	Boulon à tête cylindrique à six pa ns creux M5X12 WR		1			
063	140813-8	Tuyau d’huile complet		1			
064	452610-3	Jauge d'huile		1			
065	424343-0	Joint		1			
066	452047-4	Bouchon du réservoir d’huile		1			
067	162276-8	Joint carter		1			
068	346083-9	Robinet en plomb		1			

069	318440-1	Rondelle de maintien		1			
070	922112-8	Boulon à tête cylindrique à six pa ns creux M4X10		1			
071	318442-7	Carter d'huile		1			
072	922217-4	Boulon à tête cylindrique à six pa ns creux M5X14		4			
073	195145-8	Jeu rondelle de piston		1	*		
073-1	196595-0	Jeu rondelle de piston	O	1			
074	233976-8	Pince		2			
075	318441-9	Piston		1	*		
075-1	197453-3	Jeu de piston	<	1			
C10	318441-9	Piston		1			
D10		INC. 73,74					
076	257781-9	Axe de piston		1			
077	213147-3	Joint huile 12		1	*		
077-1	213089-1	Joint huile 12	<	1	*		
077-2	213147-3	Joint huile 12	O	1			
078	267400-9	Rondelle plate 23		1			
079	254040-2	Clavette woodr 3		1			
080	188608-1	Jeu de vilebrequin		1	*		
080-1	135374-1	Ensemble vilebrequin	O	1	*		
080-2	135539-5	Ensemble vilebrequin	O	1			
081	213148-1	Joint huile 10		1	*		
081-1	213769-9	Joint huile 10	<	1	*		
081-2	213148-1	Joint huile 10	O	1			
082	125554-7	Ensemble du bras du culbuteur		2			
083	256865-0	Tringle 2.5		2			
084	325668-4	Pièce de retenue de ressort		2			
085	234108-0	Ressort boudin 9		2			
086	256200-2	Goupille 5		1			
087	325670-7	Clapet d'admission		1	*		
087-1	326367-1	Clapet d'admission	O	1			
088	325669-2	Soupape d'échappement		1	*		
088-1	326366-3	Soupape d'échappement	O	1			
089	424200-2	Entretoise		2			
090	125552-1	Pignon complet came		1			
091	268238-5	Goupille 5		1			
092	268239-3	Goupille 4		1			
093	313169-4	Came g		2			
094	125917-7	Lanceur cpl		1			
D10		INC. 95-102					
095	168483-1	Poulie		1			
096	266585-8	Vis taraudeuse à tête bombée 5X 12		1			
097	325923-4	Bras articule		1			
098	451938-6	Collier		1			
099	451937-8	Dévidoir		1			
100	232258-5	Ressort spiral		1			
101	424319-7	Poignee de lanceur		1			
102	444019-3	Cable de demarrage		1			
103	893305-3	Dolmar étiquette logo		1	*		
103-1	809M05-3	Dolmar étiquette logo	<	1	*		

NHP Motoculture
Cultivez votre univers

103-2	819L98-6	Dolmar étiquette logo	O	1			
104	911128-8	Vis à tête cylindrique M4X16 WR		2	*		
104-1	911526-6	Vis à tête cylindrique M4X16 WR M	<	2			
105	324961-3	Tuyau d’admission		1			
106	413120-5	Joint d'isolant		1			
107	213078-6	Joint torique 10		1			
108	125916-9	Isolation		1			
109	266643-0	Régler la vis		1	*		
109-1	325934-9	Régler la vis	O	1			
110	922228-9	Boulon à tête cylindrique à six pans creux M5X18 WR		2			
111	413138-6	Joint carburateur		1			
112	922213-2	Boulon à tête cylindrique à six pans creux M5X12 WR		1			
113	168641-9	Carburateur		1			
D10		INC. 114-130					
114	140808-1	Corps de pompe		1			
D10		INC. 115					
115	352010-6	Écran d’entrée		1	*		
115-1	WJ00014070	INLET SCREEN	O	1			
116	442154-1	Membrane de commande jeu		1			
117	168620-7	Diaphragme de dosage		1			
118	140438-8	Corps de purge d’air		1			
119	424314-7	Pompe d’amorçage		1			
120	346270-0	Couvercle de pompe primaire		1			
121	266582-4	Vis taraudeuse à tête cylindrique large 3X24		4			
122	266581-6	Vis à tête cylindrique M3X8 W		2	*		
122-1	WJ00096364	SCREW M3X8 WITH WASHER	O	2			
123	325922-6	Pivot		1			
124	413140-9	Rondelle		1			
125	257964-1	Circlip (EXT) E3		1			
126	234183-6	Ressort de compression conique 5-9		1			
127	213538-8	Joint torique 2		1			
128	326027-5	Jet		1			
129	442155-9	Joint de pompe		1			
130	168575-6	Membrane de pompe		1	*		
130-1	WJ00009599	PUMP DIAPHRAGM	O	1			
131	345918-1	Collier de serrage		1			
132	422041-0	Reniflard		1			
133	422070-3	Tuyau		1			
134	125468-0	Ensemble de plaque de nettoyage		1			
D10		INC. 135-143					
135	451925-5	Levier d’étrangleur		1			
136	213540-1	Joint torique 15		1			
137	140814-6	Boitier filtre		1			
138	424316-3	Contrôle valve		1			
139	213539-6	Joint torique 14		1			
140	451924-7	Plaque du clapet anti-retour		1			
141	424315-5	Contrôle valve		1			

142	168577-2	Joint séparateur		1			
143	168576-4	Plaque de séparation		1			
144	443140-5	Filtre à air		1			
145	443141-3	Filtre à air		1			
146	450561-4	Couvercle filtre a air		1			
147	266470-5	Vis à tête cylindrique M5X14		1	*		
147-1	911218-7	Vis à tête cylindrique M5X14 WR	O	1			
148	265188-5	Vis à tête cylindrique M5X68		2			
149	345919-9	Plaque		1			
150	423376-2	Joint		1			
151	450560-6	Plaque d’étrangleur		1			
152	266440-4	Boulon à tête cylindrique à six pa ns creux M5X40		2			
153	168643-5	Silencieux d'échappement		1	*		
D10		INC. 154					
153-1	168643-5	Silencieux d'échappement	O	1			
D10		INC. 154					
154	324980-9	Tamis contre etincelles		1			
155	168593-4	Joint silencieux		1			
156	638709-0	Unité responsable		1	*		
156-1	632F44-4	Unité responsable	S	1			
157	638710-5	Unité responsable		1	*		
157-1	632F45-2	Unité responsable	S	1			
158	424105-6	Capuchon de bougie		1			
159	324891-8	Ressort de bouchon de bougie		1			
160	168501-5	Bobine d’allumage		1	*		
160-1	168816-0	Bobine d’allumage	S	1			
161	922138-0	Boulon à tête cylindrique à six pa ns creux M4X20 WR		2			
162	265577-4	Boulon à tête hexagonale M6X16		1			
163	318702-7	Volant		1	*		
163-1	319205-4	Volant	O	1			
164	140352-8	Collier de serrage		1			
165	451752-0	Buse		1	*		
165-1	451752-0	Buse	O	1	*		
165-2	457029-1	Buse	S	1			
166	451752-0	Buse		1	*		
166-1	451752-0	Buse	O	1	*		
166-2	457029-1	Buse	S	1			
167	451753-8	Nez de buse		1	*		
167-1	451753-8	Nez de buse	O	1	*		
167-2	457030-6	Nez de buse	S	1			
A01	194717-6	Outil		1			