Retrouvez cette piece sur nhp-motoculture.fr en cliquant sur la reference

Model No.: B7000: FSCUTTLEUR 70cm3 Tremps

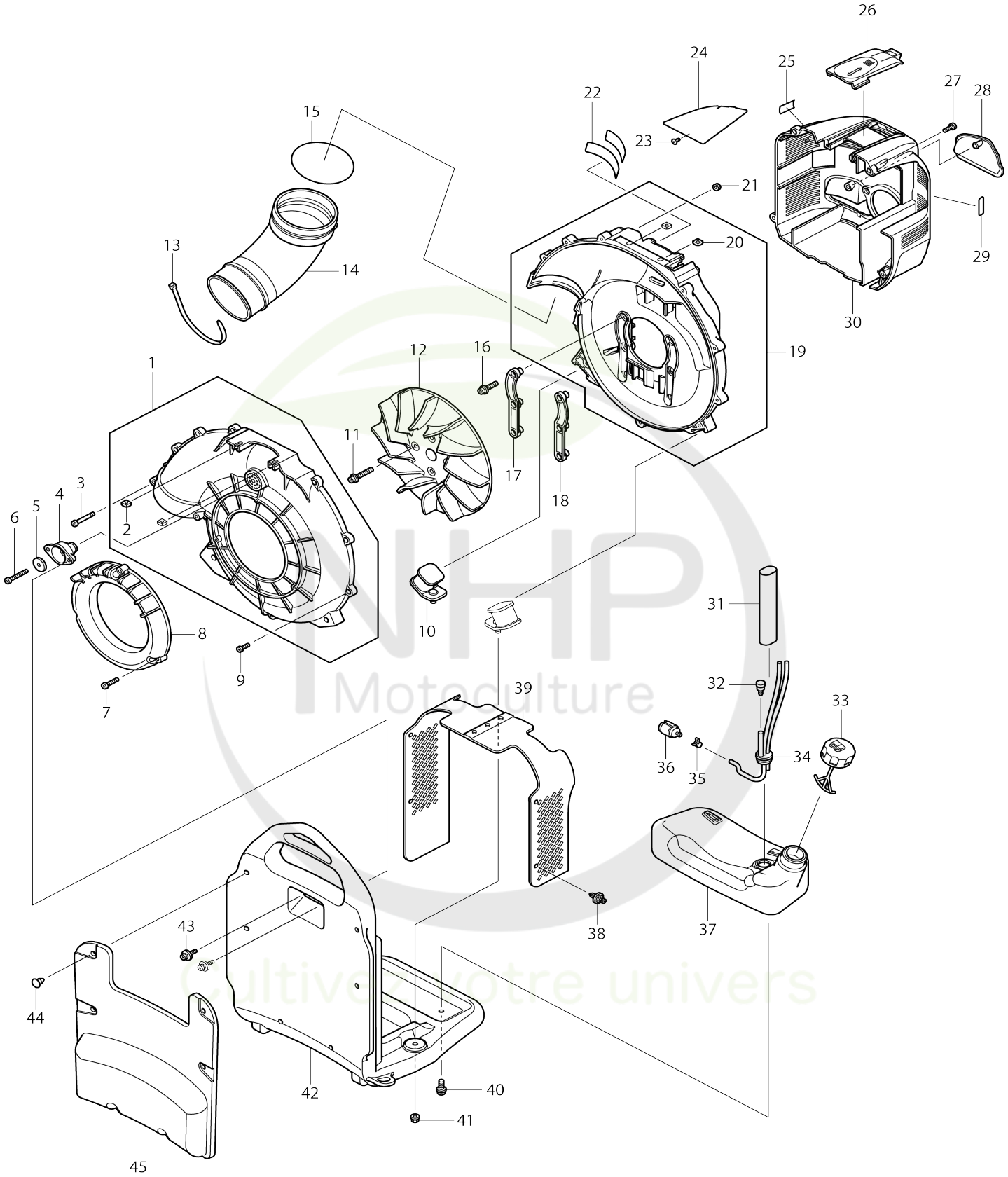

Model No.PB7600.4 SOUFFLEUR 76cm3 4Temps

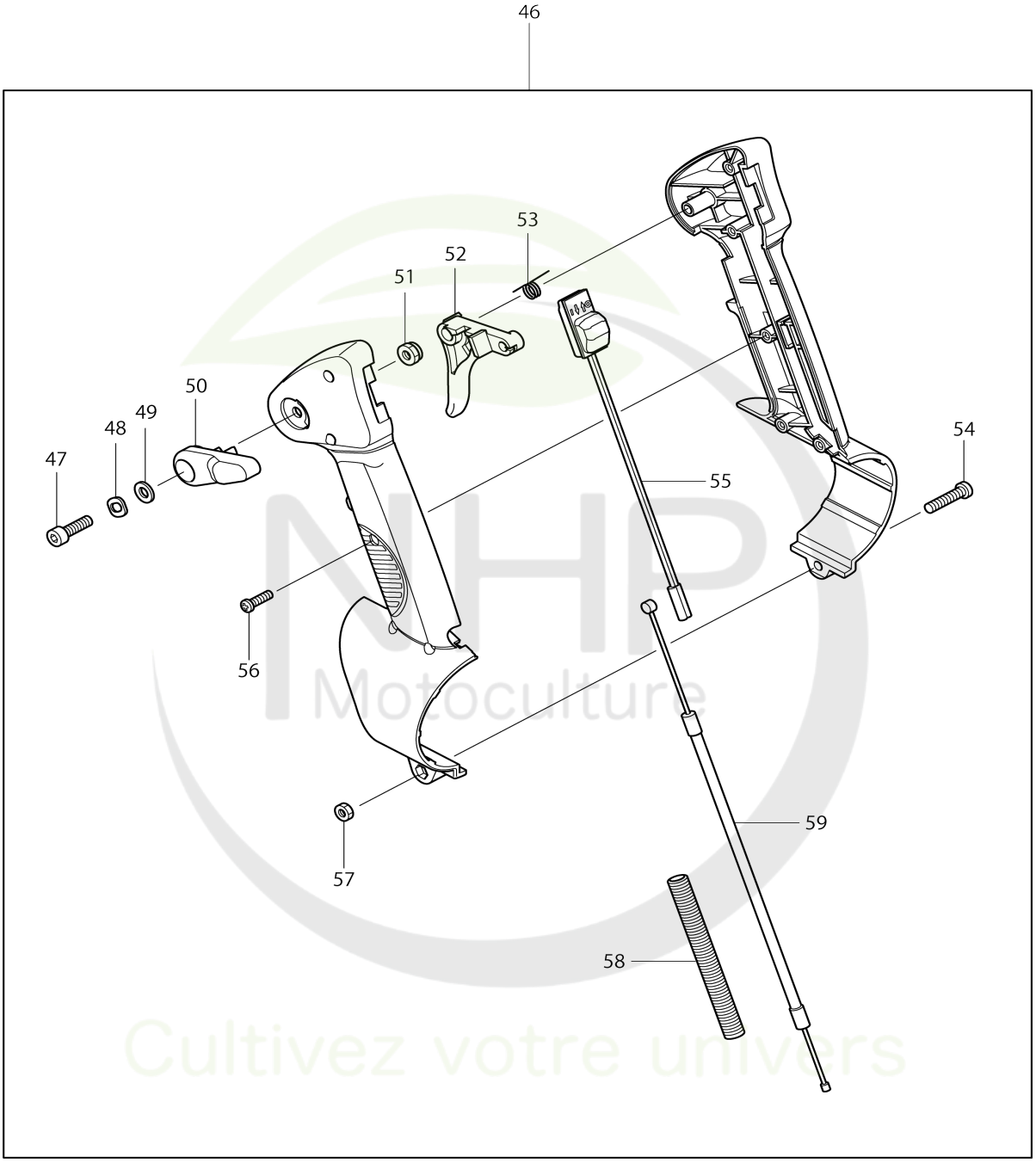

Model No.PB7600.4 SOUFFLEUR 76cm3 4Temps

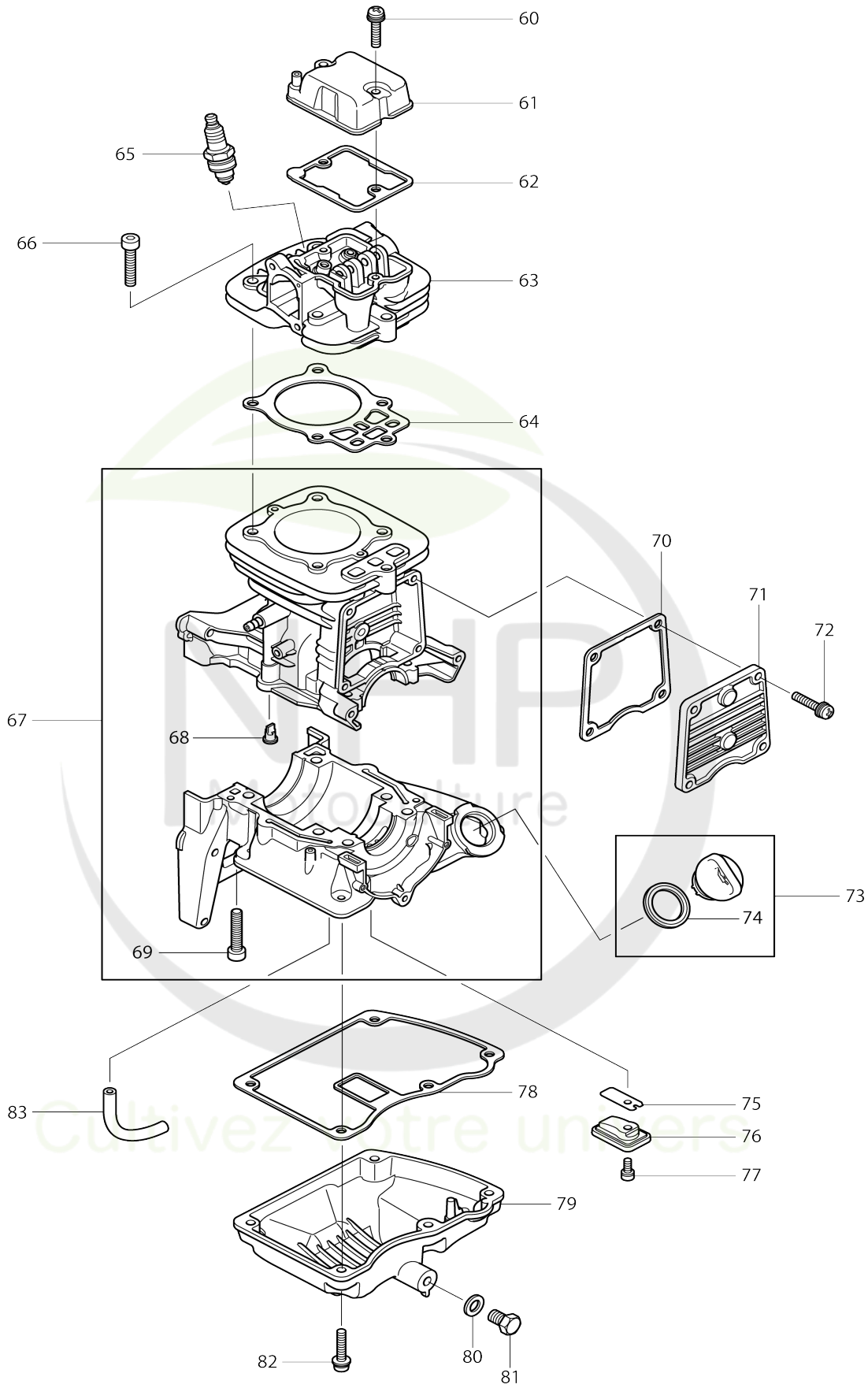

Model No.PB7600.4 SOUFFLEUR 76cm3 4Temps

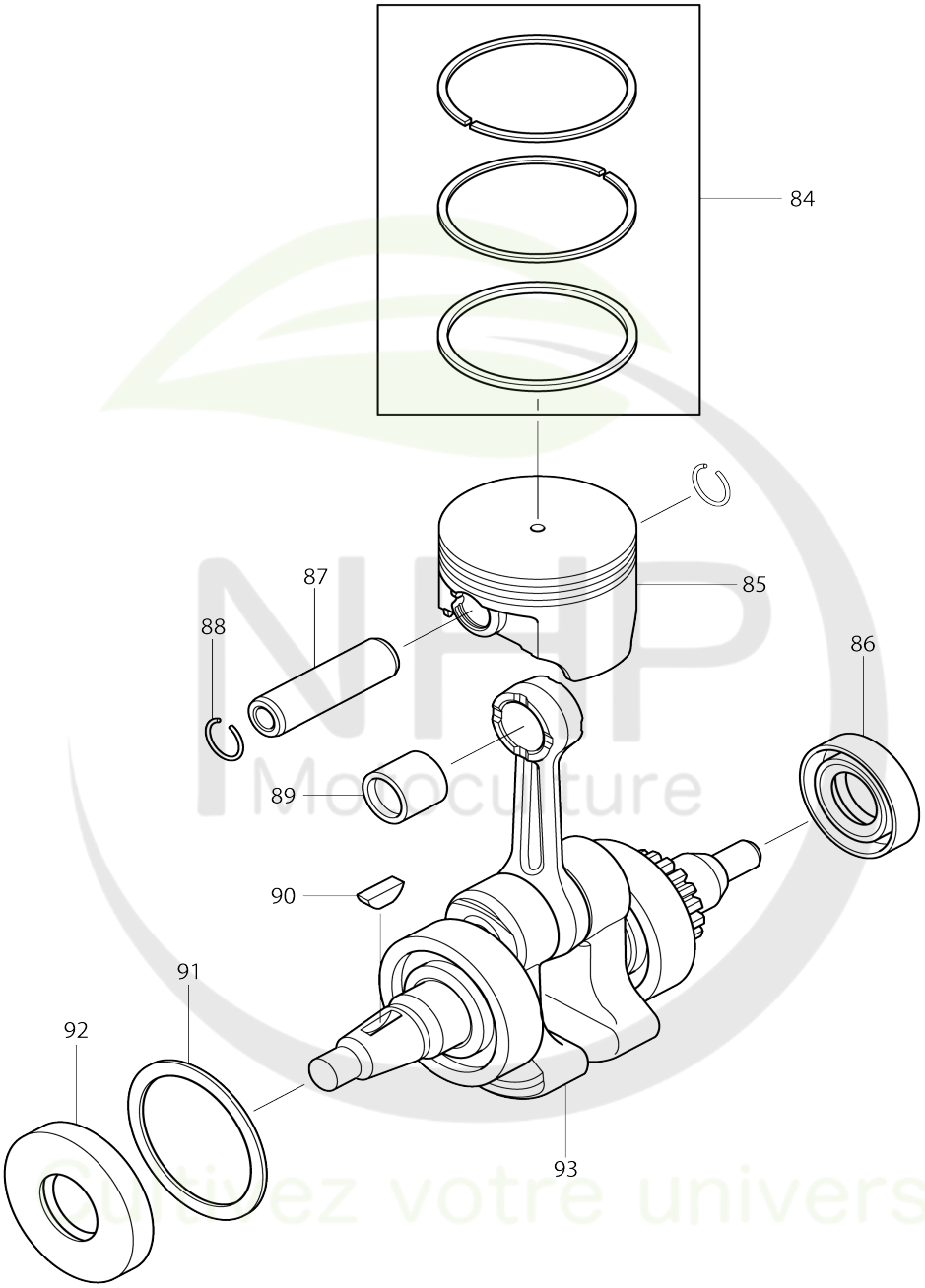

Model No.PB7600.4 SOUFFLEUR 76cm3 4Temps

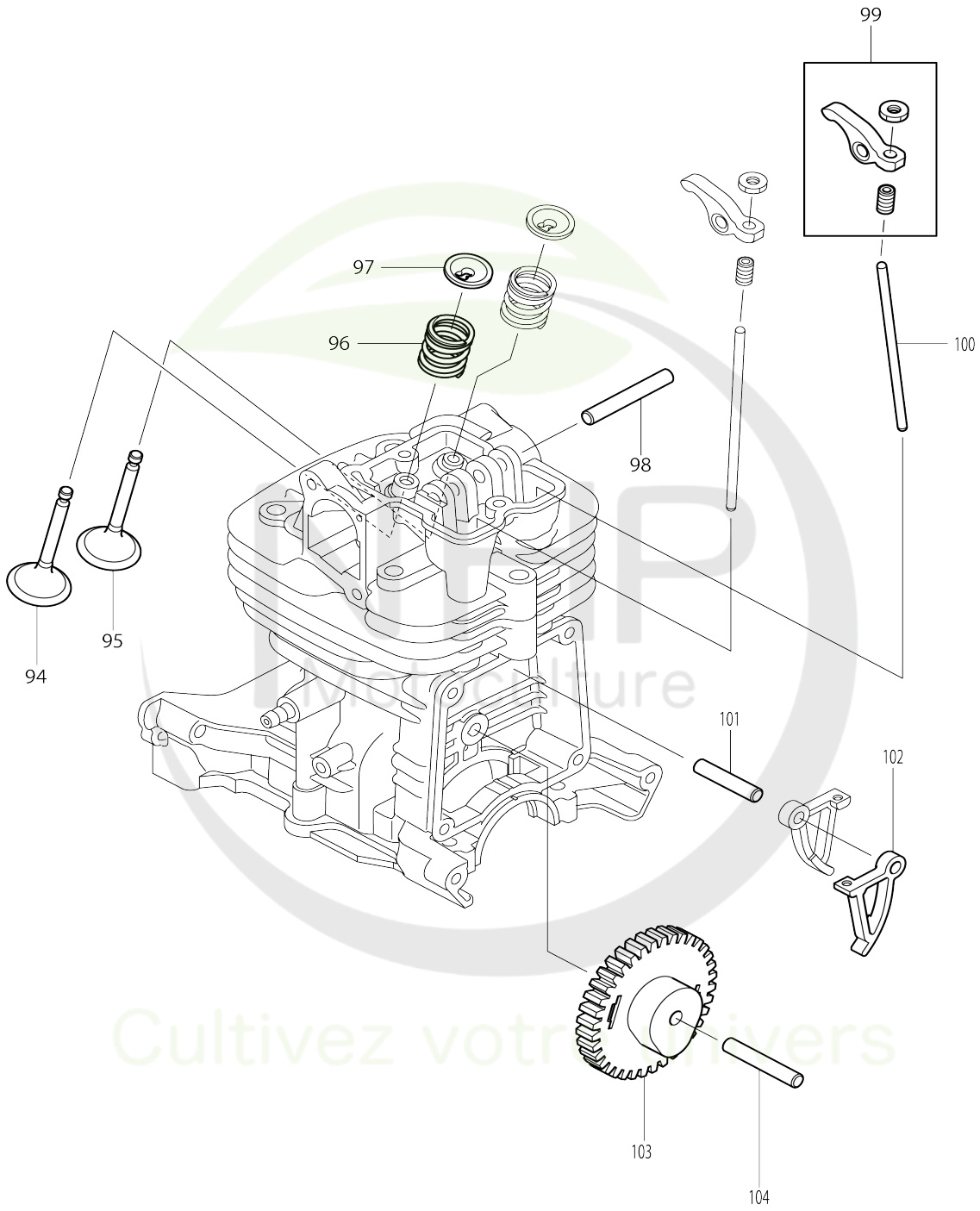

Model No.PB7600.4 SOUFFLEUR 76cm3 4Temps

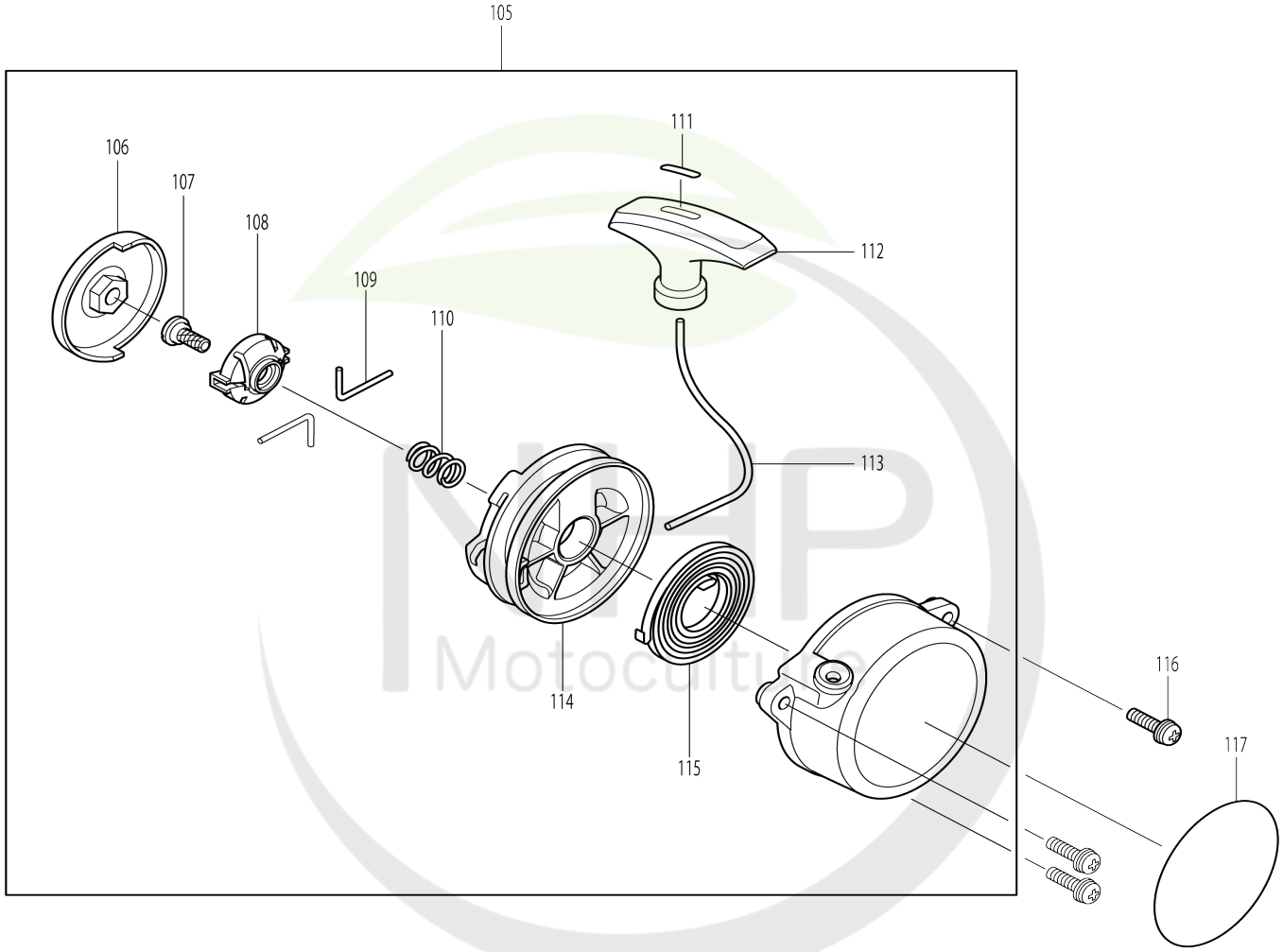

Cultivez votre univers

Model No.PB7600.4 SOUFFLEUR 76cm3 4Temps

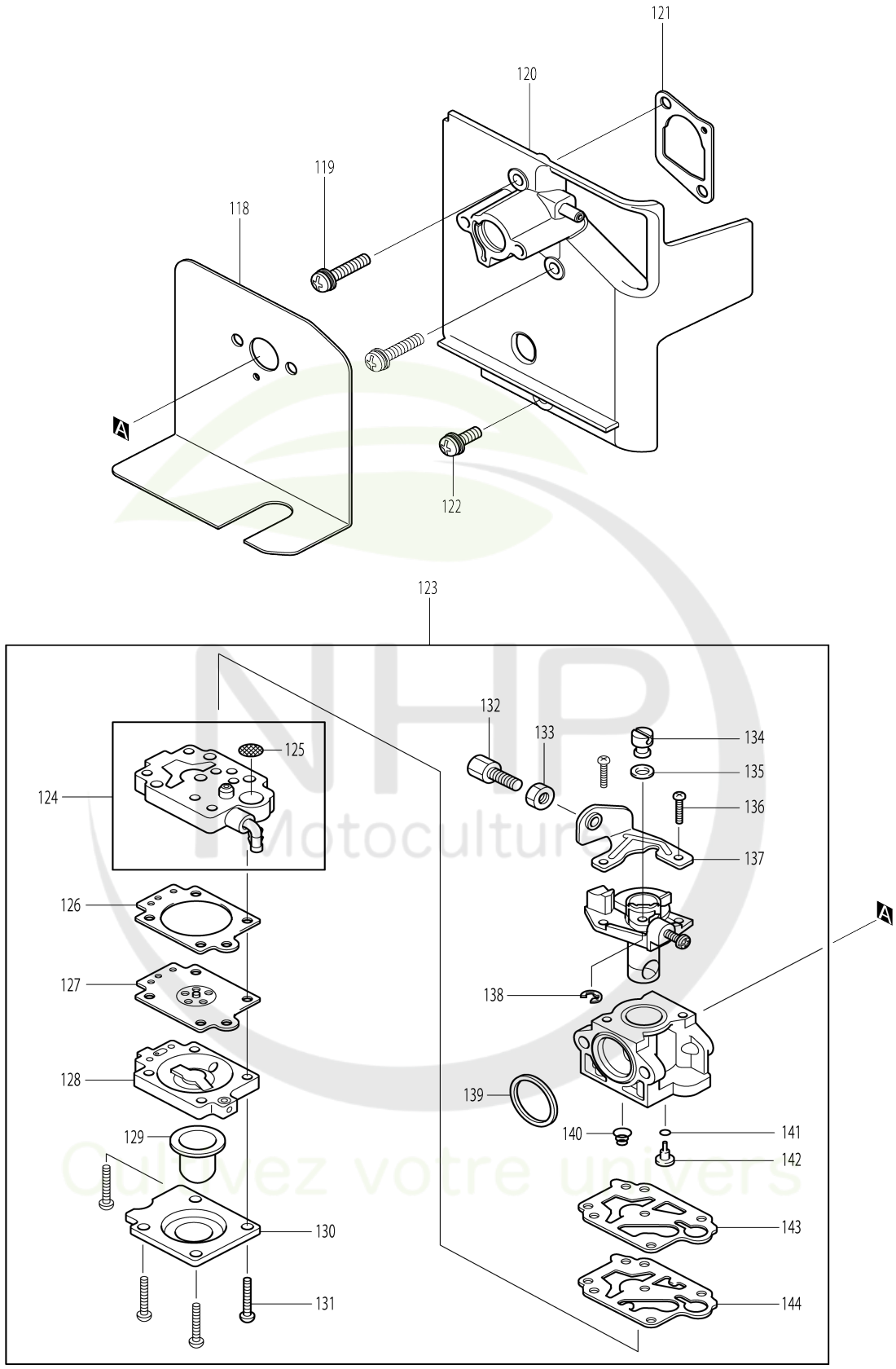

Model No.PB7600.4 SOUFFLEUR 76cm3 4Temps

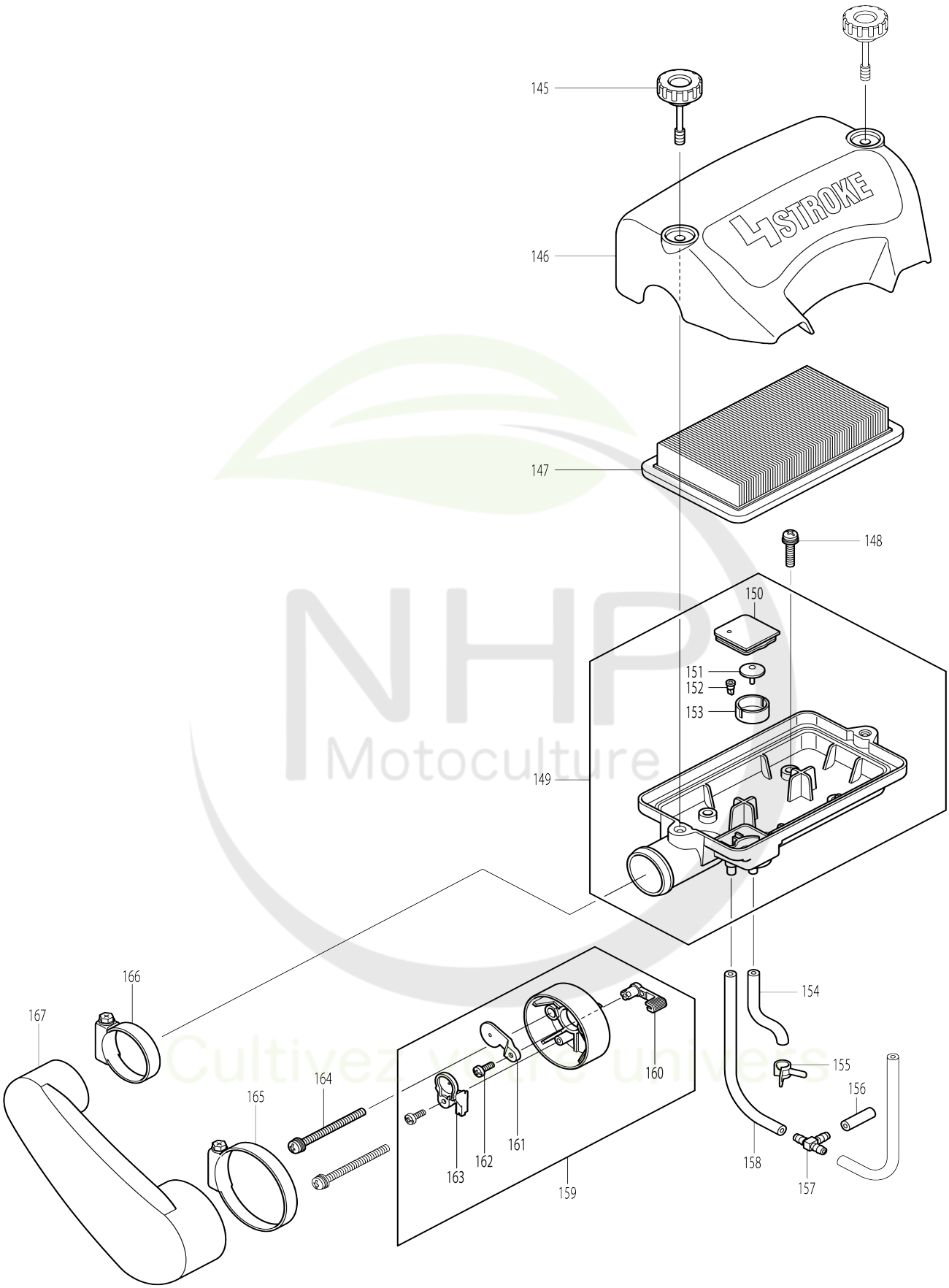

Model No.PB7600.4 SOUFFLEUR 76cm3 4Temps

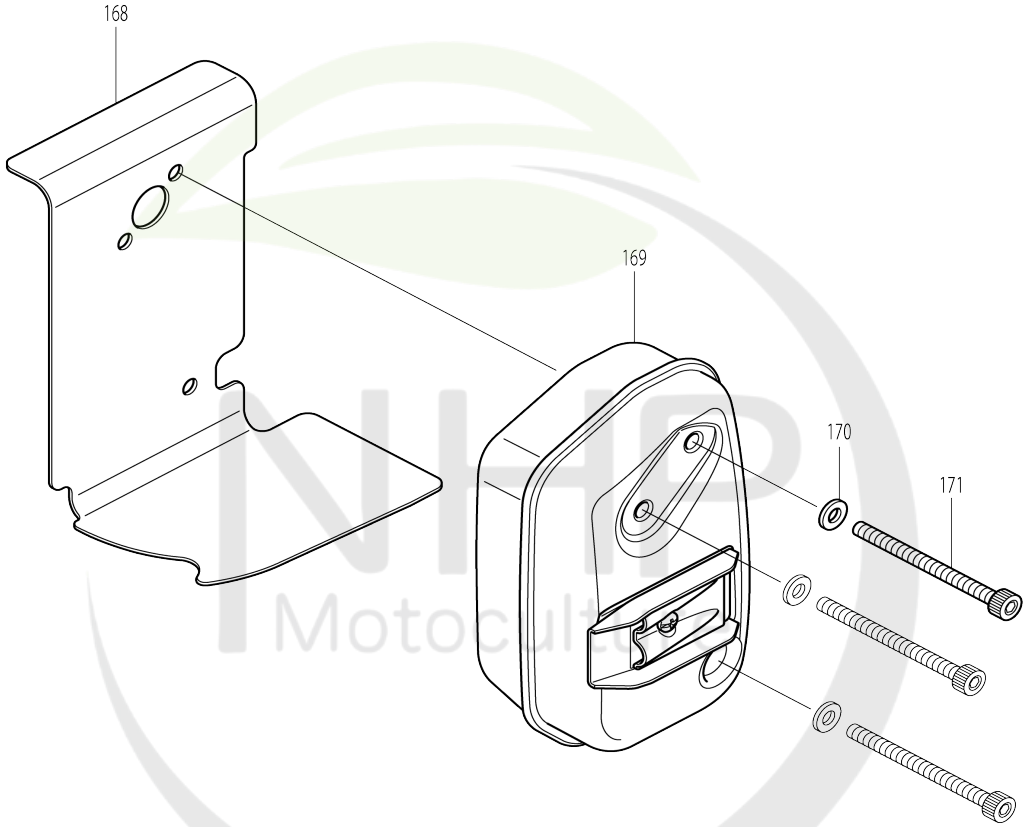

Cultivez votre univers

Model No.PB7600.4 SOUFFLEUR 76cm3 4Temps

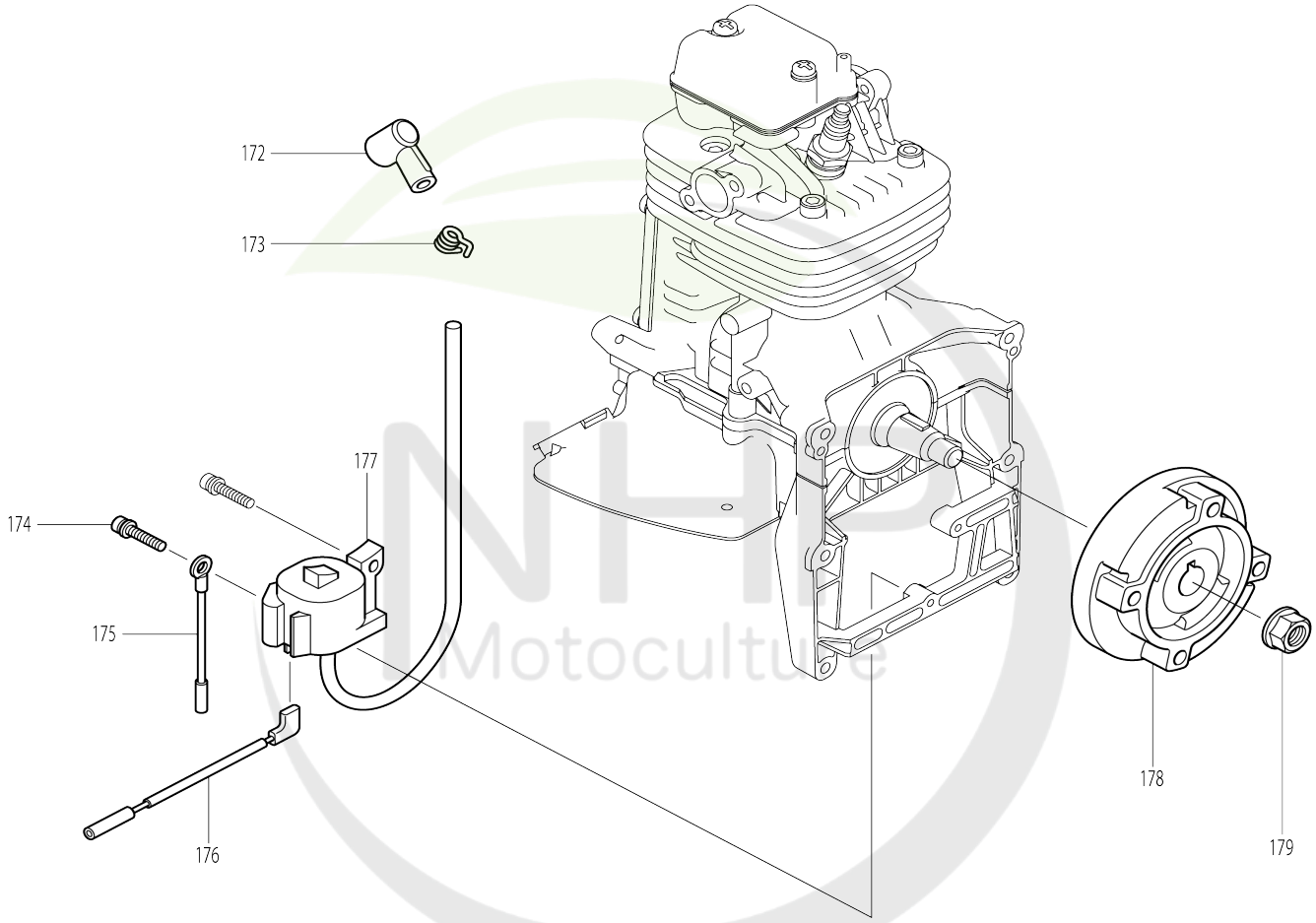

Cultivez votre univers

Model No.PB7600.4 SOUFFLEUR 76cm3 4Temps

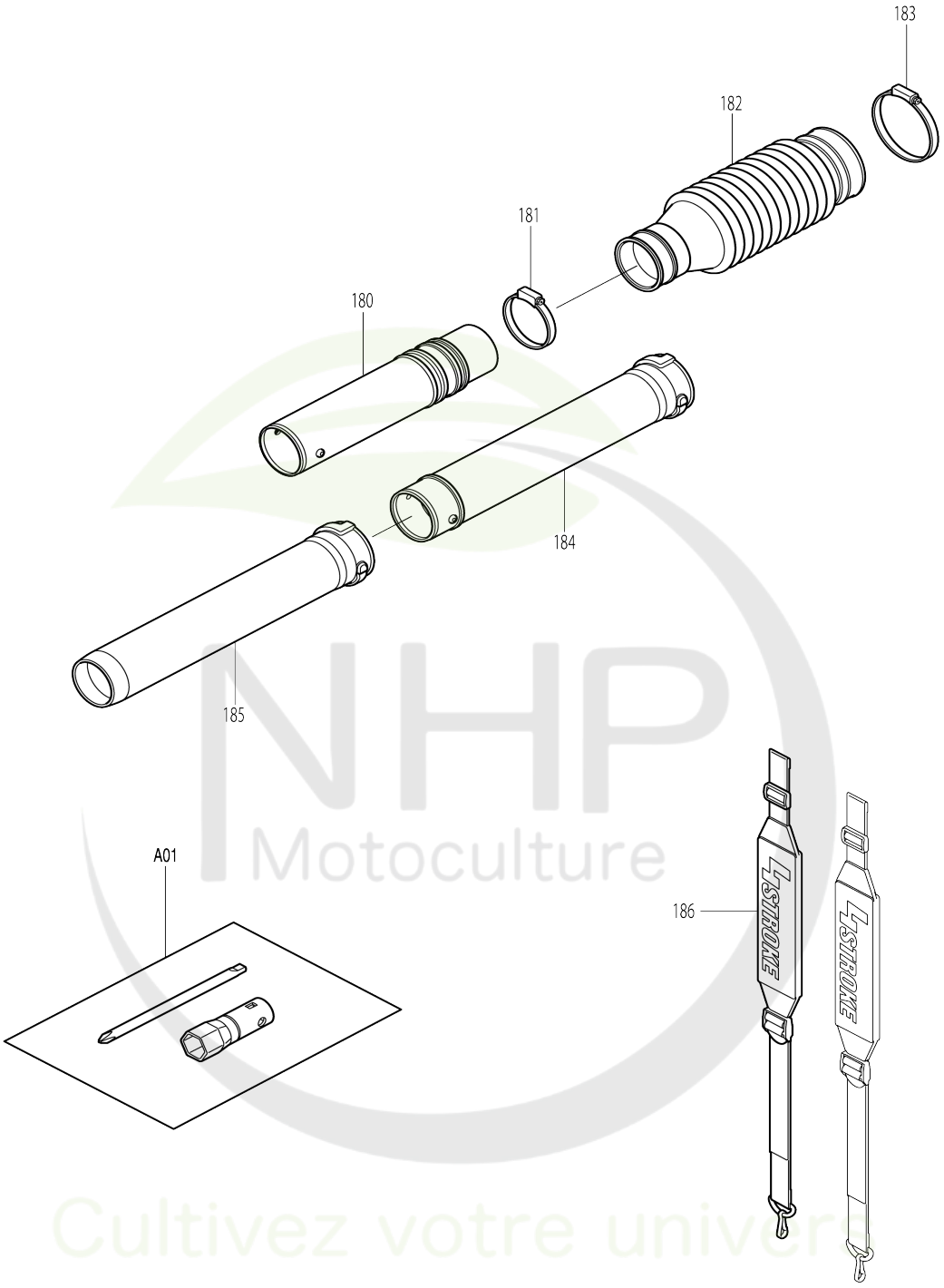

NHP Motoculture
Cultivez votre univers

Model No.PB7600.4 SOUFFLEUR 76cm3 4Temps

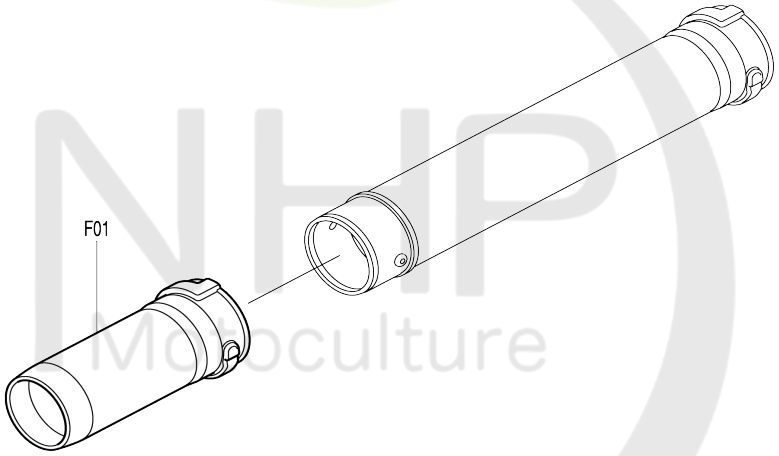

NHP
Motoculture
Cultivez votre univers

Model No.PB7600.4 SOUFFLEUR 76cm3 4Temps

Numéro d'article	N ° de pièces	Description	Interchangeabilité	Q'ty	Nouvelle / ancienne	Note 1	Note 2
001-1	6671007001	VOLUTE CASE 1 ASSY		1			
D10		INC.2					
002	6671005010	SQUARE NUT		2	*		
002-1	6671005011	SQUARE NUT	O	2			
003	0140059220	SCREW ASSY M5X65 (W.SW)		2			
004	6671002000	DAMPER 1 COMPL		1			
005	0200059910	WASHER M5		1			
006	0043105400	PAN HEAD SCREW M5X40		1	*		
006-1	265700-1	Vis à tête cylindrique M5X40	O	1			
007	0150059730	TAPPING SCREW 5X25		3			
008	6671001000	INLET COVER COMPL		1			
009-1	0150059800	TAPPING SCREW M5X18		9			
010	6671003000	DAMPER 2 COMPL		2			
011	0119069690	SOCKET HEAD BOLT M6X40 (W.SW)		4	*		
011-1	0119069691	SOCKET HEAD BOLT M6X40 (W.SW)	<	4	*		
011-2	265623-3	Boulon à tête cylindrique à six pans creux M6X40 WRM	O	4			
012-1	240138-1	Turbine		1			
013	0563379990	COLLIER RILSAN		1			
014	6671500400	ELBOW		1			
015	0240989990	O RING		1	*		
015-1	213645-7	Joint torique 94	O	1			
016-1	266649-8	Boulon à tête cylindrique à six pans creux M6X30		6			
017	6671500200	BASE 1		1	*		
017-1	318890-0	Socle L	O	1			
018	6671500300	BASE 2		1	*		
018-1	318891-8	Socle R	O	1			
019-2	6671008002	CASE 2 VOLUTE ASSY		1	*		
D10		INC.20					
019-3	6671008003	CASE 2 VOLUTE ASSY	O	1			
D10		INC.20					
020	6671005010	SQUARE NUT		2	*		
020-1	6671005011	SQUARE NUT	O	2			
021	0170059950	NUT M5		2	*		
021-1	931202-6	Écrou hexagonal M5	O	2			
022-1	892460-8	Étiquette d’avertissement		1			
025	0736309870	LABEL		1	*		
025-1	898343-0	Étiquette d’avertissement	O	1			
026-1	450964-2	Capuchon bougie		1			
027-1	0150059800	TAPPING SCREW M5X18		4			
028	6676500100	OIL GUARD		1	*		
028-1	424504-2	Protecteur huile	O	1			
029-1	898454-1	Label		1			
030-4	454133-7	Couvercle moteur		1	*		
030-5	141984-4	Couvercle du moteur complet	<	1			
D10		INC.25,190-192					

NHP Motoculture
Cultivez votre univers

D11		INC.25,190-192,206					
031-1	412119-7	Protection de tube 20-160		1			
032-1	168396-6	Vis bouton		1			
033-1	125472-9	Ensemble du bouchon du réservoir de carburant		1	*		
033-2	127108-6	Ensemble du bouchon du réservoir de carburant	O	1			
034	0851339960	DURITE		1	*		
035-1	345920-4	Collier de serrage		1			
036	5806502900	FILTER		1	*		
036-1	163532-9	Filtre	O	1			
037-1	453618-0	Reservoir		1			
038	6672500300	LOCK RIVET		4	*		
038-1	458158-3	Rivet 6	O	4			
039	6672002000	GUARD COMPL		1			
040	0043706120	SCREW ASSY M6X12 (W.SW)		2			
041	0023706000	FLANGE NUT M6		2	*		
041-1	264092-5	Écrou à bride M6	O	2			
042	6672001000	FRAME COMPL		1			
043	0140059210	SCREW ASSY M5X16 (W.SW)		2			
044	6672500200	ROCK RIVET		6			
045-1	6672003000	CUSHION COMPLETE		1			
046-1	6675001002	POIGNEE DE GAZ (INC 47-59)		1	*		
D10		INC.47-59					
046-2	126137-6	Levier de commande assemblage	O	1	*		
D10		INC.47-59					
046-3	197095-3	Levier de controle cpl	O	1	*		
D10		INC.47-59					
046-4	198218-6	Levier de controle cpl	O	1			
D10		INC.47-59					
047	6675001010	SOCKET HEAD BOLT M6X20		1	*		
047-1	922317-0	Boulon à tête cylindrique à six pans creux M6X14	O	1			
048	0032206000	WAVE WASHER		1	*		
048-1	267841-9	Rondelle ondulée 7	O	1			
049	0031106000	WASHER		1	*		
049-1	267459-6	Rondelle plate 7	O	1			
050	6625500701	THROTTLE LEVER 2		1	*		
050-1	453717-8	Levier 2 d’accélération	O	1			
051	0170069960	NUT		1	*		
051-1	931302-2	Écrou hexagonal M6	O	1			
052	6625500601	THROTTLE LEVER 1		1	*		
052-1	453716-0	Levier 1 d’accélération	O	1			
053	6625500901	TORSION SPRING		1	*		
053-1	233602-9	Ressort de torsion 9	O	1			
054	6675001030	SCREW M5X25		1	*		
054-1	911242-0	Vis à tête cylindrique M5X25	O	1			
055	6675004000	SWITCH COMPL		1	*		
055-1	168745-7	Interrupteur complet	O	1			
056	6675001020	TAPPING SCREW 4X16		5	*		
056-1	266768-0	Vis taraudeuse à tête bombée 4X16	O	5			

NHP Motoculture
Cultivez votre univers

057	0170059950	NUT M5		1	*		
057-1	931202-6	Écrou hexagonal M5	O	1	*		
057-2	252103-8	Écrou de blocage hexagonal M5-8	X	1			
058	6675500001	CABLE TUBE		1	*		
058-1	453715-2	Gaine de cable	O	1			
059	0630139820	CABLE DE CONTROLE		1	*		
059-1	168744-9	Câble de commande	O	1			
060-2	266789-2	Boulon à tête cylindrique à six pans creux M5X30 WR		2	*		
060-3	922253-0	Boulon à tête cylindrique à six pans creux M5X30 WR	O	2			
061-2	141771-1	Carter superieur complet		1			
062-1	5971500900	ROCKER COVER GASKET		1			
063-1	5971003002	CYLINDER HEAD COMPL		1	*		
D10		INC. 98,99					
063-2	142381-7	Culasse complete	<	1	*		
D10		INC. 98,99					
063-3	142771-4	Culasse complete	<	1	*		
C10	313283-6	Guide de soupape		2	*		
C20	424424-0	Joint de tige de soupape		1	*		
D10		INC. 98,99					
063-4	126943-9	Ensemble de tête de cylindre	O	1			
C10	313283-6	Guide de soupape		2			
C20	424424-0	Joint de tige de soupape		1			
064-2	442167-2	Joint de tete de cylindre		1			
065-1	168401-9	Bougie d'allumage		1			
066	0119069670	SOCKET HEAD BOLT M6X35		5	*		
066-1	922357-8	Boulon à tête cylindrique à six pans creux M6X35	O	5			
067-1	5971007001	CYLINDER BLOCK SET		1	*		
D10		INC.68,69					
067-2	197786-6	Bloc cylindre	S	1	*		
D10		INC.68,69					
067-3	123580-0	Bloc cylindre cpl	<	1			
C10	197786-6	Bloc cylindre		1	*		
C11	135739-7	Ensemble de bloc-cylindres	O	1			
D10		INC. 60-64,66,70-89,91-100					
D20		INC. 102-104,187,198					
068-1	424201-0	Contrôle valve		2			
069	0119069930	HEX. SOCKET HEAD BOLT M6X30		6	*		
069-1	922352-8	Boulon à tête cylindrique à six pans creux M6X30	O	6			
070-2	442168-0	Joint couvercle came		1			
071-1	318725-5	Couvercle came		1			
072-2	266813-1	Boulon à tête cylindrique à six pans creux M5X16 WR		4	*		
072-3	922223-9	Boulon à tête cylindrique à six pans creux M5X16 WR	O	4			
073	6676005000	OIL CAP ASSY		1			
D10		INC.74					
074	0213229980	GASKET		1			
075-1	346083-9	Robinet en plomb		1			
076	5931501300	RETAINER PLATE		1			

NHP Motoculture
Activez votre univers

077	0119049980	SOCKET HEAD BOLT M4X10		1	*		
077-1	922117-8	Boulon à tête cylindrique à six pa ns creux M4X12	O	1			
078	5976500100	OIL CASE GASKET		1			
079	5976500000	OIL CASE		1	*		
079-1	319008-6	Carter d'huile	O	1			
080	0037008000	ALUMINUM GASKET		1	*		
080-1	346452-4	Joint	O	1			
081	0016608120	BOLT M8X12		1	*		
081-1	266916-1	Boulon à tête hexagonale M8X12	O	1	*		
081-2	921412-3	Boulon à tête hexagonale M8X12	<	1			
082-1	0119059390	SOCKET HEAD BOLT M5X25		5	*		
082-2	922243-3	Boulon à tête cylindrique à six pa ns creux M5X25 WR	O	5			
083	0851109960	DURITE		1	*		
083-1	422420-2	Tube 3-80	<	1			
084	5972003000	Jeu rondelle de piston		1	*		
084-1	197040-8	Jeu rondelle de piston	<	1			
085-2	318726-3	Piston		1	*		
085-3	197456-7	Jeu de piston	<	1			
C10	318726-3	Piston		1			
D10		INC. 84,88					
086-1	213599-8	Joint huile 17		1	*		
086-2	213599-8	Joint huile 17	O	1	*		
086-3	213091-4	Joint huile 17	<	1			
087-1	5802500702	PISTON PIN		1	*		
087-2	257344-1	Axe de piston	O	1	*		
087-3	326039-8	Axe de piston	O	1			
088-1	233995-4	Jonc de retenue 12		2			
089	0610129940	CAGE A AIGUILLE		1			
090	0323049950	CLAVETTE		1			
091-1	267448-1	Rondelle plate 41		1			
092-1	213598-0	Joint huile L		1	*		
092-2	213090-6	Joint huile L	<	1			
093-1	5972002002	CRANKSHAFT COMPL		1	*		
093-2	142205-7	Vilebrequin complet	O	1	*		
093-3	126576-0	Ensemble vilebrequin	O	1			
094-1	331964-0	Clapet d'admission		1			
095-3	331965-8	Soupape d'échappement		1			
096-1	234212-5	Ressort boudin 11		2			
097-1	331966-6	Pièce de retenue		2			
098-1	5973500501	SHAFT ROCKER ARM		1	*		
098-2	268310-3	Goupille 5	O	1	*		
099-2	126005-3	Ensemble du bras du culbuteur		2	*		
100-1	256526-2	Tige de culbuteur		2			
101	5973500700	SHAFT CAM LIFTER		1	*		
101-1	256186-0	Goupille 5	O	1	*		
102-1	5973500601	CAM LIFTER		1	*		
102-2	313266-6	Came g L	<	1	*		
102-3	310715-4	Came g L	S	1			
103-1	5973002002	CAMGEAR ASSY		1	*		
C10	5973003002	CAMGEAR COMPL		1	*		

C20	5973501600	SPRING		1	*		
C30	5973501400	FLY WEIGHT		1	*		
C40	346434-6	Couvercle came plaque		1	*		
103-2	126622-9	Pignon complet came	<	1			
C10	5973003002	CAMGEAR COMPL		1	*		
C11	140W54-4	Roue à came complète	O	1			
C20	232397-1	Ressort de torsion 10		1			
C30	5973501400	FLY WEIGHT		1			
C40	346434-6	Couvercle came plaque		1			
104-1	256200-2	Goupille 5		1			
105	5975001000	STARTER REWIND		1	*		
D10		INC.106-115					
105-1	126165-1	Demarreur	X	1			
C10	141649-8	Carter de lanceur cpl		1			
D10		INC.107-115					
106	5975500000	PULLEY		1	*		
106-1	161599-1	Poulie	O	1			
107-1	266585-8	Vis taraudeuse à tête bombée 5X 12		1			
108-1	424516-5	Collier		1			
109-1	326200-7	Bras articule		2			
110-1	234257-3	Ressort de friction		1			
111-1	424360-0	Arrete-corde		1			
112-1	424361-8	Poignee de lanceur		1			
113	5975002110	STARTER ROPE		1	*		
113-1	444043-6	Cable de demarrage	O	1			
114-1	441075-4	Dévidoir		1			
115-1	232262-4	Ressort spiral		1	*		
115-2	SG00000014	SPIRAL SPRING	O	1			
116-1	266788-4	Vis à tête cylindrique M5X20 WR		3			
117	6679501701	MODEL LABEL		1	*		
117-1	801K54-4	Modèle no. étiquette PB-7600.4	O	1			
118	5973501200	CARBURETOR GASKET		1			
119-3	266749-4	Boulon à tête cylindrique à six pa ns creux M5X25 WR		2			
120	5973009001	INSULATOR COMPL		1	*		
120-1	453858-0	Isolateur	O	1			
121-1	162333-2	Joint d'isolant		1			
122-1	0119059490	SOCKET HEAD BOLT M5X14 (W,S W)		1			
123	5976001000	CARBURETOR		1			
D10		INC.124,126-144					
124-1	5976001010	PUMP BODY ASSY		1			
D10		INC.125					
125-1	352010-6	Écran d'entrée		1	*		
125-2	WJ00014070	INLET SCREEN	O	1			
126-1	442154-1	Membrane de commande jeu		1			
127-1	168574-8	Diaphragme de dosage		1	*		
127-2	WJ00963279	SCREW	O	1	*		
127-3	WJ00095586	DIAPHRAGM ASS'Y	X	1			
128-1	140438-8	Corps de purge d'air		1			
129-1	424314-7	Pompe d'amorçage		1			

NHP Motoculture
Cultivez votre univers

130-1	346270-0	Couvercle de pompe primaire		1			
131-1	266582-4	Vis taraudeuse à tête cylindrique large 3X24		4			
132-1	266795-7	Régler la vis		1			
133-1	264065-8	Écrou de réglage du câble M6		1			
134-1	325922-6	Pivot		1			
135-1	413140-9	Rondelle		1			
136-1	266704-6	Vis à tête cylindrique M3X10		2			
137-1	346491-4	Applique		1			
138-1	257964-1	Circlip (EXT) E3		1			
139-1	424444-4	Anneau de garniture		1			
140-1	234183-6	Ressort de compression conique 5-9		1			
141-1	213538-8	Joint torique 2		1			
142	5976001020	JET #60		1	*		
142-1	WJ00112478	MAIN JET	O	1			
143-1	442155-9	Joint de pompe		1			
144-1	168575-6	Membrane de pompe		1	*		
144-2	WJ00009599	PUMP DIAPHRAGM	O	1			
145	6676501200	KNOB BOLT M5X45		2			
146-1	6676002002	AIR CLEANER COVER		1			
147-1	6676500201	AIR CLEANER ELEMENT		1			
148-1	266494-1	Vis à tête cylindrique M5X16		4			
149-2	6676003002	AIR CLEANER CASE ASSY		1	*		
D10		INC.150-153					
149-3	126377-6	Boitier filtre a air (carter seul)	<	1			
D10		INC.150-153					
150-1	6676501300	SEPARATEUR		1	*		
150-2	162358-6	Plaque de séparation	<	1			
151-1	424315-5	Contrôle valve		1			
152-1	424316-3	Contrôle valve		1			
153-1	6676500500	CHECK VALVE PLATE		1	*		
153-2	454834-7	Plaque du clapet anti-retour	<	1			
154-2	412129-4	Tube 3-105		1			
155-2	282027-4	Collier de serrage 6		1			
156-1	422096-5	Tube 3-25		1			
157-1	452952-5	Joint de tuyau		1			
158-1	0851199960	DURITE		1	*		
158-2	422222-6	Tube 3-190	<	1			
159	5973006000	INTAKE CASE ASSY		1	*		
D10		INC.160-163					
159-1	126724-1	Ensemble de boîtier d'admission	O	1			
D10		INC.160-163					
160	5973501800	CHOKE LEVER		1	*		
160-1	458169-8	Levier d’étrangleur	O	1			
161	5973501700	CHOKE PLATE		1	*		
161-1	458166-4	Plaque d’étrangleur	<	1			
162	5973006010	TAPPING SCREW 4X12		2			
163	5973501900	INTAKE PLATE		1	*		
163-1	458170-3	Plaque d'admission	O	1			
164	0043605650	SCREW ASS'Y M5X65		2	*		
164-1	911288-6	Vis à tête cylindrique M5X65 WR	O	2			

165	0561679990	COLLIER		1			
166	0561439990	COLLIER		1			
167-1	6676500400	AIR CLEANER DUCT		1			
168	5973501301	MUFFLER GASKET		1	*		
168-1	5973501302	MUFFLER GASKET	O	1	*		
168-2	346682-7	Joint silencieux	O	1			
169-2	5973001003	MUFFLER EXHAUST		1	*		
169-3	168807-1	Silencieux d'échappement	O	1			
171-1	266771-1	Boulon à tête cylindrique à six pa ns creux M6X18		3			
172-1	424105-6	Capuchon de bougie		1			
173-1	324891-8	Ressort de bouchon de bougie		1			
174	0119049970	SOCKET HEAD BOLT M4X20		2	*		
174-1	922138-0	Boulon à tête cylindrique à six pa ns creux M4X20 WR	O	2			
175-1	638784-6	Fil métallique		1			
176-1	638710-5	Unité responsable		1			
177	5977001010	IGNITION COIL		1	*		
177-1	161837-1	Bobine d'allumage	O	1			
178	5977001020	FLYWHEEL COMPL		1	*		
178-1	319170-7	Volant	O	1			
179-1	264054-3	Écrou à bride M10		1			
180	6679002000	SWIVEL PIPE COMPL		1	*		
180-1	168746-5	Tube rotatif complet	O	1			
181	0561769990	BARRETTE		1			
182	6679500000	FLEXIBLE PIPE		1	*		
182-1	412115-5	Tuyau flexible	O	1			
183	0561009990	BARRETTE		1			
184	6679501801	STRAIGHT PIPE		1	*		
184-1	455633-0	Tuyau droit 450	O	1			
185	6679501900	END PIPE		1	*		
185-1	455632-2	Tuyau d'extrémité 450	O	1			
186	6679001000	BAND COMPL		2			
187	5973502300	CAM LIFTER		1	*		
187-1	313267-4	Came g R	<	1			
188	6672500400	FAN COVER		1			
189	6672500300	LOCK RIVET		2	*		
189-1	458158-3	Rivet 6	O	2			
190-1	443174-8	Etiquette isolante A		1			
191-1	443175-6	Etiquette isolante B		1			
192-1	443176-4	Etiquette isolante C		1			
198	331967-4	Clavette		4			
199	331937-3	Entretoise de l'orifice d'échappe ment		1			
200-1	412130-9	Tube 10-50		1			
201	412127-8	Tube 10-170		1			
202	412124-4	Tube 10-220		1			
203	412122-8	Tube 3-240		1			
204	814K82-0	Numéro de série. étiquette		1			
205	135600-8	Ensemble de tête de cylindre 76 CC		1	*		
D10		INC. 63,94-97,198					
205-1	135619-7	Ensemble de tête de cylindre 76	<	1	*		

		CC					
D10		INC. 63,94-97,198					
205-2	135975-5	CYLINDER HEAD ASS'Y 76CC	O	1			
D10		INC. 63,94-97,198					
206	443193-4	Etiquette isolante D		1			
A01-1	194717-6	Outil		1			
A02	6679504400	END PIPE		1	*		
A02-1	455634-8	Tuyau plat	O	1			
B01	6673004000	TUBE ASSY		1			
D10		INC. 32,34-36					

Veuillez indiquer les pièces n ° lorsque votre commande. Date d'impression 06/10/2024

NHP Motoculture
Cultivez votre univers