Retrouvez cette piece sur nhp-motoculture.fr en cliquant sur la reference

Model No.: B7050.1

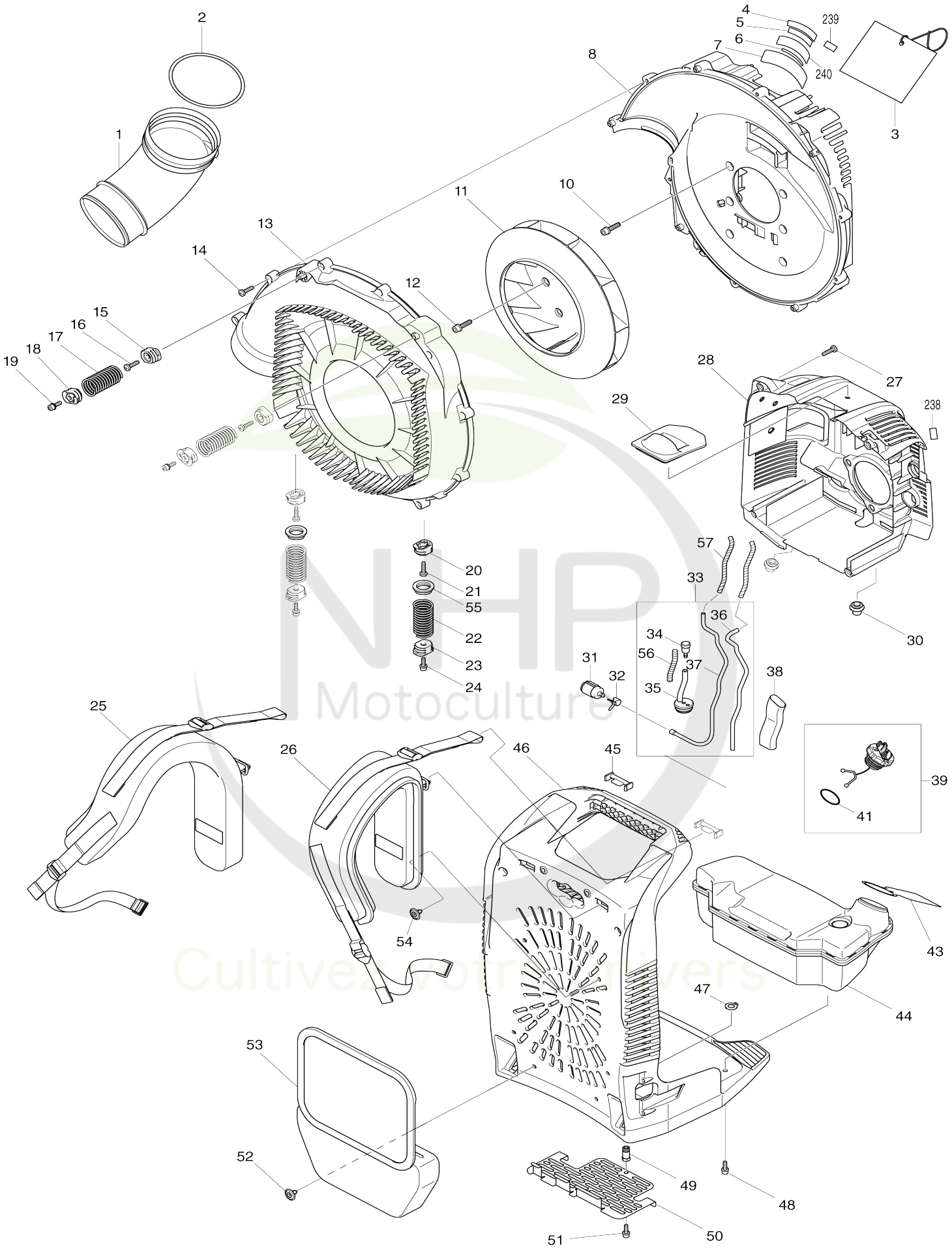

NHP Motoculture
Cultivez votre univers

Model No.PB7650.4

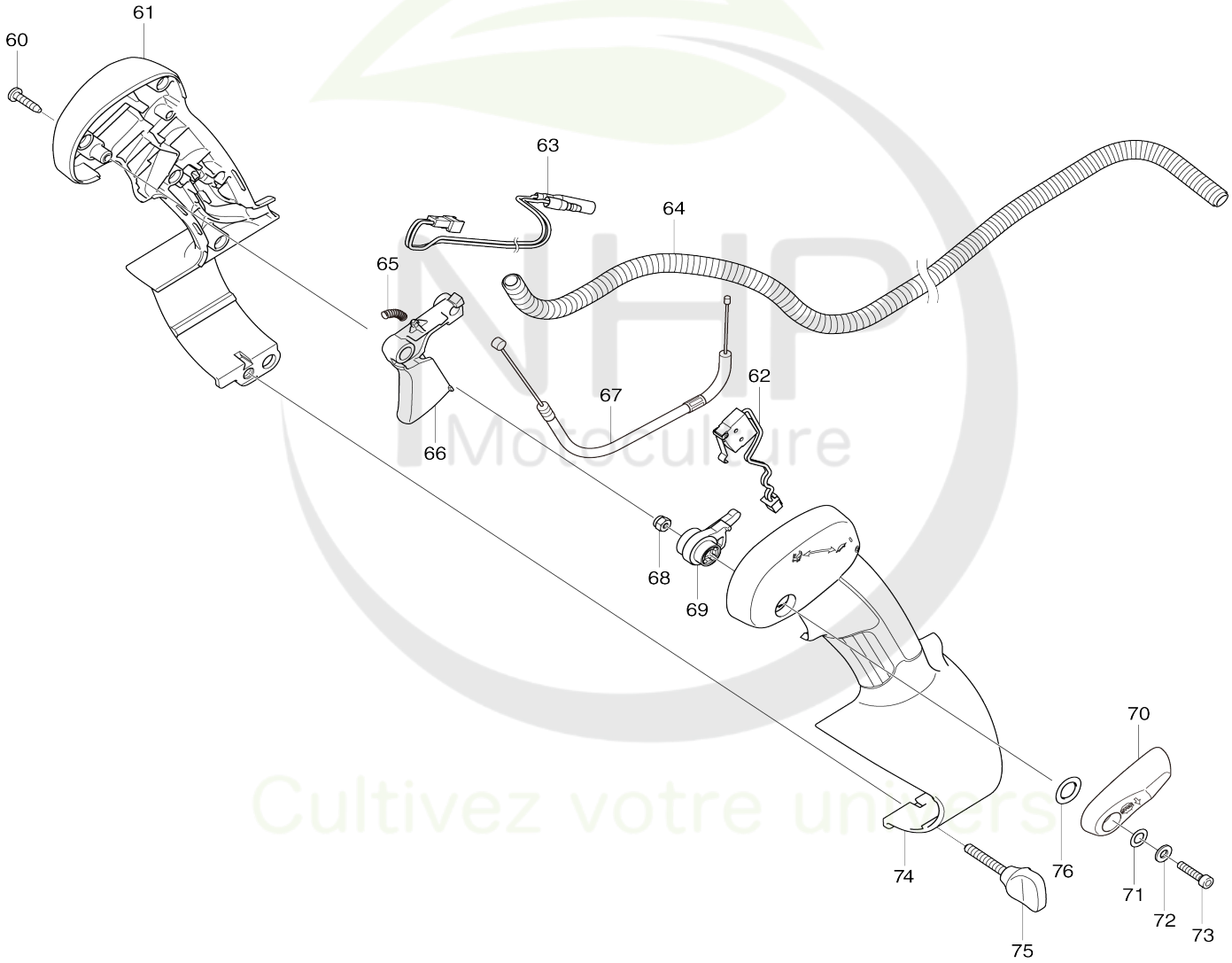

Model No.PB7650.4

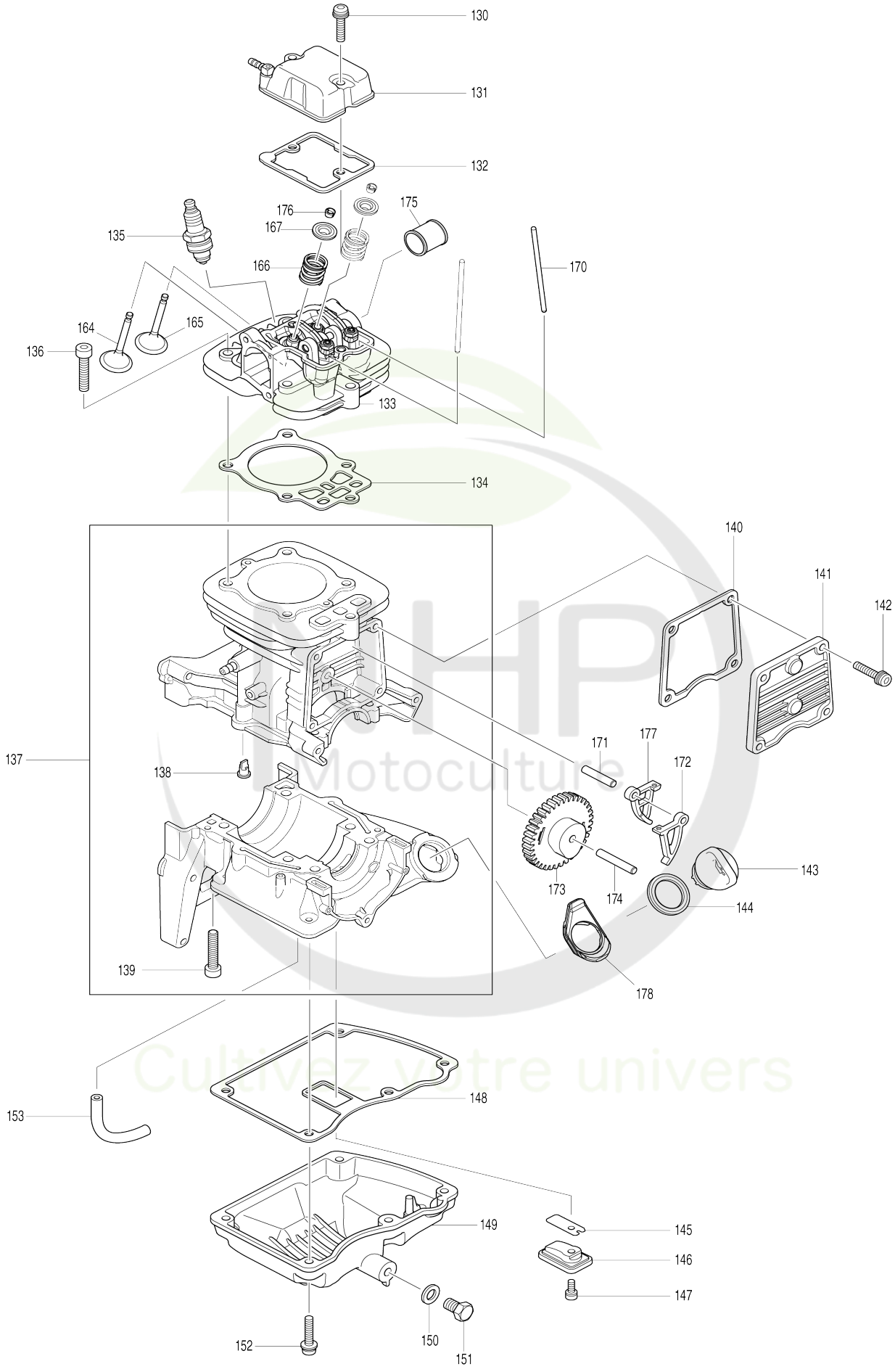

Model No.PB7650.4

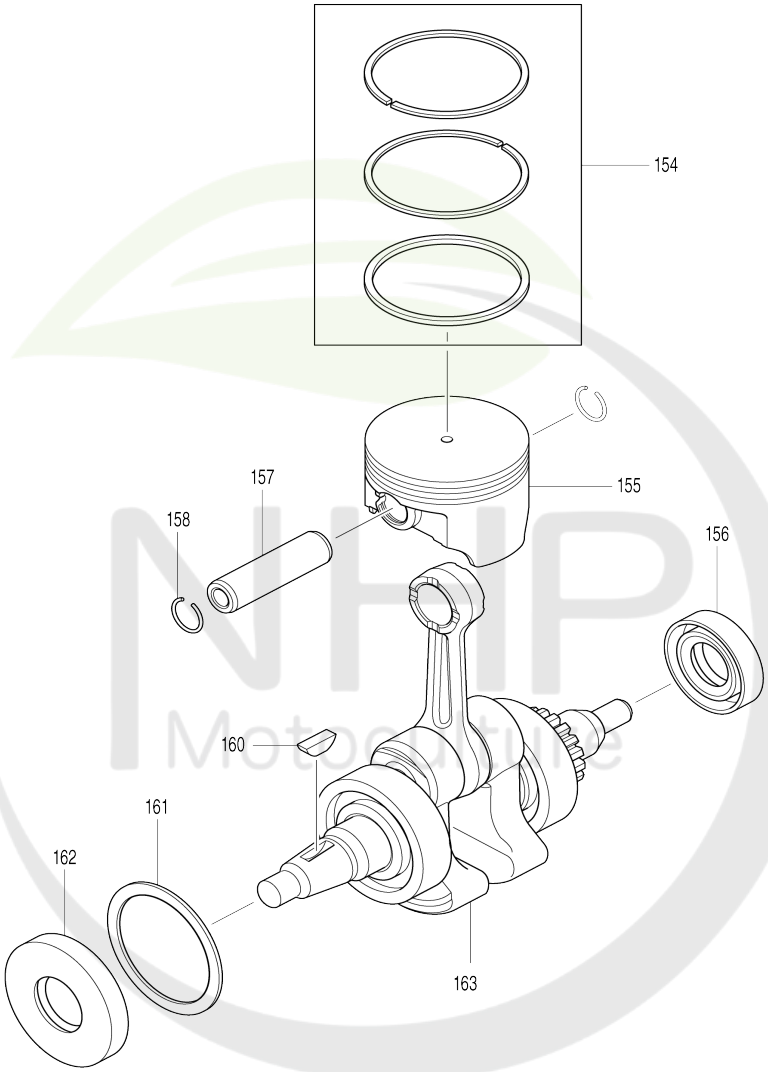

NHP Motoculture
Cultivez votre univers

Model No.PB7650.4

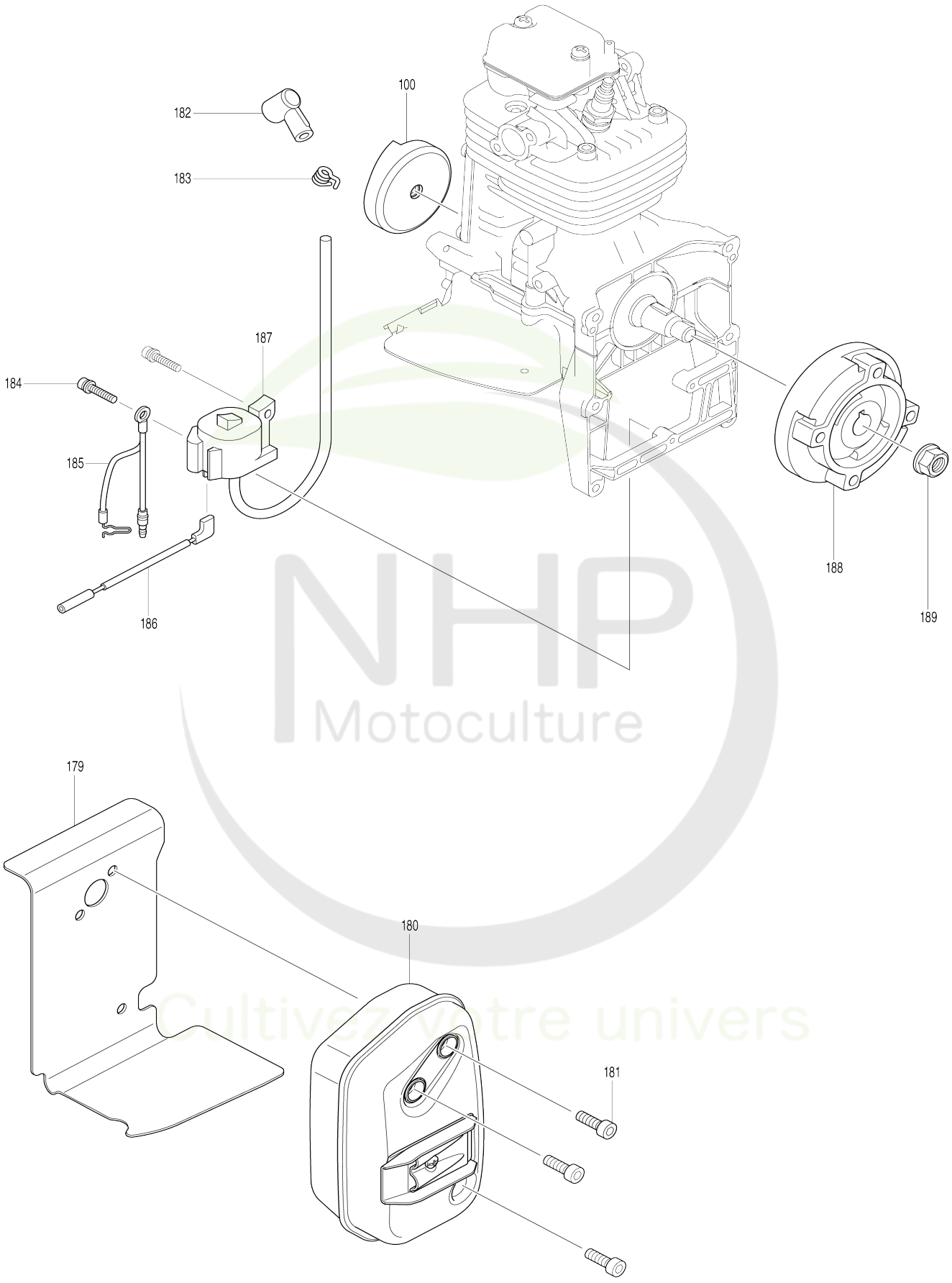

NHP Motoculture
Cultivez votre univers

Model No.PB7650.4

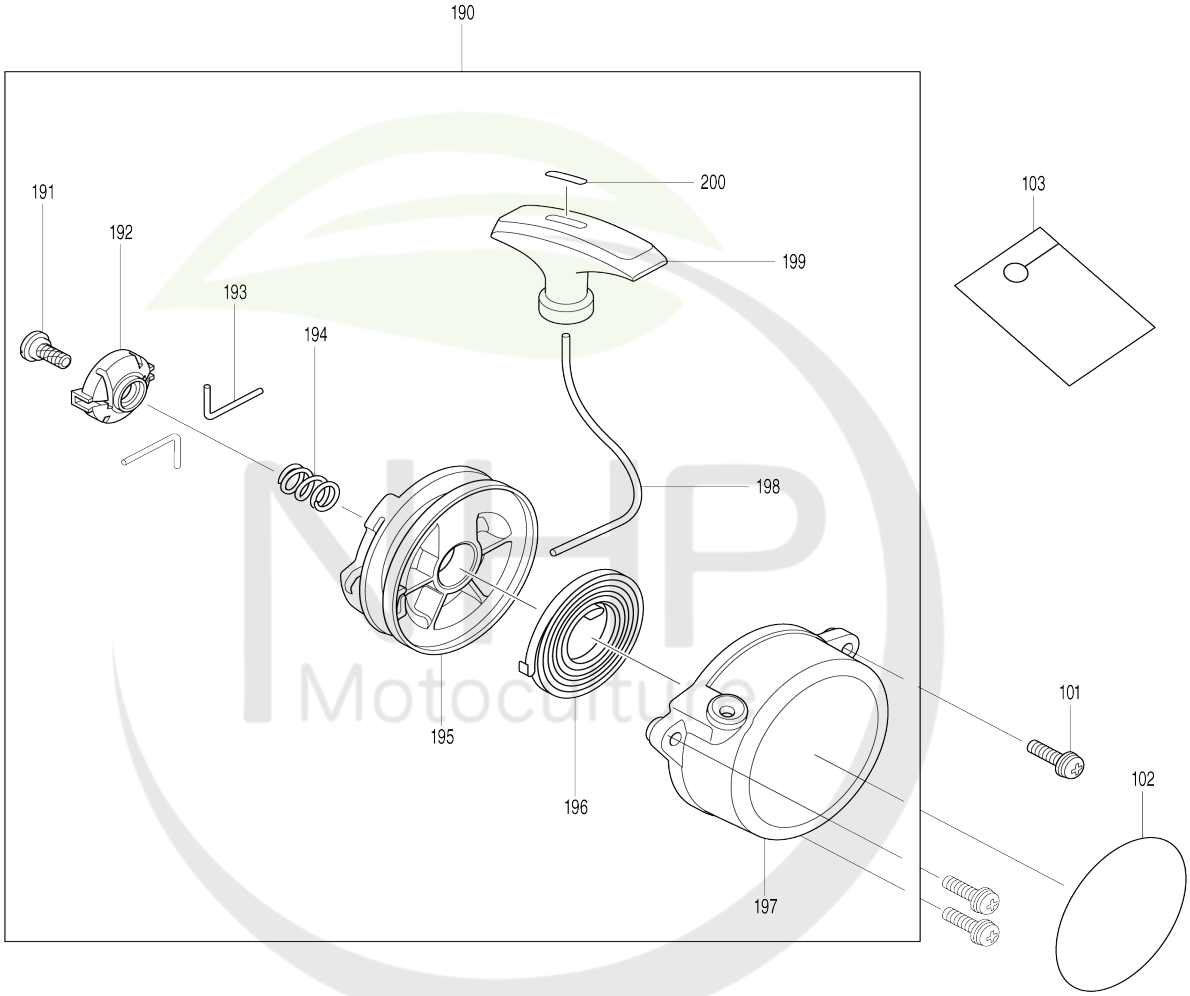

Cultivez votre univers

Model No.PB7650.4

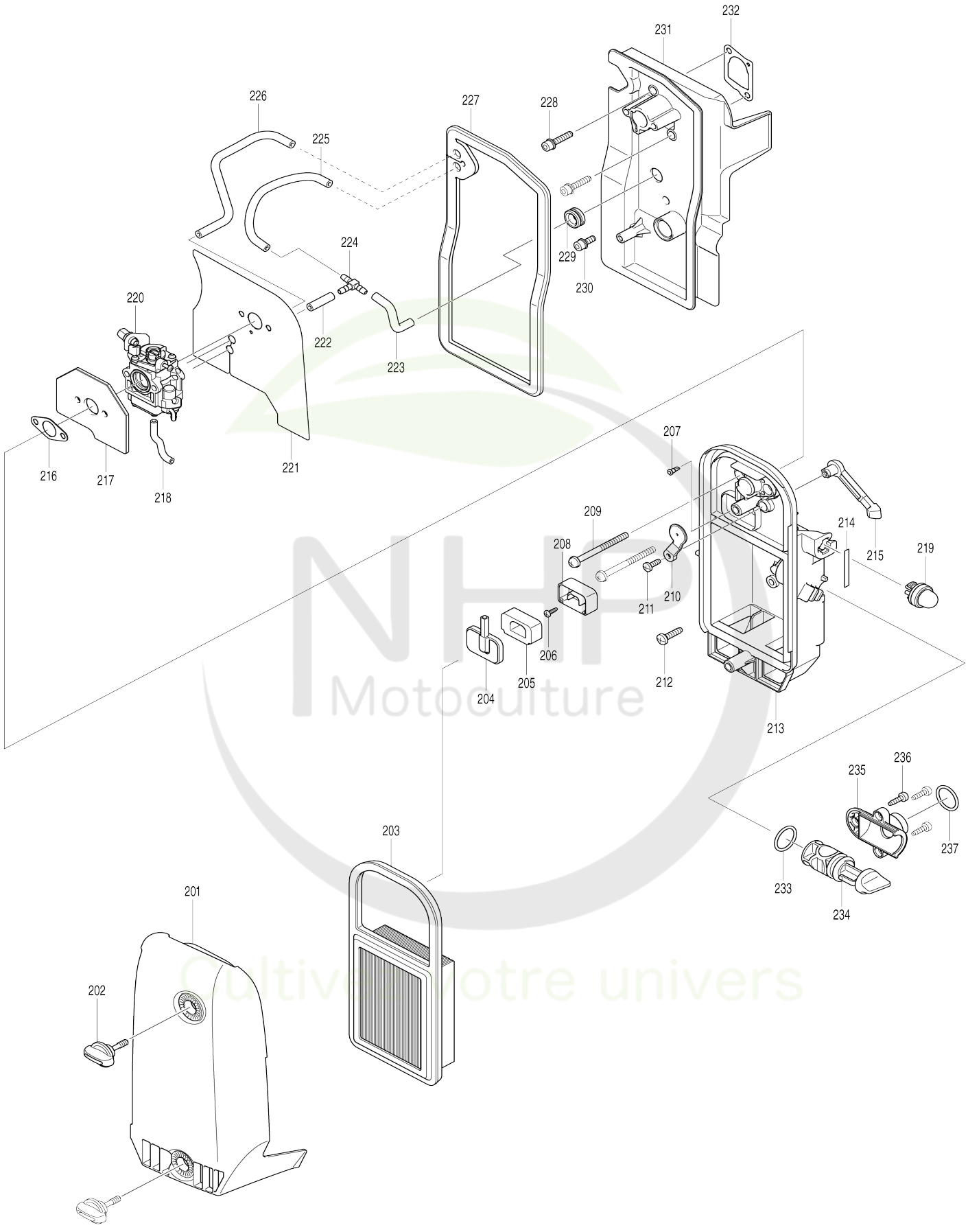

Model No.PB7650.4

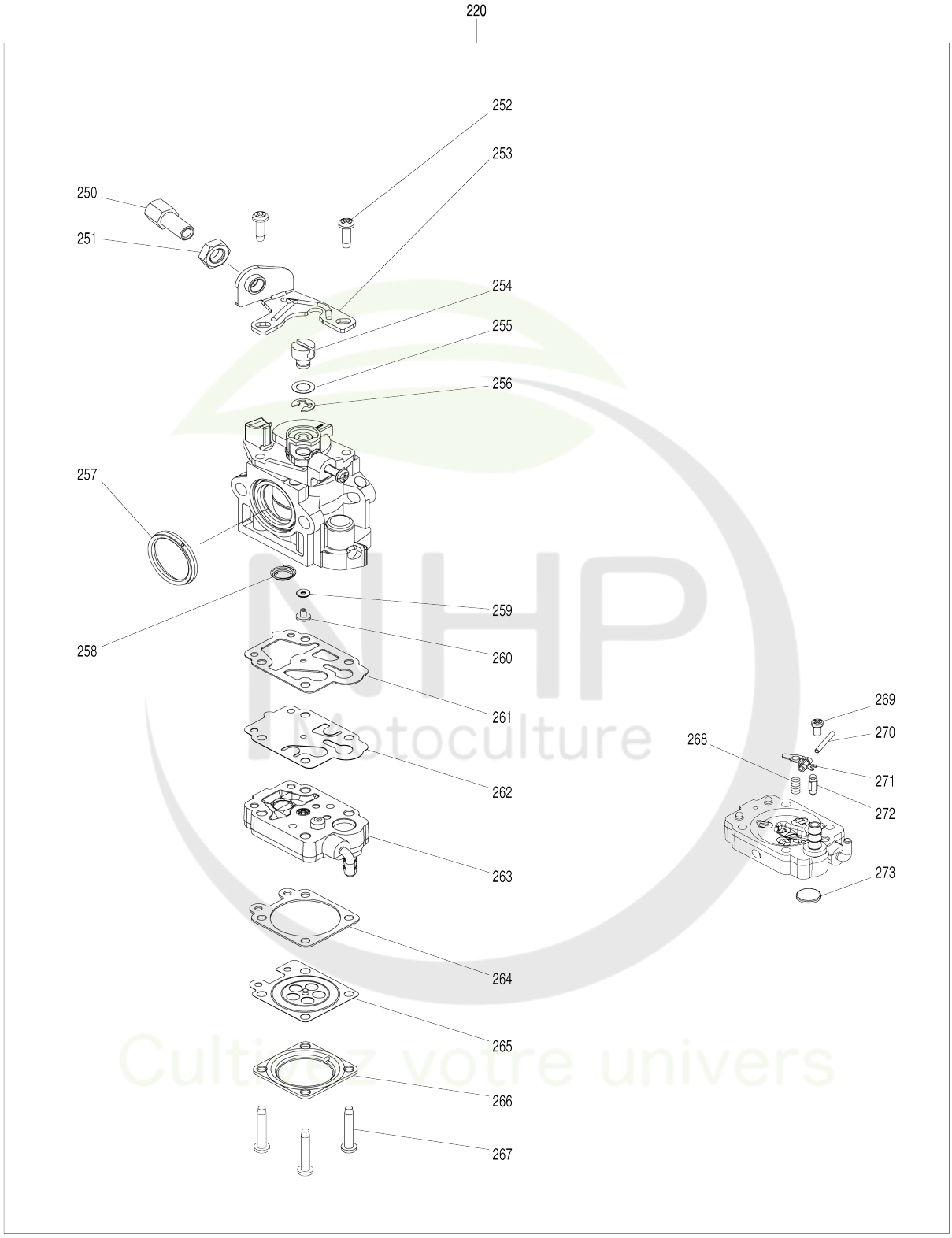

Model No.PB7650.4

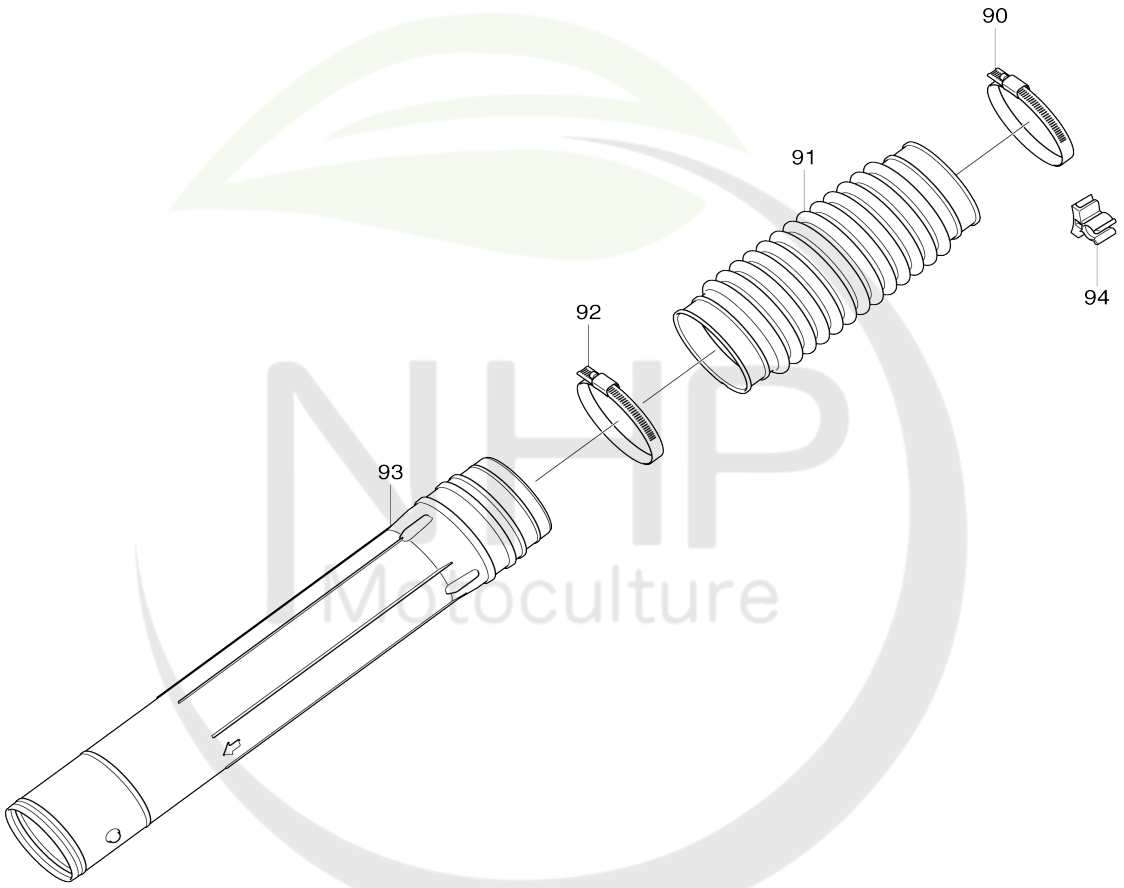

NHP Motoculture
Cultivez votre univers

Model No.PB7650.4

Numéro d'article	N ° de pièces	Description	Interchangeabilité	Q'ty	Nouvelle / ancienne	Note 1	Note 2
001	412144-8	Coude		1			
002	213645-7	Joint torique 94		1			
004	803W17-8	Étiquette d'approbation des émissions de gaz		1	*		
005	805X41-3	Étiquette sonore 111DB		1			
006	801D19-4	Numéro de série. étiquette		1			
007	803T61-7	Étiquette d'avertissement		1			
008	454893-1	Carter avant volute		1			
010	922343-9	Boulon à tête cylindrique à six pans creux M6X25 WR		6			
011	240152-7	Ventilateur 250		1			
012	922343-9	Boulon à tête cylindrique à six pans creux M6X25 WR		4			
013	454892-3	Carter arriere volute		1			
014	266420-0	Vis taraudeuse à tête bombée 5X20		11			
015	454903-4	Support de ressort A		2			
016	266420-0	Vis taraudeuse à tête bombée 5X20		2			
017	234324-4	Ressort boudin 22		2			
018	454904-2	Support de ressort B		2			
019	922223-9	Boulon à tête cylindrique à six pans creux M5X16 WR		2			
020	454903-4	Support de ressort A		2			
021	266420-0	Vis taraudeuse à tête bombée 5X20		2			
022	234333-3	Ressort boudin 22		2			
023	454904-2	Support de ressort B		2			
024	922223-9	Boulon à tête cylindrique à six pans creux M5X16 WR		2			
025	166128-5	Lanière L complète		1	*		
025-1	161536-5	Lanière L complète	S	1			
026	166129-3	Lanière R complète		1	*		
026-1	161537-3	Lanière R complète	S	1			
027	266420-0	Vis taraudeuse à tête bombée 5X20		4			
028	142666-1	Couvercle du moteur complet		1			
C10	898343-0	Étiquette d'avertissement		1			
029	424619-5	Capuchon bougie		1			
030	424620-0	Amortisseur		2			
031	163532-9	Filtre		1			
032	345920-4	Collier de serrage		1			
033	126586-7	Ensemble du tube de carburant		1			
D10		INC. 34-37,56					
034	168396-6	Vis bouton		1			
035	424505-0	Rondelle isolante essence		1			
036	412120-2	Tube de carburant 3-370		1			
037	412114-7	Tube de carburant 3-370		1			
038	422137-7	Protection de tube 20-102		1			
039	140831-6	Bouchon de réservoir complet		1	*		

D10		INC. 41					
039-1	140H45-5	Bouchon de réservoir complet	O	1			
D10		INC. 41					
041	213080-9	Joint torique 29.5		1	*		
041-1	213831-0	Joint torique 29.5	<	1	*		
041-2	213080-9	Joint torique 29.5	O	1			
043	898428-2	Plaque d’avertissement		1			
044	142427-9	Reservoir essence cpl		1			
045	454905-0	Support de lanière		2			
046	454894-9	Cadre		1			
047	961005-4	Circlip exterieur S-9		1			
048	922223-9	Boulon à tête cylindrique à six pa ns creux M5X16 WR		2			
049	264098-3	Écrou hexagonal M5-10		1			
050	346771-8	Protecteur		1			
051	922223-9	Boulon à tête cylindrique à six pa ns creux M5X16 WR		1			
052	6672500300	LOCK RIVET		4	*		
052-1	458158-3	Rivet 6	O	4			
053	166135-8	Ceinture		1	*		
053-1	161541-2	Ceinture	<	1			
054	6672500300	LOCK RIVET		2	*		
054-1	458158-3	Rivet 6	O	2			
055	424678-9	Bague en caoutchouc 25		2			
056	326356-6	Ressort hélicoïdal 8		1			
057	454425-4	Tube en spirale 6-100		2			
060	266326-2	Vis taraudeuse à tête bombée 4X 18		5			
061	187804-8	Ensemble du boîtier du levier		1	*		
D10		INC. 74					
061-1	187804-8	Ensemble du boîtier du levier	O	1			
D10		INC. 74					
062	638642-6	Unité d’interrupteur		1			
063	632C07-2	Unité responsable		1			
064	455191-6	Tube ondulé		1			
065	231469-9	Ressort boudin 4		1			
066	454899-9	Levier de gaz A		1			
067	168843-7	Câble de commande		1			
068	252126-6	Écrou de blocage hexagonal M4-7		1			
069	454924-6	Tringlerie		1			
070	454900-0	Levier de gaz B		1			
071	253903-9	Rondelle ondulée 6		1			
072	267010-2	Rondelle plate 5		1			
073	922132-2	Boulon à tête cylindrique à six pa ns creux M4X18		1			
074	187804-8	Ensemble du boîtier du levier		1	*		
D10		INC. 74					
074-1	187804-8	Ensemble du boîtier du levier	O	1			
D10		INC. 74					
075	265762-9	Vis avec mollet M5X30		1			
076	253052-2	Rondelle plate 12		1			
090	282025-8	Collier de serrage 100		1			

NHP Motoculture
Motivez votre univers

091	454934-3	Tuyau flexible		1	*		
091-1	454934-3	Tuyau flexible	O	1			
092	282025-8	Collier de serrage 100		1			
093	168832-2	Tube rotatif complet		1	*		
093-1	161653-1	Tube rotatif complet	O	1			
094	454922-0	Porte-câbles		1			
100	5975500000	PULLEY		1	*		
100-1	161599-1	Poulie	O	1			
101	911233-1	Vis à tête cylindrique M5X20 WR		3			
102	803T59-4	Modèle no. étiquette PB-7650.4		1			
103	819430-2	Étiquette d’avertissement		1			
130	266789-2	Boulon à tête cylindrique à six pa ns creux M5X30 WR		2	*		
130-1	922253-0	Boulon à tête cylindrique à six pa ns creux M5X30 WR	O	2			
131	141771-1	Carter superieur complet		1			
132	5971500900	ROCKER COVER GASKET		1			
133	142771-4	Culasse complete		1	*		
C10	264024-2	Écrou hexagonal M5		1	*		
C20	266728-2	Régler la vis		1	*		
133-1	126943-9	Ensemble de tête de cylindre	O	1			
C10	264024-2	Écrou hexagonal M5		1			
C20	266728-2	Régler la vis		1			
134	442167-2	Joint de tete de cylindre		1			
135	168401-9	Bougie d’allumage		1			
136	266586-6	Boulon à tête cylindrique à six pa ns creux M6X35		5			
137	135631-7	Ensemble de bloc-cylindres		1	*		
D10		INC. 138,139					
137-1	135739-7	Ensemble de bloc-cylindres	S	1	*		
D10		INC. 138,139					
137-2	123579-5	Bloc cylindre cpl	<	1			
C10	135739-7	Ensemble de bloc-cylindres		1			
D10		INC. 130-134,136,140-158					
D20		INC. 161-167,170-174,176,177					
138	424201-0	Contrôle valve		2			
139	922352-8	Boulon à tête cylindrique à six pa ns creux M6X30		6			
140	442168-0	Joint couvercle came		1			
141	318725-5	Couvercle came		1			
142	266813-1	Boulon à tête cylindrique à six pa ns creux M5X16 WR		4	*		
142-1	922223-9	Boulon à tête cylindrique à six pa ns creux M5X16 WR	O	4			
143	452047-4	Bouchon du réservoir d’huile		1			
144	424343-0	Joint		1			
145	346083-9	Robinet en plomb		1			
146	5931501300	RETAINER PLATE		1			
147	0119049980	SOCKET HEAD BOLT M4X10		1	*		
147-1	922112-8	Boulon à tête cylindrique à six pa ns creux M4X10	O	1	*		
147-2	0119049980	SOCKET HEAD BOLT M4X10	X	1	*		
147-3	922117-8	Boulon à tête cylindrique à six pa ns creux M4X12	O	1			

148	5976500100	OIL CASE GASKET		1			
149	319008-6	Carter d'huile		1			
150	346452-4	Joint		1			
151	266916-1	Boulon à tête hexagonale M8X12		1	*		
151-1	921412-3	Boulon à tête hexagonale M8X12	<	1			
152	0119059390	SOCKET HEAD BOLT M5X25		5	*		
152-1	922243-3	Boulon à tête cylindrique à six pa ns creux M5X25 WR	O	5			
153	0851109960	DURITE		1	*		
153-1	422420-2	Tube 3-80	<	1			
154	197040-8	Jeu rondelle de piston		1			
155	318726-3	Piston		1	*		
155-1	197456-7	Jeu de piston	<	1			
C10	318726-3	Piston		1			
D10		INC. 154,158					
156	213599-8	Joint huile 17		1	*		
156-1	213091-4	Joint huile 17	<	1			
157	326039-8	Axe de piston		1			
158	233995-4	Jonc de retenue 12		2			
160	254001-2	Clavette woodr 4		1			
161	267448-1	Rondelle plate 41		1			
162	213598-0	Joint huile L		1	*		
162-1	213090-6	Joint huile L	<	1			
163	143043-0	Vilebrequin complet		1			
164	331964-0	Clapet d’admission		1			
165	331965-8	Soupape d’échappement		1			
166	234212-5	Ressort boudin 11		2			
167	331966-6	Pièce de retenue		2			
170	256526-2	Tige de culbuteur		2			
171	256186-0	Goupille 5		1	*		
172	313266-6	Came g L		1	*		
172-1	310715-4	Came g L	S	1			
173	5973002002	CAMGEAR ASSY		1	*		
173-1	126622-9	Pignon complet came	<	1			
174	256200-2	Goupille 5		1			
175	331937-3	Entretoise de l’orifice d’échappe ment		1			
176	331967-4	Clavette		4			
177	313267-4	Came g R		1			
178	424621-8	Protecteur huile		1			
179	346772-6	Joint silencieux		1			
180	5973001003	MUFFLER EXHAUST		1	*		
180-1	168807-1	Silencieux d'échappement	O	1			
181	266771-1	Boulon à tête cylindrique à six pa ns creux M6X18		3			
182	424105-6	Capuchon de bougie		1			
183	324891-8	Ressort de bouchon de bougie		1			
184	0119049970	SOCKET HEAD BOLT M4X20		2	*		
184-1	922138-0	Boulon à tête cylindrique à six pa ns creux M4X20 WR	O	2			
185	632C08-0	Unité responsable		1			
186	638710-5	Unité responsable		1			
187	5977001010	IGNITION COIL		1	*		

187-1	161837-1	Bobine d’allumage	O	1			
188	5977001020	FLYWHEEL COMPL		1	*		
188-1	319170-7	Volant	O	1			
189	264054-3	Écrou à bride M10		1			
190	126165-1	Demarreur		1			
D10		INC. 191-200					
191	266585-8	Vis taraudeuse à tête bombée 5X 12		1			
192	424516-5	Collier		1			
193	326200-7	Bras articule		2			
194	234257-3	Ressort de friction		1			
195	441075-4	Dévidoir		1			
196	232262-4	Ressort spiral		1	*		
196-1	SG00000014	SPIRAL SPRING	O	1			
197	141649-8	Carter de lanceur cpl		1			
198	444043-6	Cable de demarrage		1			
199	424361-8	Poignee de lanceur		1			
200	424360-0	Arrete-corde		1			
201	455124-1	Couvercle filtre a air		1	*		
201-1	456619-7	Couvercle filtre a air	O	1			
202	265799-6	Vis avec mollet M5X20		2	*		
202-1	251481-3	Vis avec mollet M5X20	O	2			
203	412145-6	Filtre à air		1	*		
203-1	412145-6	Filtre à air	O	1			
204	162346-3	Plaque de séparation		1			
205	352020-3	Maillage séparateur		1			
206	266007-8	Vis taraudeuse à tête bombée 3X 10		1			
207	424316-3	Contrôle valve		1			
208	453865-3	Separateur		1			
209	911283-6	Vis à tête cylindrique M5X60 WR		2			
210	454910-7	Plaque d’étrangleur		1			
211	266192-7	Vis taraudeuse à tête bombée 4X 14		1			
212	266420-0	Vis taraudeuse à tête bombée 5X 20		1			
213	454913-1	Compartiment filtre air		1			
214	815N78-2	Numéro de série. étiquette		1			
215	454902-6	Levier d’étrangleur		1			
216	5233504200	JOINT CARBURATEUR		1			
217	346770-0	Plaque 31		1			
218	412112-1	Tube 3-60		1			
219	168398-2	Pompe d’amorçage		1			
220	168859-2	Carburateur		1			
D10		INC. 250-273					
221	442206-8	Joint carburateur		1			
222	422096-5	Tube 3-25		1			
223	422127-0	Tube 3-55		1			
224	452952-5	Joint de tuyau		1			
225	412121-0	Tube 3-130		1			
226	422126-2	Tube 3-160		1			
227	424622-6	Joint isolant		1	*		
227-1	424831-7	Joint isolant	O	1			

228	266749-4	Boulon à tête cylindrique à six pa ns creux M5X25 WR		2			
229	424623-4	Rondelle isolante		1			
230	0119059490	SOCKET HEAD BOLT M5X14 (W,S W)		1			
231	142926-1	Isolant complet		1			
232	162333-2	Joint d'isolant		1			
233	213304-3	Joint torique 20		1			
234	454911-5	Clapet refroidissement		1			
235	454912-3	Couvercle clapet refroidisseme		1			
236	266192-7	Vis taraudeuse à tête bombée 4X 14		3			
237	213261-5	Joint torique 17		1			
250	266795-7	Régler la vis		1			
251	264065-8	Écrou de réglage du câble M6		1			
252	266704-6	Vis à tête cylindrique M3X10		2			
253	346491-4	Applique		1			
254	325922-6	Pivot		1			
255	413140-9	Rondelle		1			
256	257964-1	Circlip (EXT) E3		1			
257	424444-4	Anneau de garniture		1			
258	234183-6	Ressort de compression conique 5-9		1			
259	WJ00016104	O RING		1			
260	WJ00112478	MAIN JET		1			
261	442155-9	Joint de pompe		1			
262	168575-6	Membrane de pompe		1	*		
262-1	WJ00009599	PUMP DIAPHRAGM	O	1			
263	141672-3	Ensemble du corps de pompe		1			
264	442183-4	Membrane de commande jeu		1			
265	168620-7	Diaphragme de dosage		1			
266	WJ00021158	METERING DIAPHRAGM COVER		1			
267	WJ00096325	SCREW		4			
268	WJ00983160	SPRING		1			
269	WJ00096424	SCREW		1			
270	WJ00014477	METERING LEVER PIN		1			
271	WJ00016648	LEVER		1			
272	WJ00008282	INLET NEEDLE VALVE		1			
273	352010-6	Écran d'entrée		1	*		
273-1	WJ00014070	INLET SCREEN	O	1			
A01	782239-4	Serrage 16		1			
A02	783019-1	Entraînement		1			
A03	195615-7	Jeu bouteille huile		1			
A04	455122-5	Tuyau long 90		1			
A05	454896-5	Buse d'extrémité		1			
A06	454916-5	Embout plat 90		1			
A07	455128-3	Buse d'extrémité 90-70		1			

NHP Motoculture
Motivez votre univers

Veuillez indiquer les pièces n ° lorsque votre commande. Date d'impression 06/10/2024