Retrouvez cette piece sur nhp-motoculture.fr en cliquant sur la reference

Model No. UB003C BATTERY POWERED BLOWER

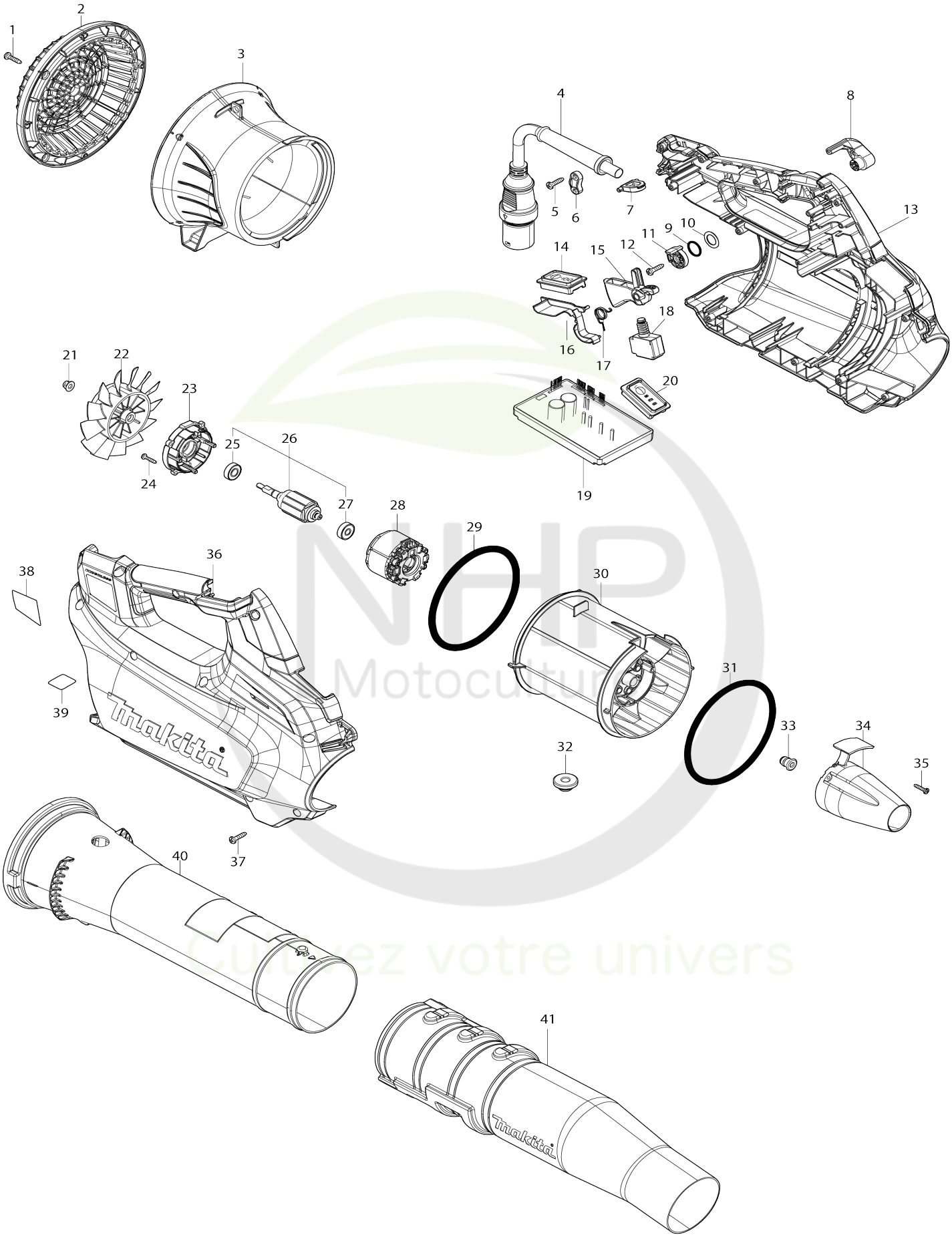

# Model No.UB003C BATTERY POWERED BLOWER

| Numéro d'article | N ° de pièces | Description | Interchangeabilité | Q'ty | Nouvelle / ancienne | Note 1 | Note 2 |
|---|---|---|---|---|---|---|---|
| 001 | 266326-2 | Vis taraudeuse à tête bombée 4X 18 | | 4 | | | |
| 002 | 412749-4 | Capot arrière | | 1 | | | |
| 003 | 141T88-2 | REAR HOUSING COMPLETE | | 1 | | | |
| 004 | 699236-2 | POWER SUPPLY CORD UNIT | | 1 | | | |
| 005 | 266326-2 | Vis taraudeuse à tête bombée 4X 18 | | 2 | | | |
| 006 | 687149-9 | Collier de cordon | | 1 | | | |
| 007 | 413W38-8 | HOOK | | 1 | | | |
| 008 | 413W40-1 | CONTROL LEVER | | 1 | | | |
| 009 | 213154-6 | Joint torique 14 | | 1 | | | |
| 010 | 253798-0 | Rondelle plate 13 | | 1 | | | |
| 011 | 412754-1 | Lien | | 1 | | | |
| 012 | 266326-2 | Vis taraudeuse à tête bombée 4X 18 | | 1 | | | |
| 013 | 1830H7-8 | HOUSING SET | | 1 | * | | |
| C10 | 8011Y4-4 | Étiquette d’avertissement | | 1 | * | | |
| 013 | | INC. 36 | | | * | | |
| 013-1 | 1830H7-8 | HOUSING SET | O | 1 | | | |
| C10 | 8012T7-9 | Étiquette d’avertissement | O | 1 | | | |
| 013-1 | | INC. 36 | | | | | |
| 014 | 620N41-0 | SWITCH CIRCUIT COMPLETE | | 1 | | | |
| C10 | 8065C7-3 | SWITCH LABEL | | 1 | | | |
| 015 | 413W37-0 | SWITCH LEVER | | 1 | | | |
| 016 | 413W39-6 | GUIDE | | 1 | | | |
| 017 | 232830-3 | TORSION SPRING 12 | | 1 | | | |
| 018 | 650049-6 | SWITCH C3JR-1A-PAXD5 | | 1 | | | |
| 019 | 620N40-2 | CONTROLLER | | 1 | | | |
| 020 | 620N42-8 | SWITCH CIRCUIT COMPLETE | | 1 | | | |
| C10 | 8056J6-7 | INDICATION LABEL | | 1 | | | |
| 021 | 252286-4 | Contre-écrou hexagonal à épaulement M5-8 | | 1 | | | |
| 022 | 240237-9 | Ventilateur 110 | | 1 | | | |
| 023 | 413W41-9 | MOTOR HOUSING COVER | | 1 | | | |
| 024 | 266130-9 | Vis taraudeuse à tête bombée 3X 16 | | 4 | | | |
| 025 | 210040-2 | Roulement à billes 698LLU | | 1 | | | |
| 026 | 519639-3 | Induit complet | | 1 | * | | |
| 026 | | INC. 25,27 | | | * | | |
| 026-1 | 519639-3 | Induit complet | O | 1 | | | |
| 026-1 | | INC. 25,27 | | | | | |
| 027 | 210022-4 | Roulement à billes 626DDW | | 1 | | | |
| 028 | 629C55-0 | STATOR | | 1 | | | |
| 029 | 424721-4 | Bague en caoutchouc 115 | | 1 | | | |
| 030 | 413W35-4 | MOTOR HOUSING | | 1 | | | |
| 031 | 424721-4 | Bague en caoutchouc 115 | | 1 | | | |
| 032 | 424194-1 | Bague en caoutchouc 8 | | 1 | | | |
| 033 | 422879-3 | Rondelle isolante | | 1 | | | |
| 034 | 413W36-2 | CAP | | 1 | | | |

| | | | | | | | |
|---|---|---|---|---|---|---|---|
| 035 | 266130-9 | Vis taraudeuse à tête bombée 3X 16 | | 3 | | | |
| 036 | 1830H7-8 | HOUSING SET | | 1 | * | | |
| C10 | 8011Y4-4 | Étiquette d’avertissement | | 1 | * | | |
| 036 | | INC. 13 | | | * | | |
| 036-1 | 1830H7-8 | HOUSING SET | O | 1 | | | |
| C10 | 8012T7-9 | Étiquette d’avertissement | O | 1 | | | |
| 036-1 | | INC. 13 | | | | | |
| 037 | 266326-2 | Vis taraudeuse à tête bombée 4X 18 | | 12 | | | |
| 038 | 8143N3-2 | UB003C NAME PLTE | | 1 | | | |
| 039 | 807950-8 | Étiquette sonore 95DB | | 1 | | | |
| 040 | 412757-5 | Tuyau avant | | 1 | | | |
| 041 | 413W42-7 | END NOZZLE 72 | | 1 | | | |
| A01 | 122F94-2 | BAND ASSEMBLY | | 1 | | | |
| F01 | 191L96-5 | Ensemble du tuyau adaptateur 8 5-72 | | 1 | | | |
| F02 | 197889-6 | Ensemble de l’embout plat | | 1 | | | |

Veuillez indiquer les pièces n ° lorsque votre commande. Date d'impression 09/23/2024

NHP Motoculture
Cultivez votre univers