Retrouvez cette piece sur nhp-motoculture.fr en cliquant sur la reference

Model No.UB005G ASPIRATEUR SOUFFLEUR (SANS FIL)

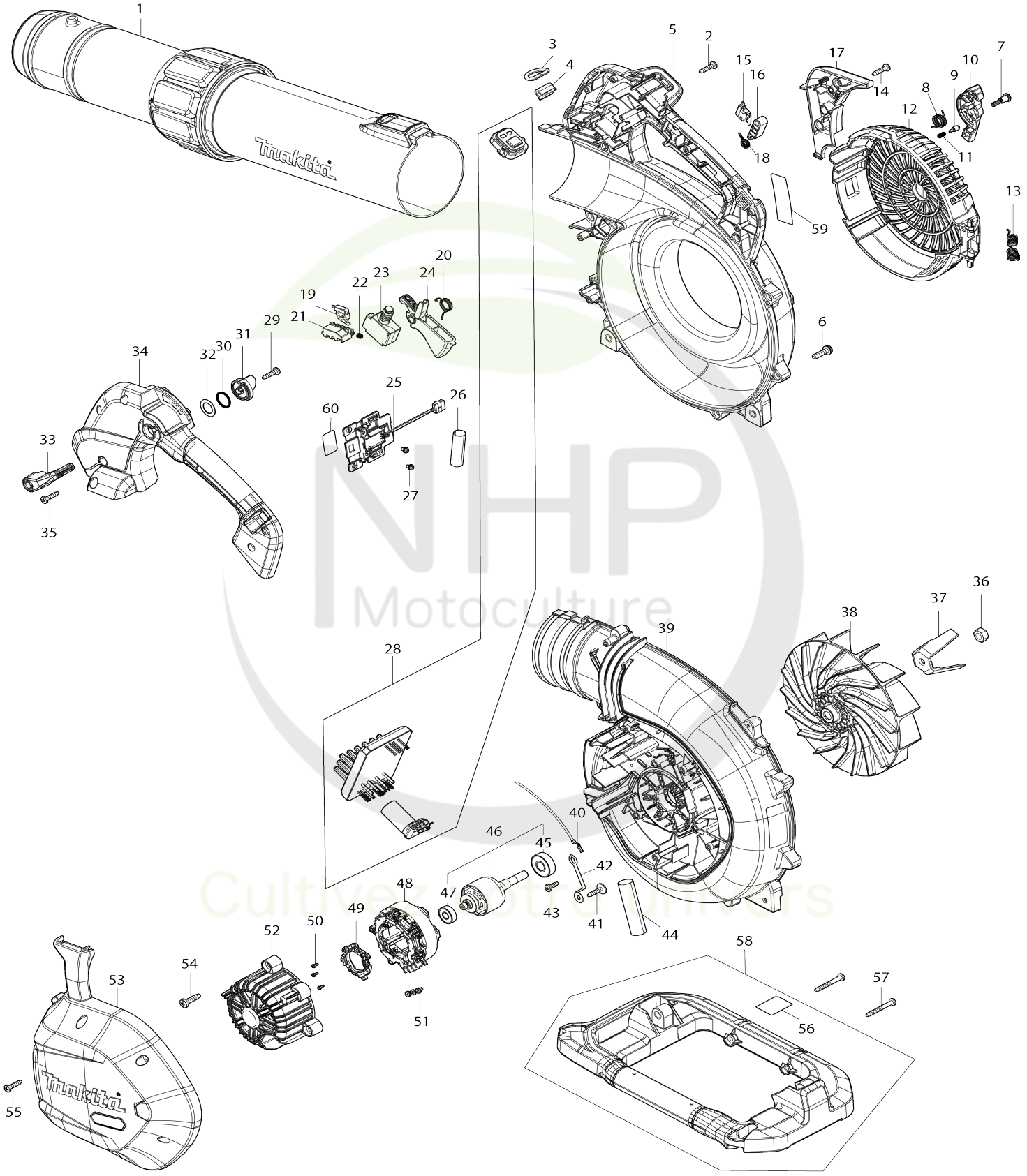

NHP Motoculture
Cultivez votre univers

Model No.UB003G ASPIRO / SOUFFLEUR (SANS FIL)

Numéro d'article	N ° de pièces	Description	Interchangeabilité	Q'ty	Nouvelle / ancienne	Note 1	Note 2
001	122J57-2	Ensemble tuyau de souffleur		1			
002	266326-2	Vis taraudeuse à tête bombée 4X 18		7			
003	327742-4	Anneau en D 20		1			
004	347783-4	Support de bague		1			
005	1832A0-5	VOLUTE CASE SET		1			
C10	8093Y9-0	CAUTION LABEL		1			
005		INC. 39					
006	911233-1	Vis à tête cylindrique M5X20 WR		2			
007	265090-2	Vis à tête cylindrique large M4X2 0		1			
008	232589-2	Ressort de torsion 12		1			
009	4134F6-9	Goupille		1			
010	4133P2-1	Levier de verrouillage		1			
011	233438-6	Ressort boudin 4		1			
012	4133P3-9	Couvercle du ventilateur		1			
013	232966-8	Ressort de torsion 8		1			
014	266326-2	Vis taraudeuse à tête bombée 4X 18		2			
015	632W81-0	Unité d’interrupteur		1			
016	4133P0-5	Poussoir B		1			
017	4133P1-3	Couvercle fixe		1			
018	232753-5	Ressort de torsion 8		1			
019	632W81-0	Unité d’interrupteur		1			
020	232830-3	Ressort de torsion 12		1			
021	4133N8-5	Poussoir A		1			
022	233118-4	Ressort boudin 4		1			
023	650077-1	Interrupteur		1			
024	413W37-0	Gâchette allongée		1			
025	632T07-4	Unité de borne		1			
026	683A50-2	Tube en polyéthylène 11-40		1			
027	652031-1	Vis à tête cylindrique M3X6		2			
028	620S52-5	Contrôleur		1			
029	266326-2	Vis taraudeuse à tête bombée 4X 18		1			
030	213154-6	Joint torique 14		1			
031	412754-1	Lien		1			
032	253798-0	Rondelle plate 13		1			
033	413W40-1	Levier de commande		1			
034	4133N0-1	Poignée L		1			
035	266326-2	Vis taraudeuse à tête bombée 4X 18		7			
036	252154-1	Écrou hexagonal M8-13		1			
037	347E24-8	Déchiqueteuse		1			
038	240265-4	Ventilateur 160		1			
039	1832A0-5	VOLUTE CASE SET		1			
C10	8093Y9-0	CAUTION LABEL		1			
039		INC. 5					
040	638B15-5	Unité responsable		1			

041	265620-9	Vis taraudeuse de flasque 4X18		2			
042	347E25-6	Plaque de terre		1			
043	266427-6	Vis taraudeuse à tête bombée 4X 12		1			
044	683A70-6	Tube en polyéthylène 14-60		1			
045	210059-1	Roulement à billes 6000DDW		1			
046	519922-8	ROTOR ASS'Y		1			
046		INC. 45,47					
047	210017-7	Roulement à billes 607DDW		1			
048	629D50-6	Redresseur		1			
049	620F73-9	Unité de capteur		1			
050	652119-7	Vis à tête cylindrique M2X6		3			
051	652069-6	Vis à tête fraisée M3X6		3			
052	4133N3-5	Carter moteur		1			
053	137368-2	MOTOR COVER ASSEMBLY		1			
C10	263005-3	Cheville caoutchouc 6		2			
054	266021-4	Vis taraudeuse à tête bombée 5X 20		3			
055	266326-2	Vis taraudeuse à tête bombée 4X 18		6			
056	8094L0-3	INDICATION LABEL		1			
057	266351-3	Vis taraudeuse à tête bombée 4X 35		2			
058	137414-1	SUB HANDLE ASS'Y		1			
058		INC. 56					
059	8153N3-5	UB003G NAME PLATE		1			
060	8153N5-1	UB003G SERIAL NO. LABEL		1			
A01	122H18-0	Ensemble de la lanière		1			
A02	1916T9-0	Kit d'aspiration		1			
C10	122J58-0	Ensemble du tube cintré		1			
C20	1413M5-1	Conduit de vide A complet		1			
C30	162E22-9	Sac d'aspirateur		1			
C40	266743-6	Boulon à tête cylindrique à six pa ns creux M5X20		1			
C50	4133P6-3	Conduit de vide B		1			
C60	783202-0	Clé hexagonale 4		1			
A03	1916V7-8	Ensemble de l'embout plat		1			
E01	8094K9-8	SOUND LABEL		1			
F01	191B03-8	Kit de buse pour gouttière		1			
F02	191L13-5	Ensemble du tuyau adaptateur 8 0-72		1			
F03	191P40-6	Ensemble sac a poussiere		1			
F04	1916T9-0	Kit d'aspiration		1			
F05	1916V7-8	Ensemble de l'embout plat		1			
F06	1917G3-7	Harness cover set		1			
F07	1918R4-8	JOINT B HOSE ATTACHMENT SET		1			

Veuillez indiquer les pièces n ° lorsque votre commande.

Date d'impression 05/11/2026