Retrouvez cette piece sur nhp-motoculture.fr en cliquant sur la reference

Model No.CB00 IG Souffleur à dos sans fil

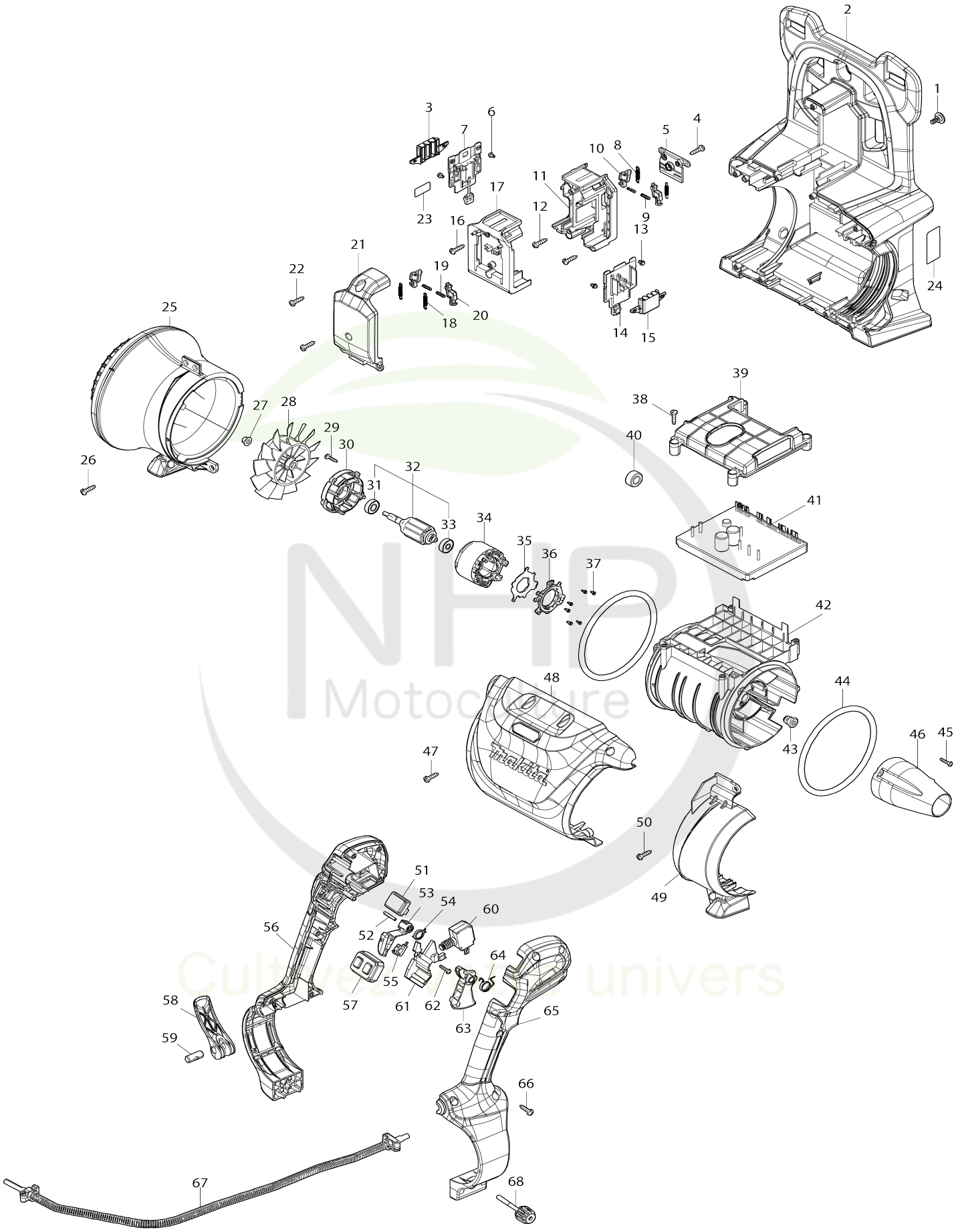

Model No.UB004G Souffleur à dos sans fil

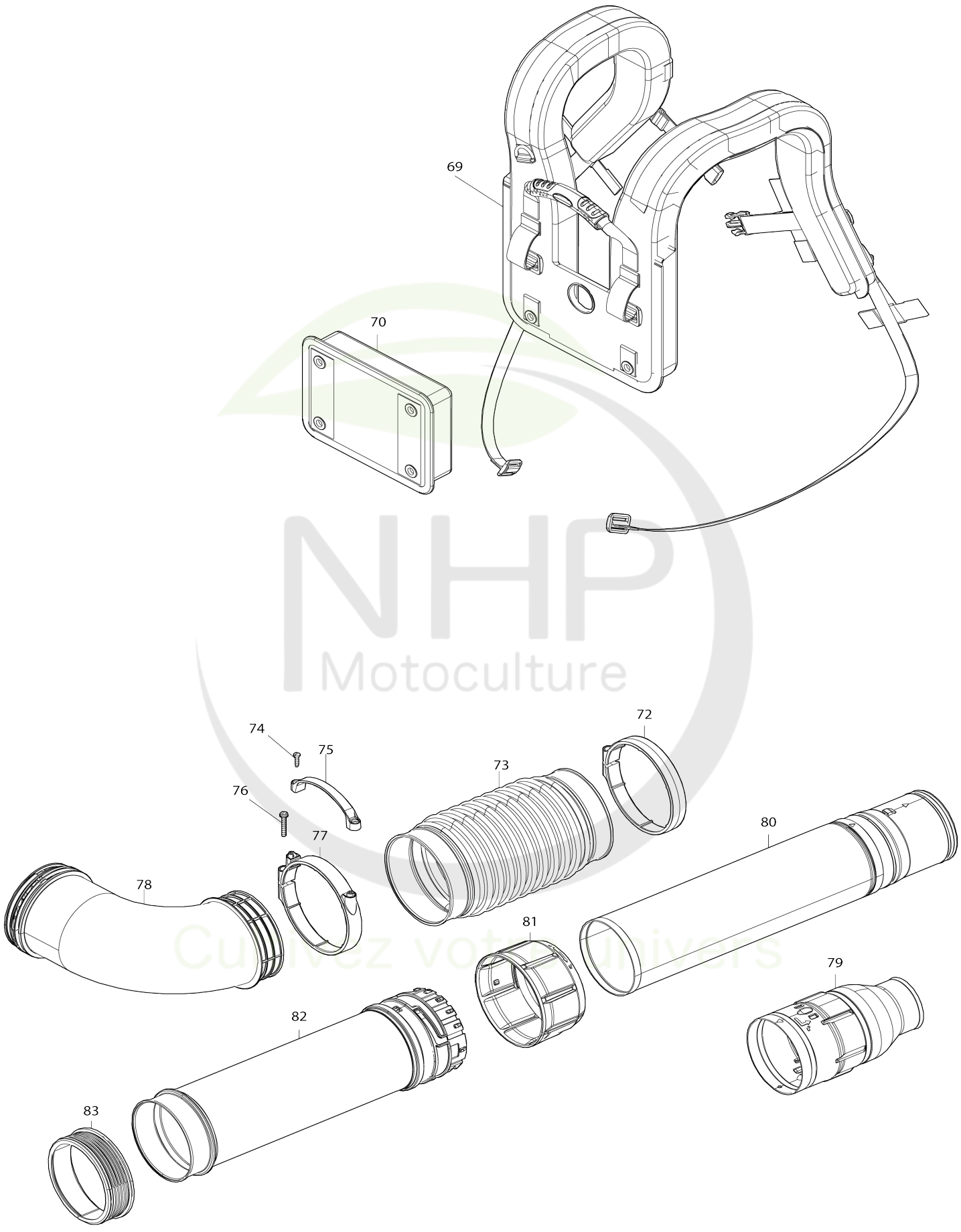

Model No.UB004G Souffleur à dos sans fil

Numéro d'article	N ° de pièces	Description	Interchangeabilité	Q'ty	Nouvelle / ancienne	Note 1	Note 2
001	265F07-1	Vis d'epaulement M5X10		6			
002	1412T5-4	Frame complete		1			
003	413B40-5	Couvercle terminal		1			
004	266326-2	Vis taraudeuse à tête bombée 4X 18		1			
005	4134P9-3	Couvercle de verrouillage		1			
006	652031-1	Vis à tête cylindrique M3X6		2			
007	632W79-7	Unité de borne		1			
008	232722-6	Ressort du carter 4		2			
009	232472-3	Ressort boudin 2		2			
010	413B41-3	Levier de verrouillage		2			
011	1832G5-7	TERMINAL BOX SET		1			
C10	263005-3	Cheville caoutchouc 6		4			
011		INC. 17					
012	266326-2	Vis taraudeuse à tête bombée 4X 18		2			
013	652031-1	Vis à tête cylindrique M3X6		2			
014	632W79-7	Unité de borne		1			
015	413B40-5	Couvercle terminal		1			
016	266326-2	Vis taraudeuse à tête bombée 4X 18		2			
017	1832G5-7	TERMINAL BOX SET		1			
C10	263005-3	Cheville caoutchouc 6		4			
017		INC. 11					
018	232722-6	Ressort du carter 4		2			
019	232472-3	Ressort boudin 2		2			
020	413B41-3	Levier de verrouillage		2			
021	4134P6-9	Couvercle de boîte à bornes		1			
022	266326-2	Vis taraudeuse à tête bombée 4X 18		2			
023	8155T7-1	UB004G SERIAL NO. LABEL		1			
024	8155S9-0	UB004G NAME PLATE		1			
025	122K65-9	Ensemble de carter arrière		1			
C10	4136U9-0	Rear cover		1			
C20	266326-2	Vis taraudeuse à tête bombée 4X 18		4			
026	266326-2	Vis taraudeuse à tête bombée 4X 18		1			
027	252286-4	Contre-écrou hexagonal à embase M5-8		1			
028	240237-9	Ventilateur 110		1			
029	266130-9	Vis taraudeuse à tête bombée 3X 16		4			
030	413W41-9	Capot de carcasse moteur		1			
031	211166-3	Roulement à billes 698DDW		1			
032	519938-3	ROTOR ASS'Y		1			
032		INC. 31,33					
033	210310-9	Roulement à billes 626DDW		1			
034	629C44-5	Redresseur		1			
035	620T28-8	Contrôleur B		1			

NHP Motoculture
Cultivez votre univers

036	638A33-7	Unité responsable		1			
037	652119-7	Vis à tête cylindrique M2X6		6			
038	266326-2	Vis taraudeuse à tête bombée 4X 18		4			
039	413M52-4	Couvercle du boîtier du contrôle ur		1			
040	688131-1	Filtre de ligne		1			
041	620T27-0	Contrôleur		1			
042	137434-5	MOTOR HOUSING ASSEMBLY		1			
C10	263005-3	Cheville caoutchouc 6		2			
043	422879-3	Rondelle isolante		1			
044	424721-4	Bague en caoutchouc 115		2			
045	266130-9	Vis taraudeuse à tête bombée 3X 16		3			
046	413W36-2	Capuchon		1			
047	266326-2	Vis taraudeuse à tête bombée 4X 18		6			
048	137425-6	UPPER HOUSING ASSEMBLY		1			
049	4134R2-1	Support de coude		1			
050	266326-2	Vis taraudeuse à tête bombée 4X 18		1			
051	620T30-1	Circuit de contrôle		1			
052	256221-4	Goupille 3		1			
053	4134R0-5	Plaque commutateur		1			
054	232980-4	Ressort de torsion 12		1			
055	632G60-2	Unité d’interrupteur		1			
056	1832K7-1	LEVER CASE SET		1			
056		INC. 65					
057	620T29-6	Circuit d'interrupteur		1			
058	413Y06-3	Levier		1			
059	256A58-5	Goupille 9		1			
060	650085-2	Interrupteur C3JR-1AV-PAXD3-3		1			
061	4134R5-5	Couvercle du commutateur		1			
062	266130-9	Vis taraudeuse à tête bombée 3X 16		1			
063	4134R1-3	Gâchette allongée		1			
064	232853-1	Ressort de torsion 12		1			
065	1832K7-1	LEVER CASE SET		1			
065		INC. 56					
066	266326-2	Vis taraudeuse à tête bombée 4X 18		6			
067	699262-1	Cable clic express		1			
068	413Y07-1	Vis avec mollet M5X45		1			
069	162E36-8	Lanière complète		1			
070	162E37-6	Coussin amortisseur complet		1			
072	122G27-3	Ensemble 120 du collier de serrage		1			
C10	252103-8	Écrou de blocage hexagonal M5-8		1			
C20	911258-5	Vis à tête cylindrique M5X35 WR		1			
073	413X99-4	Tuyau flexible 118		1			
074	266326-2	Vis taraudeuse à tête bombée 4X 18		2			
075	4134R6-3	Plaque de collier de serrage		1			

NHP Motoculture
Cultivez votre univers

076	911258-5	Vis à tête cylindrique M5X35 WR		1			
077	4134R3-9	Collier de serrage 120		1			
C10	252103-8	Écrou de blocage hexagonal M5-8		1			
078	4134P3-5	Coude		1			
079	4134R4-7	Buse d’extrémité 71		1			
080	413Y02-1	Tuyau intermédiaire		1			
081	413Y52-6	Bague de blocage		1			
082	141V13-5	Tuyau complet		1			
083	413Y01-3	Anneau pivotant		1			
A01	162D24-9	Sangle de support de tuyau complète		1			
A02	162D25-7	Sangle de tuyau complète		1			
A03	413Y09-7	Flat nozzle		1			
E01	807811-2	Étiquette sonore 96dB		1			
F01	1917R0-0	Ensemble du porte-batterie		1			
F02	1917R2-6	Ensemble de ceinture rembourrée complet		1			
F03	1918E9-7	Ensemble de la buse 81 d’extrémité		1			

Veuillez indiquer les pièces n ° lorsque votre commande. Date d'impression 04/14/2026

NHP Motoculture
Cultivez votre univers