Retrouvez cette piece sur nhp-motoculture.fr en cliquant sur la reference

Model No.UB003G CORDLESS BLOWER VACUUM

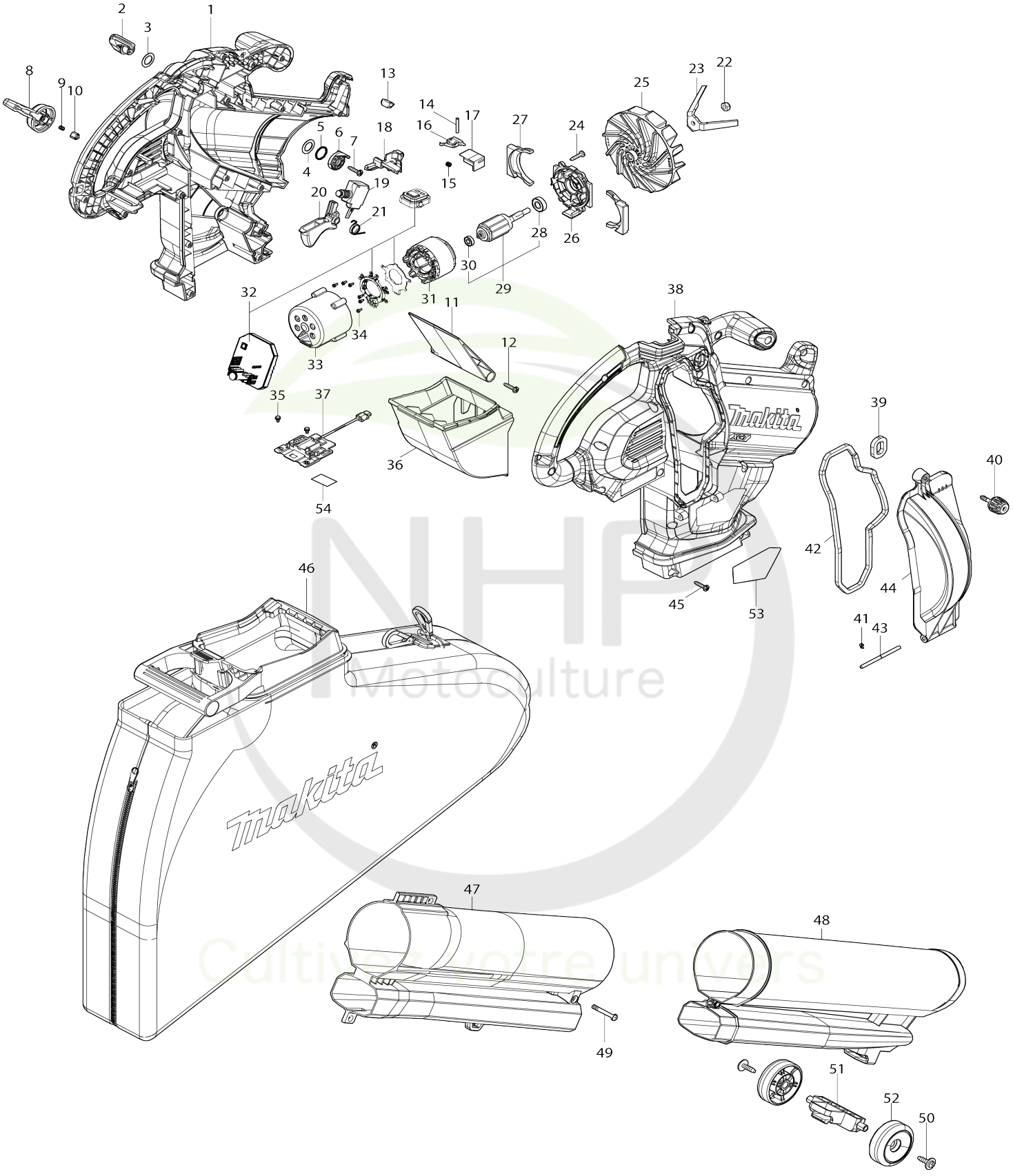

Model No.UB005G CORDLESS BLOWER VACUUM

Numéro d'article	N ° de pièces	Description	Interchangeabilité	Q'ty	Nouvelle / ancienne	Note 1	Note 2
001	1832D3-0	HOUSING SET		1			
C10	263005-3	Cheville caoutchouc 6		2			
C20	8098M4-6	CAUTION LABEL		1			
001		INC. 38					
002	4134V1-1	Levier de commande		1			
003	253575-0	Rondelle plate 13		1			
004	253798-0	Rondelle plate 13		1			
005	213154-6	Joint torique 14		1			
006	412754-1	Lien		1			
007	266326-2	Vis taraudeuse à tête bombée 4X 18		1			
008	4134V3-7	Changement levier		1			
009	234244-2	Ressort boudin 3		1			
010	4134V5-3	Goupille de sécurité		1			
011	4134V4-5	Séparateur		1			
012	266326-2	Vis taraudeuse à tête bombée 4X 18		1			
013	620T39-3	Circuit led		1			
014	256221-4	Goupille 3		1			
015	233118-4	Ressort boudin 4		1			
016	632P71-1	Unité d’interrupteur		1			
017	4134U9-8	Poussoir		1			
018	4134V2-9	Guide		1			
019	650085-2	Interrupteur C3JR-1AV-PAXD3-3		1			
020	4134V0-3	Gâchette allongée		1			
021	232984-6	Ressort de torsion 12		1			
022	252190-7	Écrou de blocage hexagonal M6-10		1			
023	347E77-7	Déchiqueteuse		1			
024	266326-2	Vis taraudeuse à tête bombée 4X 18		4			
025	240268-8	Goupille 6		1			
026	4134U7-2	Capot de carcasse moteur		1			
027	422D24-4	Caoutchouc		2			
028	210040-2	Roulement à billes 698LLU		1			
029	519943-0	ROTOR ASS'Y		1			
029		INC. 28,30					
030	210215-3	Roulement à billes 695ZZ		1			
031	629D68-7	Redresseur		1			
032	620T38-5	Contrôleur		1			
033	4134U6-4	Carter moteur		1			
034	652119-7	Vis à tête cylindrique M2X6		6			
035	652031-1	Vis à tête cylindrique M3X6		2			
036	4134W4-2	Cache sortie		1			
037	632V23-8	Unité de borne		1			
038	1832D3-0	HOUSING SET		1			
C10	263005-3	Cheville caoutchouc 6		2			
C20	8098M4-6	CAUTION LABEL		1			
038		INC. 1					

NHP Motoculture
Cultivez votre univers

039	422D17-1	Joint B		1			
040	265E88-9	Vis avec mollet M5X20		1			
041	961017-7	Bague de retenue (EXT) E-3		1			
042	422D23-6	Joint A		1			
043	327G38-5	Tringle 4		1			
044	4134U8-0	Couvercle du ventilateur		1			
045	266326-2	Vis taraudeuse à tête bombée 4X 18		20			
046	162E41-5	Sac à poussière complet		1			
047	4134W2-6	Buse supérieure		1			
048	4134W3-4	Buse inférieure		1			
049	265E89-7	Vis à tête cylindrique M5X35		1			
050	265C05-7	Vis taraudeuse de flasque 5X20		2			
051	4134V6-1	Support de roue		1			
052	4134V7-9	Meule 60		2			
053	8154V3-7	UB005G NAME PLATE		1			
054	8154V4-5	UB005G SERIAL NO. LABEL		1			
A01	122J43-3	Ensemble de la lanière		1			
A02	1918B8-8	Ensemble du suceur large		1			
E01	804233-7	SOUND 101DB LABEL		1			
F01	1917G3-7	Harness cover set		1			
F02	1918B8-8	Ensemble du suceur large		1			
F03	1918R3-0	Joint A hose attachment set		1			

Veuillez indiquer les pièces n ° lorsque votre commande. Date d'impression 04/07/2026

NHP Motoculture
Cultivez votre univers