Retrouvez cette piece sur nhp-motoculture.fr en cliquant sur la reference

Model No.UB0604

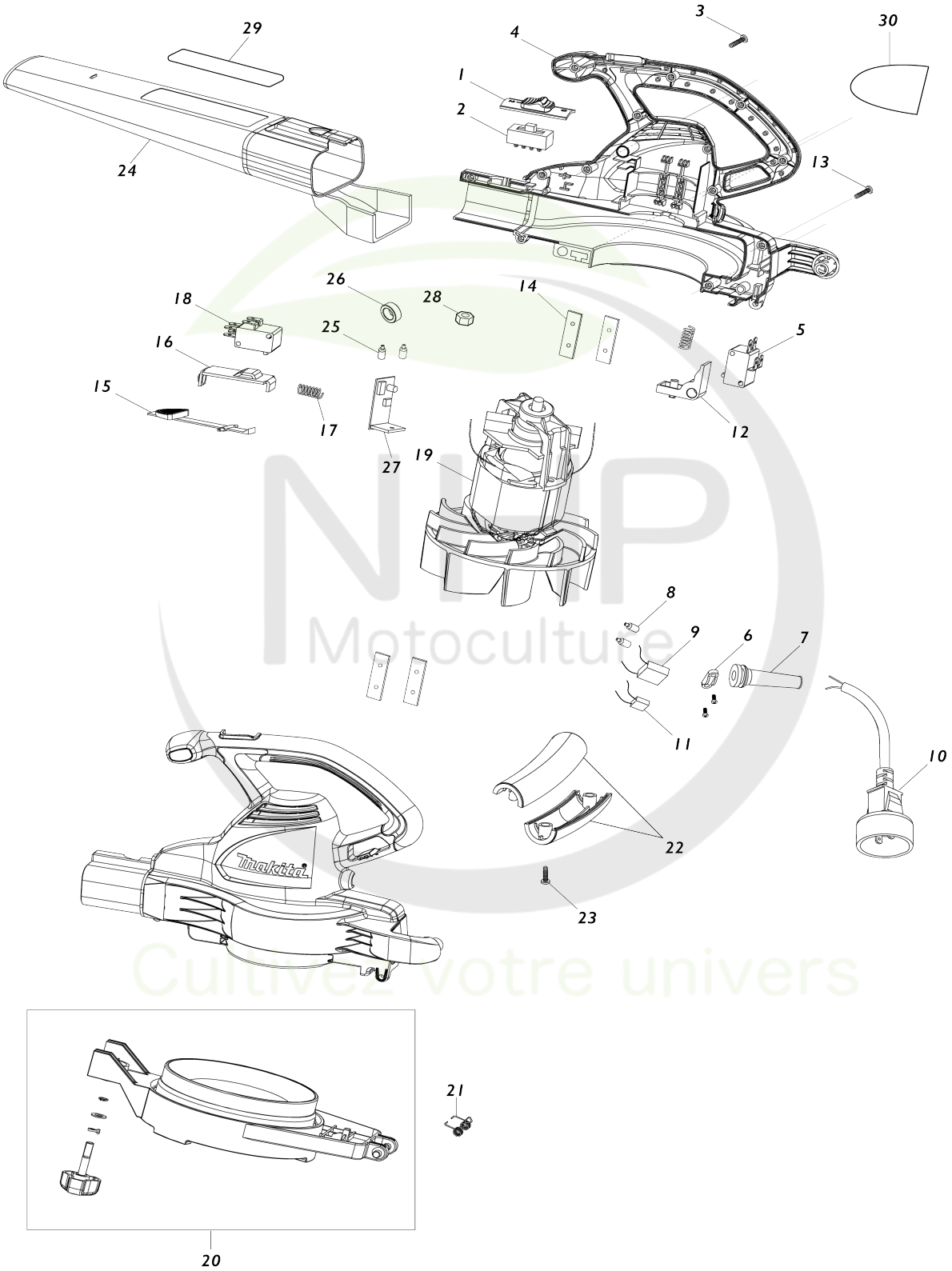

NHP Motoculture
Cultivez votre univers

Model No.UB0801

Numéro d'article	N ° de pièces	Description	Interchangeabilité	Q'ty	Nouvelle / ancienne	Note 1	Note 2
001	GT34105148	PLAQUE INTERRUPTEUR		1			
002	GT03630179	INTERRUPTEUR		1			
003	GT32203133	SCREW ST4*14-F		9			
004	GT00000004	HOUSING SET (MAKITA)		1			
005	GT36301441	INTERRUPTEUR		1			
006	GT03410801	COLLIER DE SERRAGE		1			
007	GT03420102	CABLE SLEEVE		1			
008	GT03650135	TERMINAL B		2			
009	GT36903166	CONDENSATEUR		1			
010	GT00000006	POWER SUPPLY CORD		1			
011	GT36901808	RESISTANCE		1			
012	GT00000009	PENDULAM BAR		1			
013	GT03220106	VIS ST4*18-F		5			
014	GT34201808	RONDELLE MOTEUR		4			
015	GT34108808	TUBE BUTTON		1			
016	GT33301808	DECLENCHEUR		1			
017	GT33401862	RESSORT INTERRUPTEUR		1			
018	GT36301441	INTERRUPTEUR		1			
019	GT31102808	MOTEUR CPL		1			
020	GT00000010	INLET SHIELD ASSEMBLY		1			
021	GT33401142	RESSORT		1			
022	GT31104808	AUXILIARY HANDLE SET		1			
023	GT03220106	VIS ST4*18-F		2			
024	GT00000012	BLOWING NOZZLE		1			
025	GT36902808	ANNEAU MAGN TIQUE		1			
026	GT03650339	TERMINAL B		2			
027	GT36201808	CONTOLLEUR		1			
028	GT00000015	NUT M6		1			
029	GT38103808	LABEL FOR BLOWER TUBE		1			
030	GT00000016	NAME PLATE UB0801		1			
031	GT33401862	RESSORT INTERRUPTEUR		1			
032	GT32203133	SCREW ST4*14-F		2			
A01	GT00000011	TUBE D'ASPIRATION EB166V		1			
A02	GT38101808	LABEL FOR VAC. TUBE		1			
A03	GT00000013	DUST BAG ASSEMBLY		1			

Veuillez indiquer les pièces n ° lorsque votre commande.

Date d'impression 07/06/2024