Retrouvez cette piece sur nhp-motoculture.fr en cliquant sur la reference

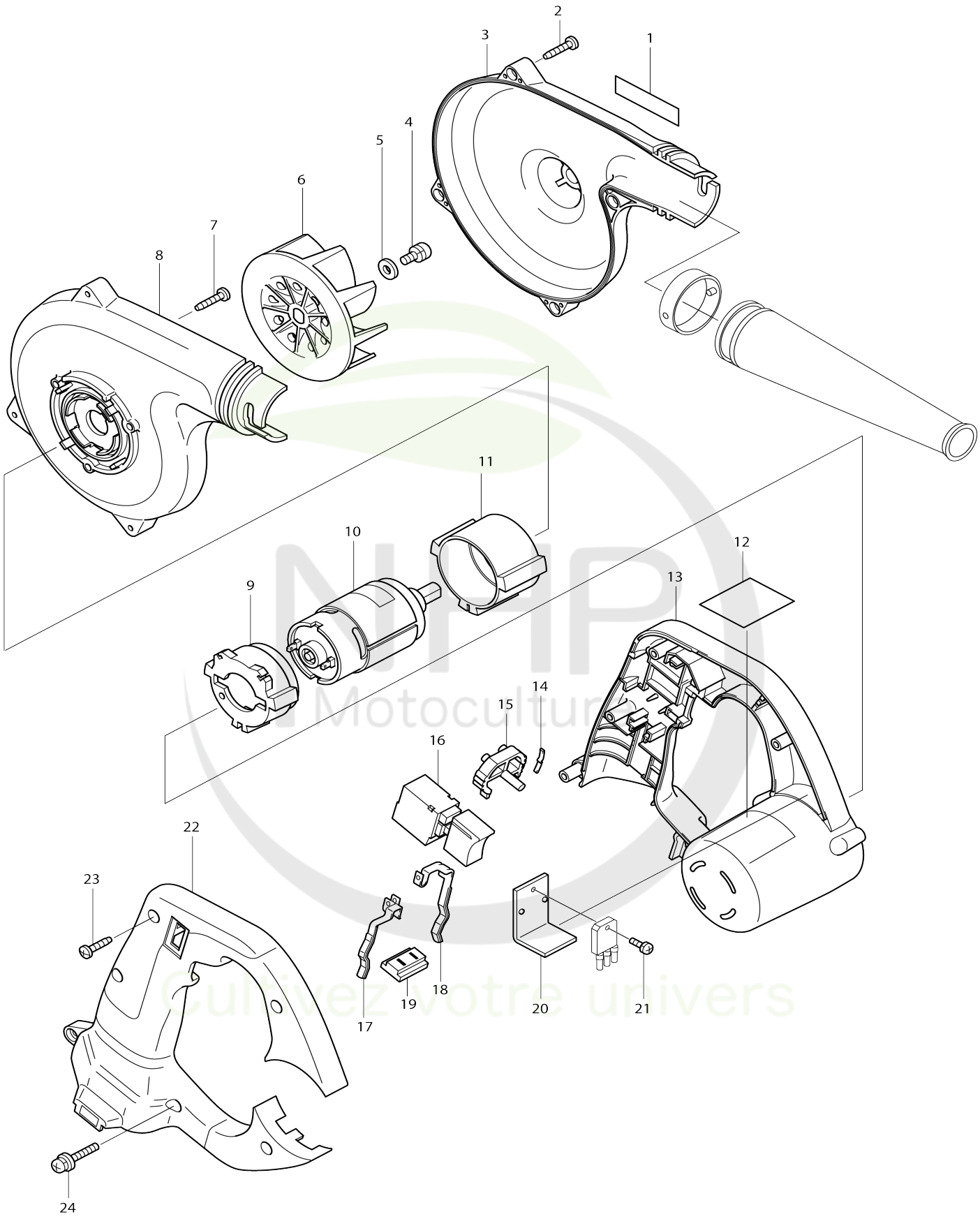

Model No.UB120D

Numéro d'article	N ° de pièces	Description	Interchangeabilité	Q'ty	Nouvelle / ancienne	Note 1	Note 2
001	819063-3	Makita étiquette logo		1			
002	265995-6	Vis taraudeuse à tête bombée 4X 18		4			
003	183187-4	Carcasse de ventilateur		1			
D10		INC. 8					
004	911201-4	Vis à tête cylindrique M5X8 W		1			
005	253194-2	Rondelle plate 5		1			
006	240028-8	Ventilateur 86		1			
007	265995-6	Vis taraudeuse à tête bombée 4X 18		3			
008	183187-4	Carcasse de ventilateur		1			
D10		INC. 3					
009	421714-2	Capot de moteur B		1			
010	629745-7	Moteur dc		1			
C10	323949-0	Broche		1			
011	421713-4	Capot de moteur A		1			
012	851841-5	Plaque signalétique UB120D		1			
013	417062-5	Carter moteur		1			
014	232162-8	Ressort à lame		1			
015	417066-7	Cadran 32		1			
016	651983-3	Interrupteur		1	*		
016-1	651983-3	Interrupteur	O	1			
017	654195-7	Borne à ressort (+)		1	*		
017-1	654196-5	Borne à ressort (-)	X	1			
018	654196-5	Borne à ressort (-)		1	*		
018-1	654195-7	Borne à ressort (+)	X	1			
019	687085-9	Servante		1			
020	689091-0	Plaque radiateur		1			
021	911006-2	Vis à tête cylindrique M3X8 W		1			
022	417063-3	Capot poignée		1			
023	265995-6	Vis taraudeuse à tête bombée 4X 18		5			
024	911143-2	Vis à tête cylindrique M4X22 WR		1			
A01	343579-1	Plaque de fixation		1	*		
A02	132025-7	Ensemble de buses		1			
C10	414145-2	Joint		1			
A03	414938-7	Couvercle de batterie		1			
A04	192597-4	Batterie 1000 1222		1			
A05	192698-8	Batterie 1000 1233		1	*		
A05-1	193100-4	Batterie 1000 1234	O	1	*		
A05-2	193100-4	Batterie 1000 1234	O	1			
A05-1	192698-8	Batterie 1000 1233	O	1			
A06	193100-4	Batterie 1000 1234		1	*		
A06-1	193100-4	Batterie 1000 1234	O	1			

Veuillez indiquer les pièces n ° lorsque votre commande.

Date d'impression 06/10/2024