Retrouvez cette piece sur nhp-motoculture.fr en cliquant sur la reference

Model No.AFS7250 DEBROUSS. D 350MM 2x18V LIION (SEUL) MOTEUR BL

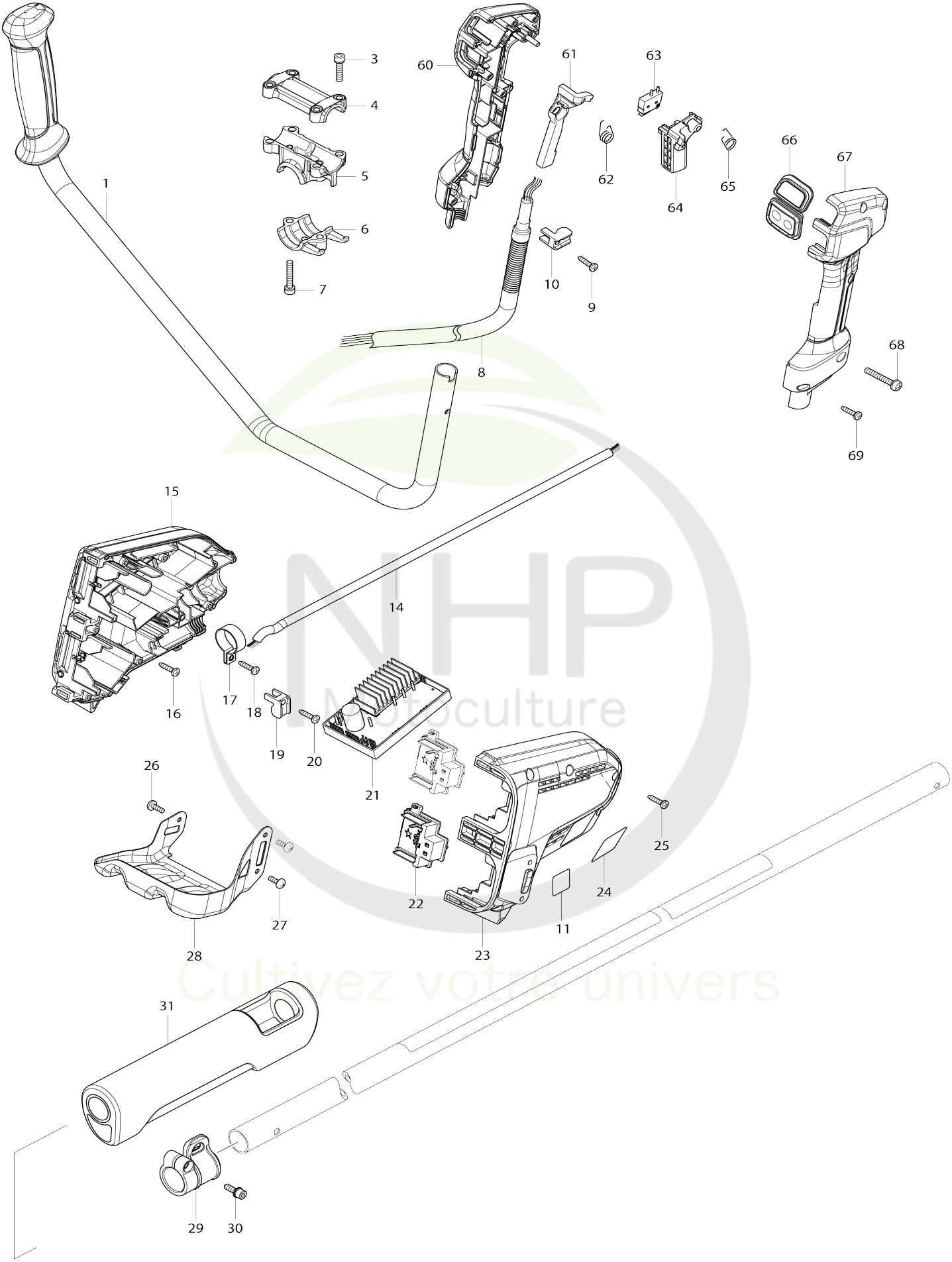

NHP Motoculture
Cultivez votre univers

Model No.AT3723U DEBROUSS. D 350MM 2x18V LIION (SEUL) MOTEUR BL

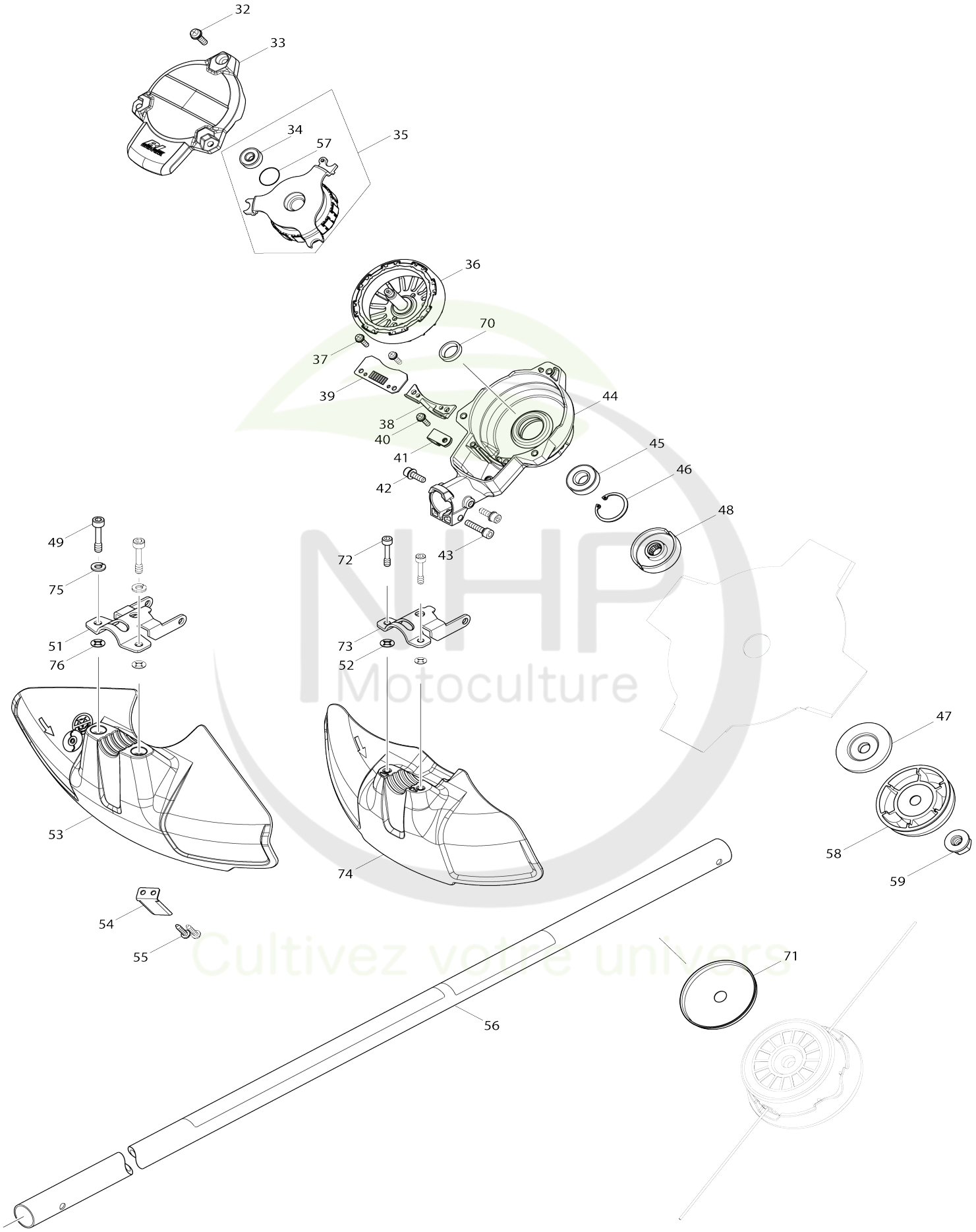

NHP Motoculture
Cultivez votre univers

Model No.AT3723U DEBROUSS. D 350MM 2x18V LIION (SEUL) MOTEUR BL

Numéro d'article	N ° de pièces	Description	Interchangeabilité	Q'ty	Nouvelle / ancienne	Note 1	Note 2
001	143187-6	Poignée complète		1			
003	922241-7	Boulon à tête cylindrique à six pans creux M5X25 W		4			
004	318272-6	Porte-poignée 1		1			
005	318273-4	Porte-poignée 2		1			
006	318274-2	Porte-poignée 3		1			
007	922251-4	Boulon à tête cylindrique à six pans creux M5X30 W		2			
008	699069-5	Cable clic express		1			
009	266326-2	Vis taraudeuse à tête bombée 4X18		1			
010	687261-5	Collier de cordon		1			
011	891003-3	Étiquette sonore 93DB		1			
014	699067-9	Cable clic express		1			
015	183A65-4	Ensemble du logement		1	*		
C10	263005-3	Cheville caoutchouc 6		4	*		
D10		INC. 23					
015-1	183A65-4	Ensemble du logement	O	1			
C10	263005-3	Cheville caoutchouc 6		4			
D10		INC. 23					
016	266326-2	Vis taraudeuse à tête bombée 4X18		3			
017	346248-3	Dispositif de serrage 24		1			
018	266326-2	Vis taraudeuse à tête bombée 4X18		1			
019	687261-5	Collier de cordon		1			
020	266326-2	Vis taraudeuse à tête bombée 4X18		1			
021	143186-8	Controleur cpl		1	*		
021-1	144368-5	Controleur cpl	S	1	*		
021-2	140J17-2	Controleur cpl	<	1			
022	644808-8	Borne		2			
023	183A65-4	Ensemble du logement		1	*		
C10	263005-3	Cheville caoutchouc 6		4	*		
D10		INC. 15					
023-1	183A65-4	Ensemble du logement	O	1			
C10	263005-3	Cheville caoutchouc 6		4			
D10		INC. 15					
024	850U29-0	Plaque signalétique AT-3723 U		1			
025	266326-2	Vis taraudeuse à tête bombée 4X18		7			
026	251314-2	Vis à tête poutre en treillis M4X12		1			
027	251314-2	Vis à tête poutre en treillis M4X12		2			
028	346858-6	Protecteur de batterie		1			
029	168478-4	Crochet de suspension		1			
030	922228-9	Boulon à tête cylindrique à six pans creux M5X18 WR		1			
031	424463-0	Coussinet		1			

NHP Motoculture
Cultivez votre univers

032	911233-1	Vis à tête cylindrique M5X20 WR		3			
033	455627-5	Couvercle de carter moteur		1			
034	210062-2	Roulement à billes 607ZZ		1	*		
034-1	210269-0	Roulement à billes 607ZZ	O	1			
035	529146-8	Ensemble du redresseur		1	*		
D10		INC. 34,57					
035-1	529146-8	Ensemble du redresseur	O	1	*		
D10		INC. 34,57					
035-2	520136-4	Ensemble du redresseur	<	1	*		
D10		INC. 34,57					
035-3	520135-6	Ensemble du redresseur	O	1	*		
D10		INC. 34,57					
035-4	592E25-3	STATOR ASS'Y	O	1			
D10		INC. 34,57					
036	619368-9	Induit		1	*		
036-1	619462-7	Induit	<	1			
037	911128-8	Vis à tête cylindrique M4X16 WR		2			
038	455628-3	Couvercle intérieur		1			
039	620401-2	Contrôleur B		1	*		
039-1	620562-8	Contrôleur B	S	1	*		
039-2	620E48-2	Contrôleur B	O	1			
040	911128-8	Vis à tête cylindrique M4X16 WR		1			
041	687042-7	Collier de cordon		1			
042	922223-9	Boulon à tête cylindrique à six pa ns creux M5X16 WR		2			
043	922241-7	Boulon à tête cylindrique à six pa ns creux M5X25 W		1			
044	143039-1	Logement du moteur complet		1			
045	211131-2	Roulement à billes 6001DDW		1			
046	962106-1	Circlip int R-28		1			
047	346084-7	Rondelle de serrage		1	*		
048	326518-6	Rondelle d’appui A		1			
049	266579-3	Boulon à tête cylindrique à six pa ns creux M6X30		2			
051	346073-2	Collier de protection		1			
052	261156-6	Rondelle polypropylene 4		2	*		
053	455926-5	Dispositif de protection		1			
054	346855-2	Coupe fil a		1			
055	266326-2	Vis taraudeuse à tête bombée 4X 18		2			
056	143183-4	Tuyau complet H		1			
C10	893388-3	Dolmar étiquette logo		1			
C20	806G53-7	Étiquette d’avertissement		1			
057	213325-5	Joint torique 19		1			
058	168526-9	Manchon		1	*		
059	264025-0	Écrou hexagonal M10-17		1	*		
060	183A77-7	Ensemble du manche		1			
D10		INC. 67					
061	455629-1	Levier verrou		1	*		
061-1	413Y35-6	Levier verrou	O	1			
062	233621-5	Ressort de torsion 9		1			
063	632E40-6	Unité d’interrupteur		1			
064	455816-2	Gâchette allongée		1			

NHP Motoculture
Cultivez votre univers

065	233612-6	Ressort de torsion 10		1			
066	143185-0	Sous controleur cpl		1			
067	183A77-7	Ensemble du manche		1			
D10		INC. 60					
068	911256-9	Vis à tête cylindrique M5X35 W		1			
069	266326-2	Vis taraudeuse à tête bombée 4X 18		5			
070	326586-9	Anneau 14	S	1	*		
071	346622-5	Protecteur		1			
072	266896-1	Boulon à tête cylindrique à six pa ns creux M5X20		2	*		
073	346785-7	Collier de protection		1	*		
074	455815-4	Dispositif de protection		1	*		
075	942151-2	Rondelle élastique 6		2	*		
075-1	253428-3	SPRING WASHER 6	O	2			
076	413143-3	Rondelle		2			
A01	125516-5	Ensemble de la lanière		1			
A02	195150-5	Jeux de lame de couteaux		1	*		
A02-1	197310-5	Jeu de tete nylon	<	1			
A03	195246-2	Ensemble lunette de securitée		1	*		
A04	450573-7	Protection outil		2	*		
A04-1	456924-2	Protection outil	O	1	*		
A05	783013-3	Cle de montage 10-16 16-17		1	*		
A05-1	783217-7	Cle btr 5	X	1			
A06	783202-0	Cle btr 4		1			
A07	831315-2	Sac accessoires		1			
B01	197295-5	Jeu protecteurs		1			
D10		INC. 49,51,53-55,71,75,76,A06					

Veuillez indiquer les pièces n ° lorsque votre commande. Date d'impression 24/06/2024

NHP Motoculture
Cultivez votre univers