Retrouvez cette piece sur nhp-motoculture.fr en cliquant sur la reference

Model No.AF37252 Coupe herbe sans fil

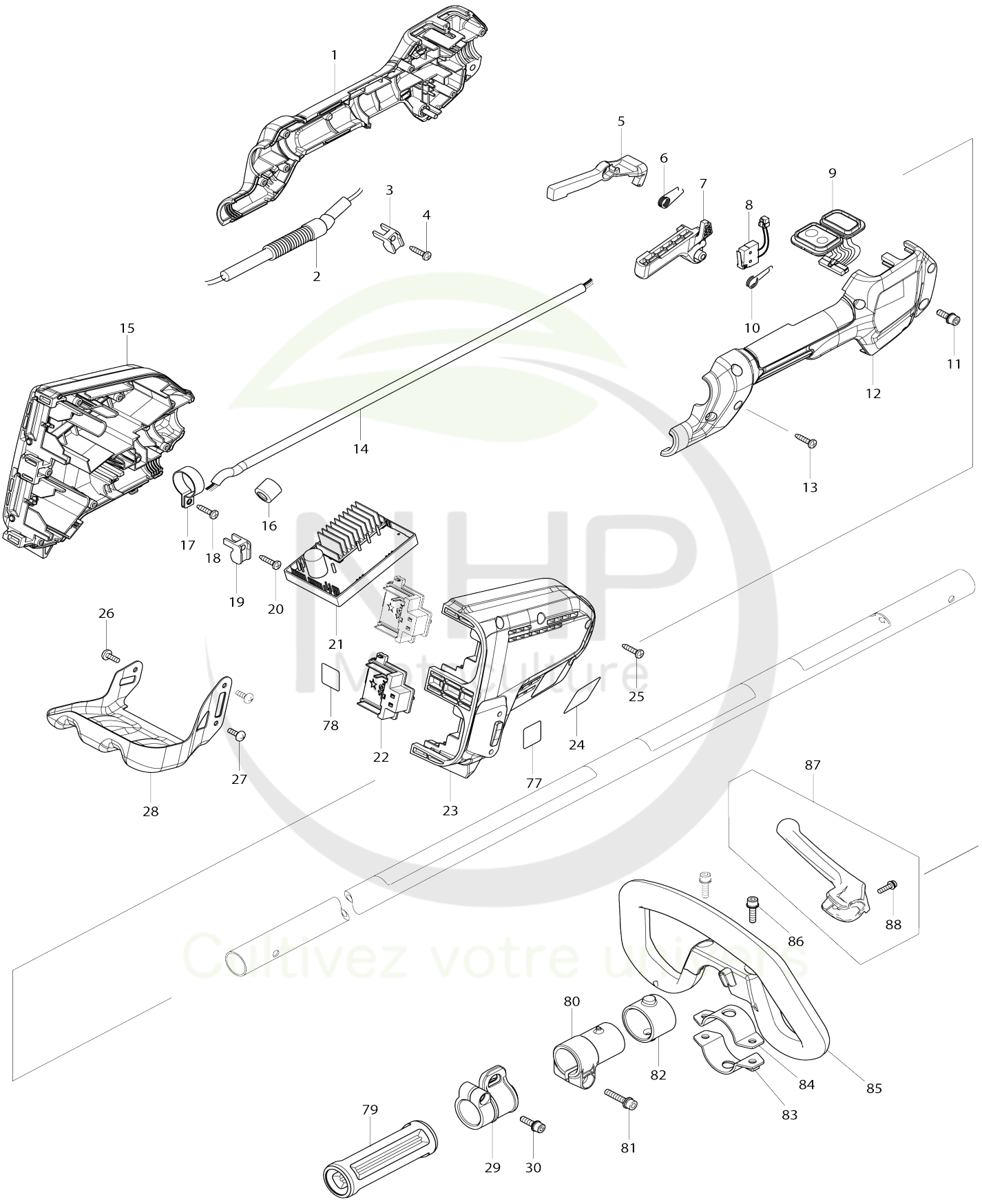

Model No.AT3725L Coupe herbe sans fil

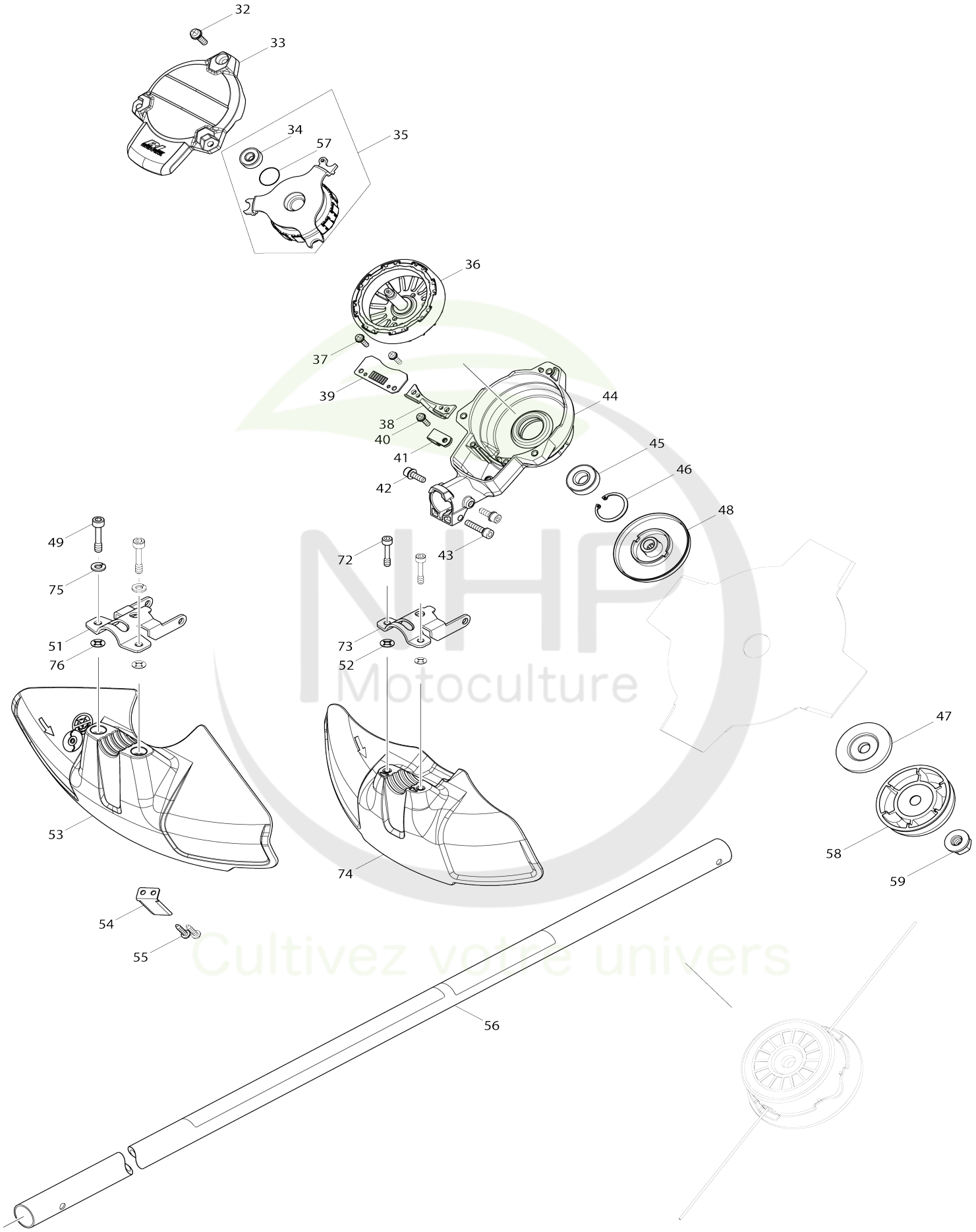

Model No.AT3725L Coupe herbe sans fil

Numéro d'article	N ° de pièces	Description	Interchangeabilité	Q'ty	Nouvelle / ancienne	Note 1	Note 2
001	183A19-1	Ensemble du manche		1	*		
001		INC. 12			*		
001-1	1830T1-4	Ensemble du manche	S	1			
001-1		INC. 12					
002	699119-6	Cable clic express		1	*		
002-1	699248-5	Cable clic express	S	1			
003	687260-7	Détendeur		1			
004	266326-2	Vis taraudeuse à tête bombée 4X 18		1			
005	455629-1	Levier verrou		1	*		
005-1	413Y35-6	Levier verrou	O	1	*		
005-2	141X89-4	Levier de blocage complet	S	1			
006	233621-5	Ressort de torsion 9		1	*		
006-1	233101-1	Ressort boudin 4	S	1			
007	455625-9	Gâchette allongée		1	*		
007-1	413P50-6	Gâchette allongée	S	1			
008	632E26-0	Unité d’interrupteur		1			
009	140L81-5	Sous controleur cpl G		1			
C10	819N38-6	Commutateur étiquette		1			
C20	819N39-4	Étiquette d’indication		1			
010	233612-6	Ressort de torsion 10		1	*		
010-1	233622-3	Ressort de torsion 12	S	1			
011	922228-9	Boulon à tête cylindrique à six pans creux M5X18 WR		1			
012	183A19-1	Ensemble du manche		1	*		
012		INC. 1			*		
012-1	1830T1-4	Ensemble du manche	S	1			
012-1		INC. 1					
013	266326-2	Vis taraudeuse à tête bombée 4X 18		6			
014	699067-9	Cable clic express		1			
015	183M02-0	Ensemble du logement		1	*		
C10	263005-3	Cheville caoutchouc 6		4	*		
C20	252126-6	Écrou de blocage hexagonal M4-7		3	*		
015		INC. 23			*		
015-1	183M02-0	Ensemble du logement	O	1			
C10	263005-3	Cheville caoutchouc 6		4			
C20	252126-6	Écrou de blocage hexagonal M4-7		3			
015-1		INC. 23					
016	688163-8	Filtre de ligne		1			
017	346248-3	Dispositif de serrage 24		1			
018	266326-2	Vis taraudeuse à tête bombée 4X 18		1			
019	687260-7	Détendeur		1			
020	266326-2	Vis taraudeuse à tête bombée 4X 18		1			
021	620A36-5	Contrôleur		1	*		

NHP Motoculture
Cultivez votre univers

021-1	620G00-2	Contrôleur	<	1	*		
021-2	620J84-8	Contrôleur	S	1	*		
021-3	620N96-5	Contrôleur	<	1			
022	644808-8	Borne		2			
023	183M02-0	Ensemble du logement		1	*		
C10	263005-3	Cheville caoutchouc 6		4	*		
C20	252126-6	Écrou de blocage hexagonal M4-7		3	*		
023		INC. 15			*		
023-1	183M02-0	Ensemble du logement	O	1			
C10	263005-3	Cheville caoutchouc 6		4			
C20	252126-6	Écrou de blocage hexagonal M4-7		3			
023-1		INC. 15					
024	855V77-0	Plaque signalétique AT3725L		1			
025	266326-2	Vis taraudeuse à tête bombée 4X18		7			
026	251314-2	Vis à tête poutre en treillis M4X12		1			
027	251314-2	Vis à tête poutre en treillis M4X12		2			
028	346858-6	Protecteur de batterie		1			
029	168478-4	Crochet de suspension		1			
030	922228-9	Boulon à tête cylindrique à six pans creux M5X18 WR		1			
032	911233-1	Vis à tête cylindrique M5X20 WR		3			
033	455627-5	Couvercle de carter moteur		1			
034	210062-2	Roulement à billes 607ZZ		1	*		
034-1	210269-0	Roulement à billes 607ZZ	O	1			
035	529146-8	Ensemble du redresseur		1	*		
035		INC. 34,57			*		
035-1	520136-4	Ensemble du redresseur	<	1	*		
035-1		INC. 34,57			*		
035-2	520135-6	Ensemble du redresseur	O	1	*		
035-2		INC. 34,57			*		
035-3	592E25-3	Ensemble du redresseur	S	1	*		
035-3		INC. 34,57			*		
035-4	592E25-3	Ensemble du redresseur	O	1			
035-4		INC. 34,57					
036	619462-7	Induit		1			
037	911128-8	Vis à tête cylindrique M4X16 WR		2			
038	455628-3	Couvercle intérieur		1			
039	620562-8	Contrôleur B		1	*		
039-1	620E48-2	Contrôleur B	O	1	*		
039-2	620J62-8	Contrôleur B	S	1			
040	911128-8	Vis à tête cylindrique M4X16 WR		1			
041	687042-7	Détendeur		1			
042	922223-9	Boulon à tête cylindrique à six pans creux M5X16 WR		2			
043	922241-7	Boulon à tête cylindrique à six pans creux M5X25 W		1			
044	143039-1	Logement du moteur complet		1			
045	211131-2	Roulement à billes 6001DDW		1			
046	962106-1	Circlip int R-28		1			

NHP Motoculture
Cultivez votre univers

047	346084-7	Rondelle de serrage		1			
048	140L84-9	Rondelle cpl G		1			
049	266579-3	Boulon à tête cylindrique à six pa ns creux M6X30		2			
051	346073-2	Collier de protection		1			
052	261156-6	Rondelle polypropylene 4		2			
053	455926-5	Dispositif de protection		1			
054	346855-2	Coupe fil a		1			
055	266326-2	Vis taraudeuse à tête bombée 4X 18		2			
056	140L90-4	Tuyau complet P		1			
C10	893388-3	Dolmar étiquette logo		1			
C20	819N87-3	Étiquette d’avertissement		1			
057	213325-5	Joint torique 19		1			
058	168526-9	Manchon		1			
059	264025-0	Écrou hexagonal M10-17		1			
072	266896-1	Boulon à tête cylindrique à six pa ns creux M5X20		2			
073	346785-7	Collier de protection		1			
074	455815-4	Dispositif de protection		1	*		
074-1	413886-7	Dispositif de protection	O	1			
075	253428-3	Rondelle élastique 6		2			
076	413143-3	Rondelle		2			
077	807E85-5	Étiquette sonore 92dB		1	*		
077-1	800A66-4	Étiquette sonore 91dB	<	1			
078	855V85-1	Numéro de série. étiquette AT37 25L		1			
079	451601-1	Entretoise 24		1			
080	457269-1	Porte-tuyau 24		1			
081	922244-1	Boulon à tête cylindrique à six pa ns creux M5X25 WG		1			
082	424942-8	Amortisseur		1			
083	347114-7	Dispositif de serrage inférieur 35		1			
084	347113-9	Dispositif de serrage supérieur 3 5		1			
085	457267-5	Poignée arceau		1			
086	922234-4	Boulon à tête cylindrique à six pa ns creux M5X20 WG		2			
087	144315-6	Barre de protection complète		1			
087		INC. 88					
088	911128-8	Vis à tête cylindrique M4X16 WR		1			
A01	125516-5	Ensemble de la lanière		1			
A02	198893-8	Ensemble d’assemblage de scie diamant 95-M10L ME		1	*		
A04	197524-6	Jeux de lame de couteaux		1	*		
A05	456924-2	Protection outil		1			
A06	783202-0	Clé hexagonale 4		1			
A07	831315-2	Sac accessoires		1			
A08	783217-7	Clé hexagonale 5		1			
A09	783013-3	Cle de montage 10-16 16-17		1	*		
A09-1	782238-6	Serrage 17	O	1			
A10	126642-3	Ensemble de lames en plastique 255-M10L		1			
B01	197294-7	Jeu protecteurs		1			

NHP Motoculture
Confiez votre univers

B01		INC. 47,48,52,58,59,72-74					
F47	1915D8-4	Tete taille haie complet 98-M10L		1			
F48	1914R8-6	Tete taille haie complet 98-M10L		1			

Veuillez indiquer les pièces n ° lorsque votre commande. Date d'impression 07/06/2026

NHP Motoculture
Cultivez votre univers