Retrouvez cette piece sur nhp-motoculture.fr en cliquant sur la reference

Model No.DCRT525 Cordless Grass Trimmer

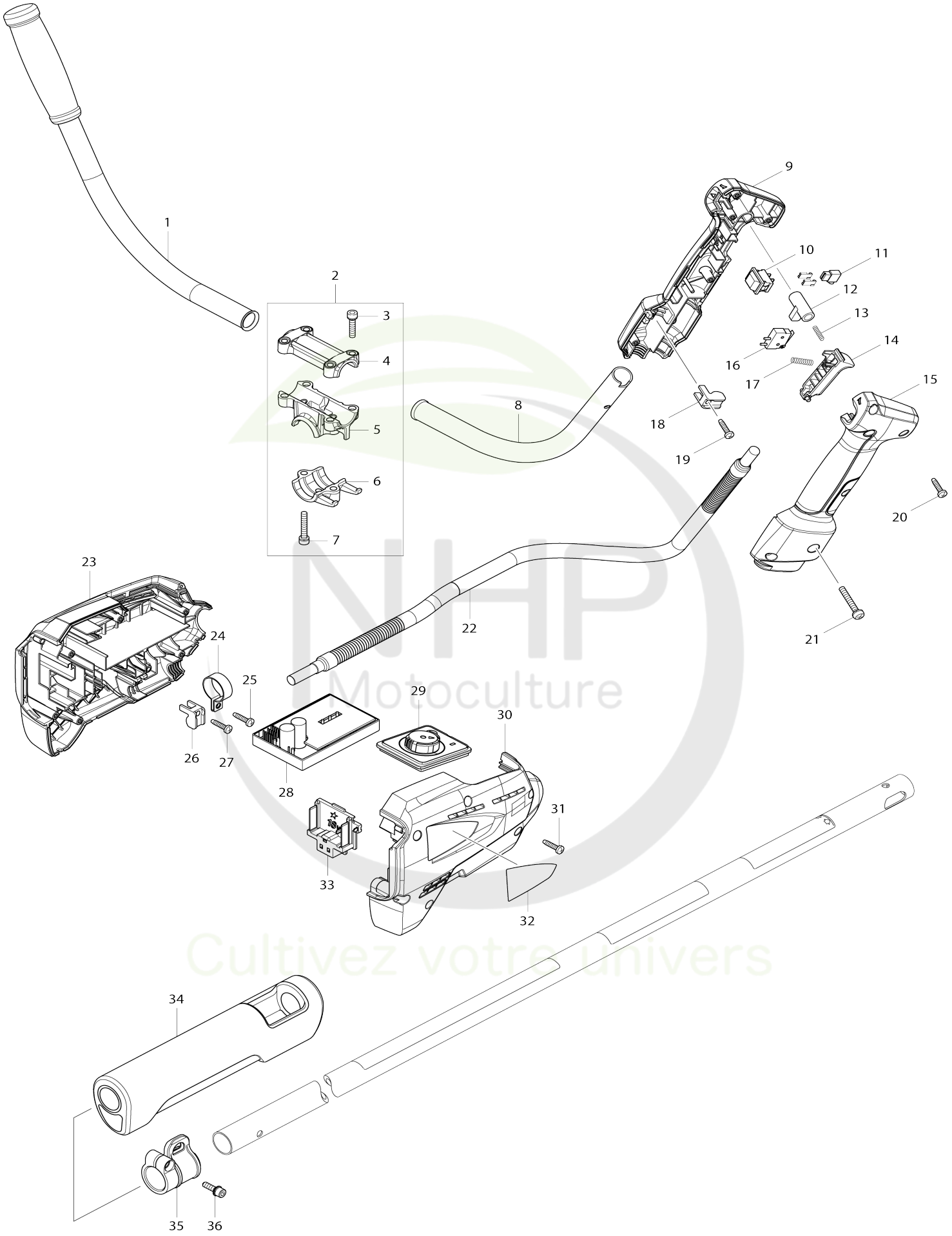

NHP Motoculture
Cultivez votre univers

Model No.DUR182U Cordless Grass Trimmer

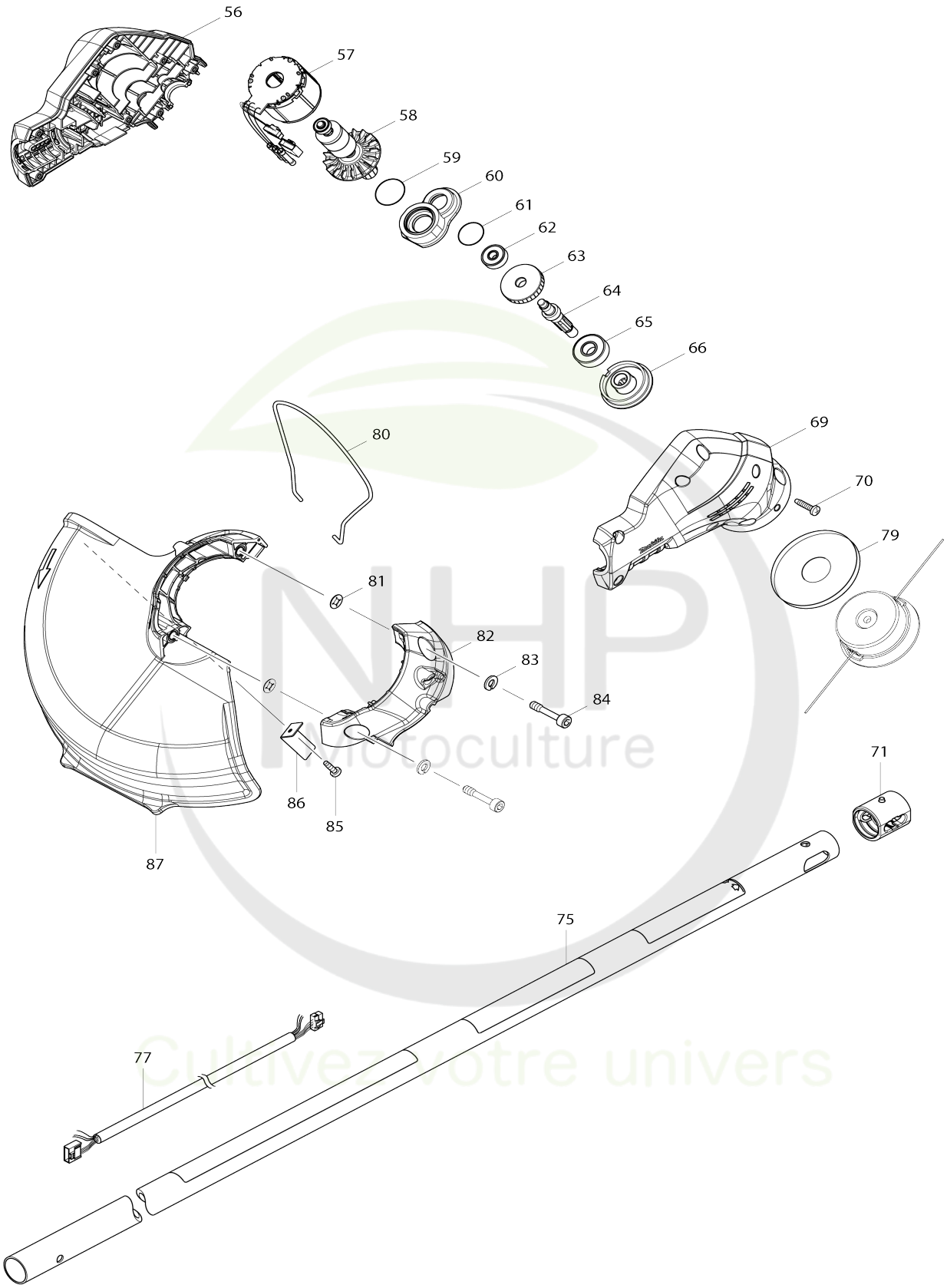

Model No.DUR182U Cordless Grass Trimmer

Numéro d'article	N ° de pièces	Description	Interchangeabilité	Q'ty	Nouvelle / ancienne	Note 1	Note 2
001	158659-8	Poignée complète		1			
C10	273526-7	Manche 18		1			
002	135395-3	Ensemble du support de poignée		1	*		
002		INC. 3-7			*		
002-1	137324-2	Ensemble du support de poignée	O	1			
002-1		INC. 3-7					
003	922241-7	Boulon à tête cylindrique à six pans creux M5X25 W		4			
004	318272-6	Porte-poignée 1		1			
005	318273-4	Porte-poignée 2		1	*		
005-1	319705-4	Porte-poignée	S	1			
006	318274-2	Porte-poignée 3		1	*		
006-1	319703-8	Bride de serrage	S	1			
007	922251-4	Boulon à tête cylindrique à six pans creux M5X30 W		2			
008	332068-1	Poignée 19		1			
009	187587-0	Ensemble de la poignée principale		1			
009		INC. 15					
010	651533-4	Interrupteur SLE6A2-33		1			
011	686015-7	Boitier de cosse		1			
012	454298-5	Bouton de déverrouillage		1			
013	233114-2	Ressort boudin 4		1			
014	454295-1	Gâchette allongée		1			
015	187587-0	Ensemble de la poignée principale		1			
015		INC. 9					
016	650704-0	Interrupteur D2SW-P01L1-3M		1			
017	234003-4	Ressort boudin 5		1			
018	687261-5	Détendeur		1			
019	265995-6	Vis taraudeuse à tête bombée 4X18		1			
020	265995-6	Vis taraudeuse à tête bombée 4X18		5			
021	911256-9	Vis à tête cylindrique M5X35 W		1			
022	699060-3	Cable clic express		1			
023	187665-6	Ensemble du logement		1			
C10	263005-3	Cheville caoutchouc 6		2			
023		INC. 30					
024	346248-3	Dispositif de serrage 24		1			
025	265995-6	Vis taraudeuse à tête bombée 4X18		1			
026	687261-5	Détendeur		1			
027	265995-6	Vis taraudeuse à tête bombée 4X18		1			
028	620196-7	Contrôleur A		1			
029	142134-4	Sous controleur cpl		1			
030	187665-6	Ensemble du logement		1			

NHP Motoculture
Cultivez votre univers

C10	263005-3	Cheville caoutchouc 6		2			
030		INC. 23					
031	265995-6	Vis taraudeuse à tête bombée 4X 18		6			
032	815M97-2	Plaque signalétique DUR182U		1			
033	644808-8	Borne		1			
034	424463-0	Coussinet		1			
035	168478-4	Crochet de suspension		1			
036	922228-9	Boulon à tête cylindrique à six pa ns creux M5X18 WR		1			
056	187585-4	Ensemble du carter du moteur		1			
056		INC. 69					
057	629985-7	Redresseur		1			
058	619324-9	Induit		1			
059	213961-7	Joint torique 22		1	*		
059-1	213373-4	Joint torique 22	O	1			
060	318978-6	Boîtier de roulement		1			
061	213325-5	Joint torique 19		1			
062	210022-4	Roulement à billes 626DDW		1	*		
062-1	210143-2	Roulement à billes 626ZZ	O	1	*		
062-2	211499-6	Roulement à billes 626ZZ	O	1			
063	227773-2	Pignon helicoidal 31		1			
064	326275-6	Axe de scie diamant		1			
065	210059-1	Roulement à billes 6000DDW		1			
066	324917-6	Rondelle d’appui		1	*		
066-1	326906-7	Rondelle d’appui	<	1			
069	187585-4	Ensemble du carter du moteur		1			
069		INC. 56					
070	265995-6	Vis taraudeuse à tête bombée 4X 18		8			
071	424567-8	Manchon en caoutchouc 24		1			
075	142241-3	Tuyau complet		1			
C10	898861-8	Étiquette d’avertissement		1			
C20	819312-8	Makita étiquette logo		1			
077	699059-8	Cable clic express		1			
079	346622-5	Protecteur		1			
080	326348-5	Gaine de protection		1			
081	413143-3	Rondelle		2			
082	454641-8	Support du protecteur		1			
083	942151-2	Rondelle élastique 6		2	*		
083-1	253428-3	Rondelle élastique 6	O	2			
084	266579-3	Boulon à tête cylindrique à six pa ns creux M6X30		2			
085	266427-6	Vis taraudeuse à tête bombée 4X 12		1	*		
085-1	266427-6	Vis taraudeuse à tête bombée 4X 12	S	2			
086	346725-5	Coupe fil a		1	*		
086-1	347274-5	Coupe fil a	S	1			
087	454640-0	Dispositif de protection		1	*		
087-1	457980-5	Dispositif de protection	S	1			
A01	123235-7	Ensemble tête de coupe à fil nylo n		1			
A01		COMPO-PARTS					

NHP Motoculture
Cultivez votre univers

A02	125516-5	Ensemble de la lanière		1			
A03	195246-2	Ensemble lunette de securitée		1	*		
A04	783202-0	Clé hexagonale 4		1			
A05	783217-7	Clé hexagonale 5		1			
A06	831304-7	Sac accessoires		1			
F02	191D91-7	Ensemble de la tête d'affleurage 96-M8L		1			

Veuillez indiquer les pièces n ° lorsque votre commande. Date d'impression 02/11/2026

NHP Motoculture
Cultivez votre univers