Retrouvez cette piece sur nhp-motoculture.fr en cliquant sur la reference

Model No.DURTOOL Cordless Grass Trimmer

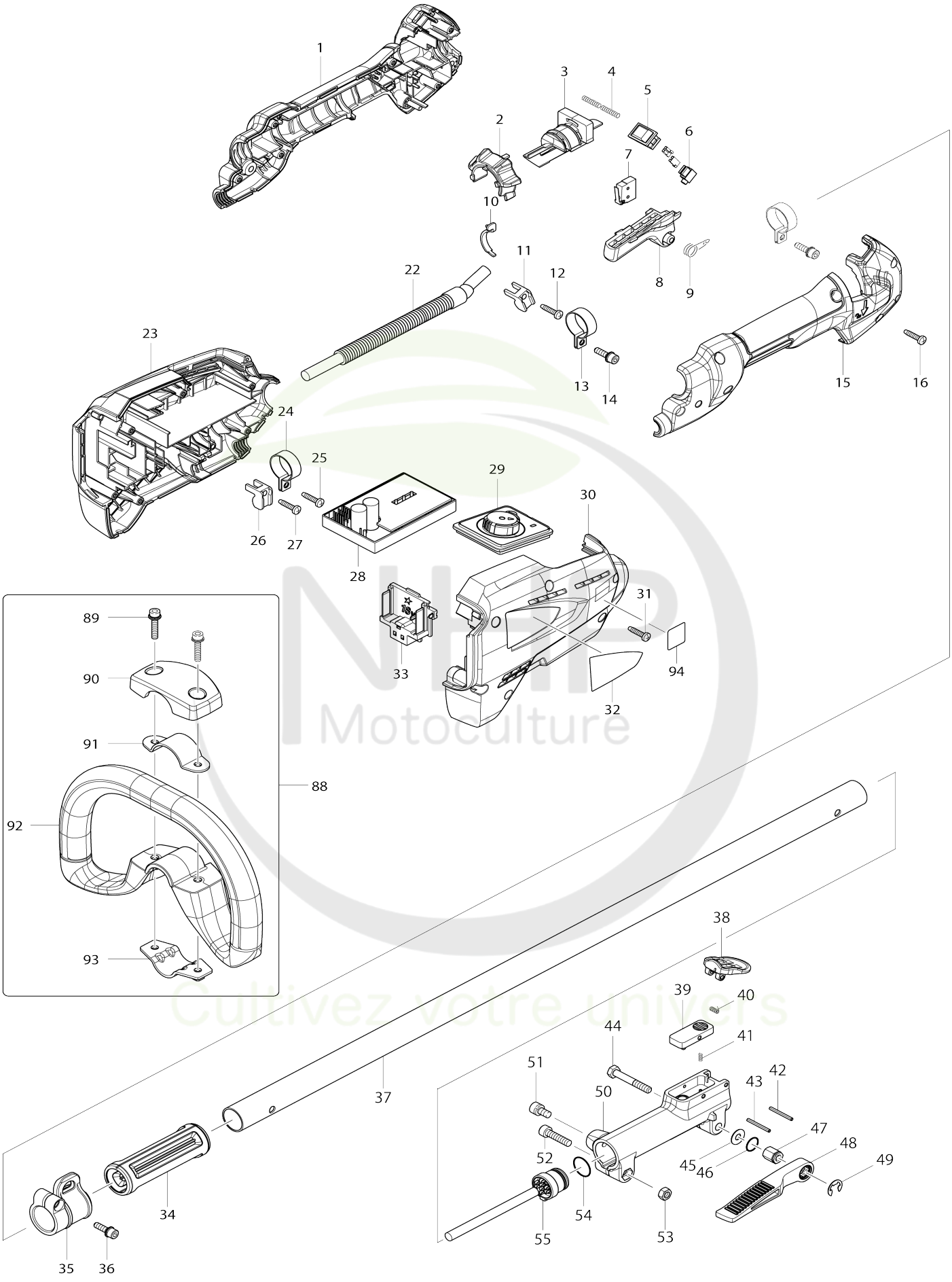

NHP Motoculture
Cultivez votre univers

Model No.DUR183L Cordless Grass Trimmer

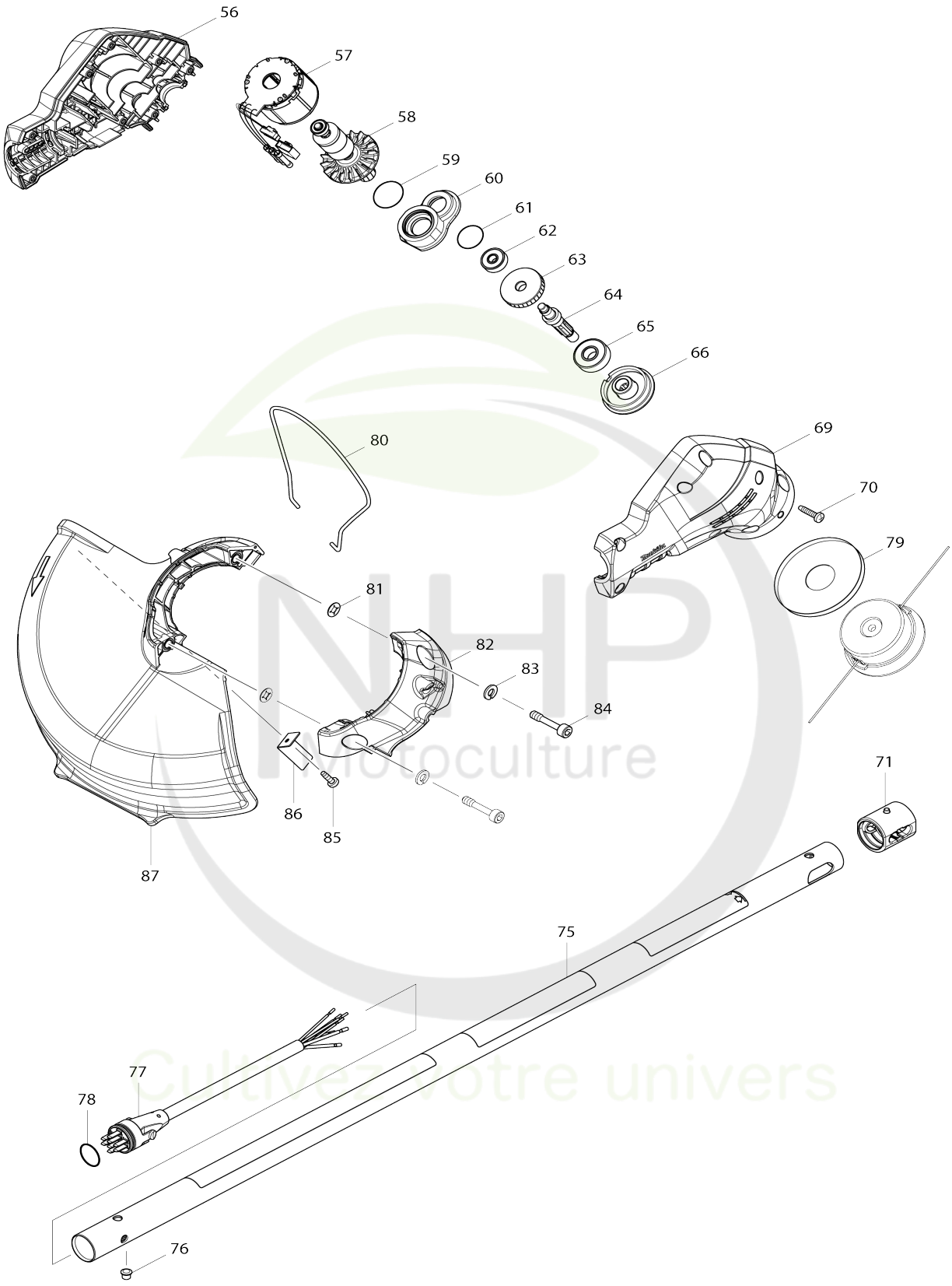

Model No.DUR183L Cordless Grass Trimmer

Numéro d'article	N ° de pièces	Description	Interchangeabilité	Q'ty	Nouvelle / ancienne	Note 1	Note 2
001	187698-1	Ensemble du manche		1			
001		INC. 15					
002	454737-5	Levier verrou		1			
003	454738-3	Base de selecteur		1			
004	234079-1	Ressort boudin 4		2			
005	651533-4	Interrupteur SLE6A2-33		1			
006	686015-7	Boitier de cosse		1			
007	650704-0	Interrupteur D2SW-P01L1-3M		1			
008	454736-7	Gâchette allongée		1			
009	233612-6	Ressort de torsion 10		1			
010	451985-7	Chape de plomb		1			
011	687261-5	Détendeur		1			
012	265995-6	Vis taraudeuse à tête bombée 4X 18		1			
013	346248-3	Dispositif de serrage 24		2			
014	922228-9	Boulon à tête cylindrique à six pans creux M5X18 WR		2			
015	187698-1	Ensemble du manche		1			
015		INC. 1					
016	265995-6	Vis taraudeuse à tête bombée 4X 18		6			
022	699064-5	Cable clic express		1			
023	187665-6	Ensemble du logement		1			
C10	263005-3	Cheville caoutchouc 6		2			
023		INC. 30					
024	346248-3	Dispositif de serrage 24		1			
025	265995-6	Vis taraudeuse à tête bombée 4X 18		1			
026	687261-5	Détendeur		1			
027	265995-6	Vis taraudeuse à tête bombée 4X 18		1			
028	620196-7	Contrôleur A		1			
029	142134-4	Sous controleur cpl		1			
030	187665-6	Ensemble du logement		1			
C10	263005-3	Cheville caoutchouc 6		2			
030		INC. 23					
031	265995-6	Vis taraudeuse à tête bombée 4X 18		6			
032	814X34-9	Plaque signalétique DUR183L		1			
033	644808-8	Borne		1			
034	451601-1	Entretoise 24		1			
035	168478-4	Crochet de suspension		1			
036	922228-9	Boulon à tête cylindrique à six pans creux M5X18 WR		1			
037	332069-9	Tuyau B		1			
038	454304-6	Couvre-joint		1			
039	454303-8	Levier de verrouillage		1			
040	233604-5	Ressort de torsion 3		1			
041	233211-4	Ressort boudin 2		1			

NHP Motoculture
Activez votre univers

042	258010-3	Goupille elastique 2.5-25		1			
043	258010-3	Goupille elastique 2.5-25		1			
044	265596-0	Boulon à tête hexagonale M6X40		1			
045	253332-6	Rondelle mince 6		1			
046	213105-9	Joint torique 11		1			
047	252159-1	Écrou hexagonal M6		1			
048	272268-0	Levier 94		1			
049	961014-3	Bague de retenue (EXT) E-8		1			
050	319089-0	Joint 24B		1			
051	922311-2	Boulon à tête cylindrique à six pans creux M6X12 W		1			
052	922342-1	Boulon à tête cylindrique à six pans creux M6X25		1			
053	931302-2	Écrou hexagonal M6		1			
054	213275-4	Joint torique 18		1	*		
054-1	213275-4	Joint torique 18	O	1			
055	699061-1	Cable clic express		1			
056	187585-4	Ensemble du carter du moteur		1			
056		INC. 69					
057	629985-7	Redresseur		1			
058	619324-9	Induit		1			
059	213961-7	Joint torique 22		1	*		
059-1	213373-4	Joint torique 22	O	1			
060	318978-6	Boîtier de roulement		1			
061	213325-5	Joint torique 19		1			
062	210022-4	Roulement à billes 626DDW		1	*		
062-1	210143-2	Roulement à billes 626ZZ	O	1	*		
062-2	211499-6	Roulement à billes 626ZZ	O	1			
063	227773-2	Pignon helicoidal 31		1			
064	326275-6	Axe de scie diamant		1			
065	210059-1	Roulement à billes 6000DDW		1			
066	324917-6	Rondelle d’appui		1	*		
066-1	326906-7	Rondelle d’appui	<	1			
069	187585-4	Ensemble du carter du moteur		1			
069		INC. 56					
070	265995-6	Vis taraudeuse à tête bombée 4X 18		8			
071	424567-8	Manchon en caoutchouc 24		1			
075	142242-1	Tuyau A complet		1	*		
C10	819312-8	Makita étiquette logo		1	*		
C20	898861-8	Étiquette d’avertissement		1	*		
075-1	142242-1	Tuyau A complet	O	1			
C10	819312-8	Makita étiquette logo		1			
C20	898861-8	Étiquette d’avertissement		1			
076	326369-7	Cheville de blocage B		1			
077	699062-9	Cable clic express		1			
078	213275-4	Joint torique 18		1			
079	346622-5	Protecteur		1			
080	326348-5	Gaine de protection		1			
081	413143-3	Rondelle		2			
082	454641-8	Support du protecteur		1			
083	942151-2	Rondelle élastique 6		2	*		

083-1	253428-3	Rondelle élastique 6	O	2			
084	266579-3	Boulon à tête cylindrique à six pa ns creux M6X30		2			
085	266427-6	Vis taraudeuse à tête bombée 4X 12		1	*		
085-1	266427-6	Vis taraudeuse à tête bombée 4X 12	S	2			
086	346725-5	Coupe fil a		1	*		
086-1	347274-5	Coupe fil a	S	1			
087	454640-0	Dispositif de protection		1	*		
087-1	457980-5	Dispositif de protection	S	1			
088	195626-2	Ensemble de poignée arceau		1			
088		INC. 89-93					
089	922243-3	Boulon à tête cylindrique à six pa ns creux M5X25 WR		2			
090	452843-0	Couvercle de serrage		1			
091	346468-9	Dispositif de serrage 33		1			
092	452841-4	Poignée arceau		1			
093	346467-1	Bride de serrage 24		1	*		
093-1	347094-7	Dispositif de serrage 24	O	1			
094	802H58-1	Étiquette sonore 90dB		1			
A01	123235-7	Ensemble tête de coupe à fil nylo n		1			
A01		COMPO-PARTS					
A02	125516-5	Ensemble de la lanière		1			
A03	195246-2	Ensemble lunette de securitée		1	*		
A04	783202-0	Clé hexagonale 4		1			
A05	783217-7	Clé hexagonale 5		1			
A06	831304-7	Sac accessoires		1			
A07	424596-1	Capuchon 24		1			
A08B	***DC18RC	DC18RC FAST CHARGER		1			
A09B	194204-5	Ensemble BL1830 de la batterie		1	*		
A09-1 B	194204-5	Ensemble BL1830 de la batterie	O	1	*		
A09-2 B	197600-6	Ensemble BL1830B de la batterie	<	1	*		
A09-3 B	197600-6	Ensemble BL1830B de la batterie	O	1			
A10B	450128-8	Couvercle de batterie		1			
F03-3	197606-4	Ensemble BL1830B de la batterie (2 pcs)	O	1	*		
F06	196577-2	Jeu protecteurs		1			
F11	196591-8	Ensemble du cordon en nylon 2. 0-15M		1			
F18	191D91-7	Ensemble de la tête d’affleurage 96-M8L		1			

Veuillez indiquer les pièces n ° lorsque votre commande.

Date d'impression 02/11/2026