Retrouvez cette piece sur nhp-motoculture.fr en cliquant sur la reference

Model No.DUR187S CORDLESS GRASS TRIMMER

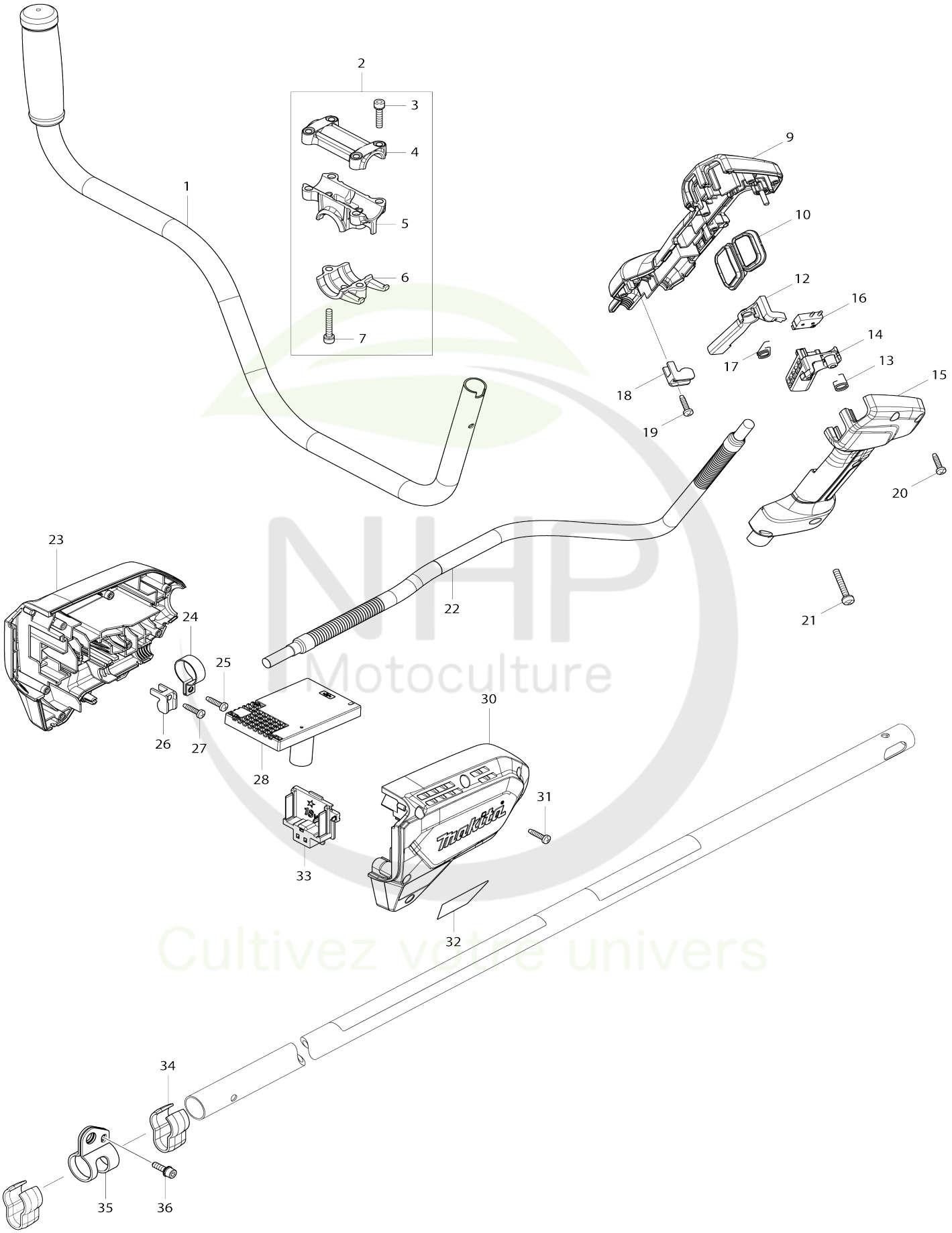

NHP Motoculture
Cultivez votre univers

Model No.DUR187U CORDLESS GRASS TRIMMER

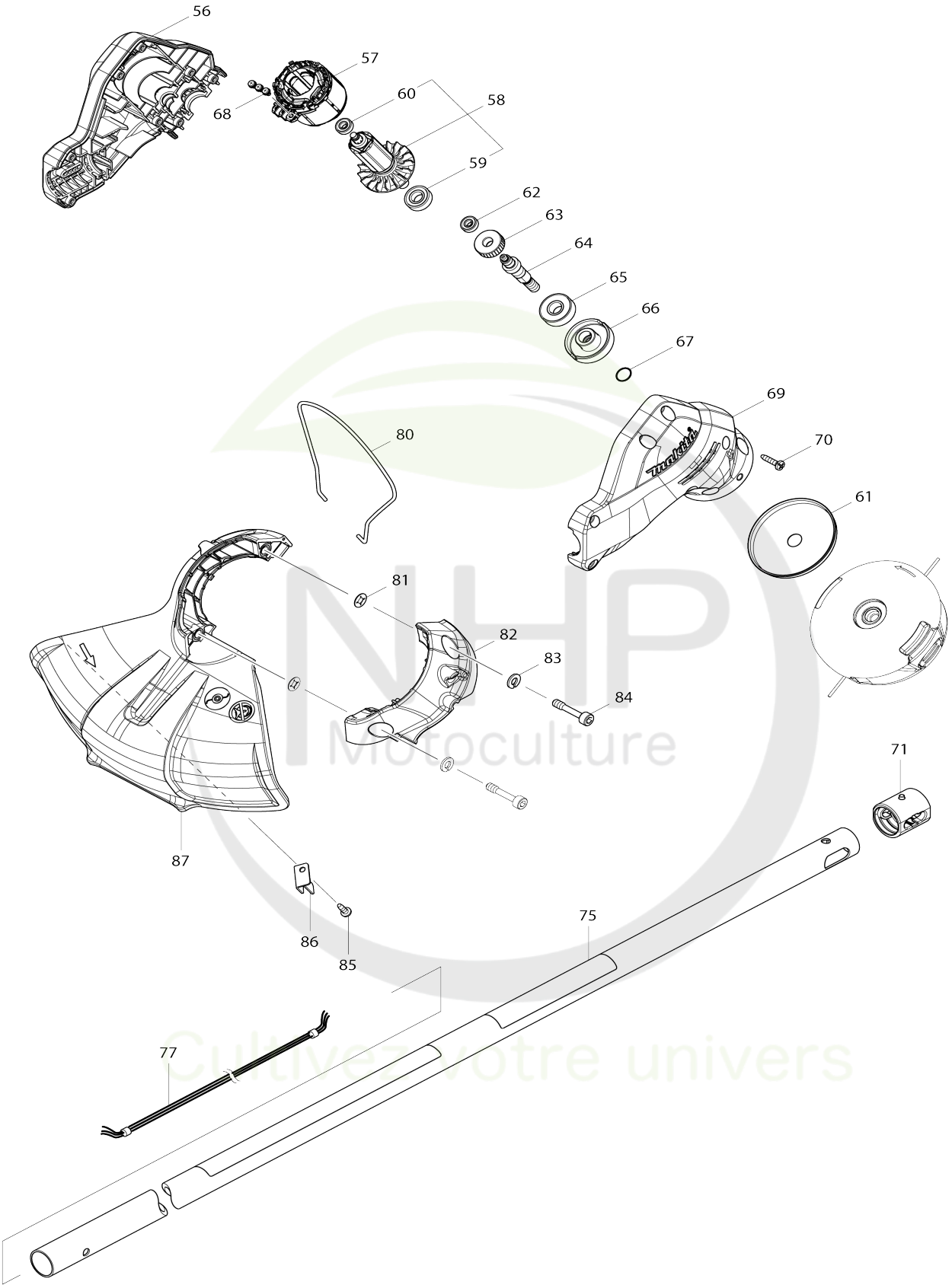

Model No.DUR187U CORDLESS GRASS TRIMMER

Numéro d'article	N ° de pièces	Description	Interchangeabilité	Q'ty	Nouvelle / ancienne	Note 1	Note 2
001	144374-0	Poignée complète		1			
002	135395-3	Ensemble du support de poignée		1	*		
002		INC. 3-7			*		
002-1	137324-2	HANDLE HOLDER ASS'Y	O	1			
002-1		INC. 3-7					
003	922241-7	Boulon à tête cylindrique à six pans creux M5X25 W		4			
004	318272-6	Porte-poignée 1		1			
005	318273-4	Porte-poignée 2		1	*		
005-1	319705-4	Porte-poignée	S	1			
006	318274-2	Porte-poignée 3		1	*		
006-1	319703-8	Bride de serrage	S	1			
007	922251-4	Boulon à tête cylindrique à six pans creux M5X30 W		2			
009	183A77-7	Ensemble du manche		1			
C10	252180-0	Écrou de blocage hexagonal M5-8		1			
009		INC. 15					
010	144371-6	Sous controleur cpl		1			
012	455629-1	Levier verrou		1	*		
012-1	413Y35-6	Levier verrou	O	1			
013	233612-6	Ressort de torsion 10		1			
014	455816-2	Gâchette allongée		1			
015	183A77-7	Ensemble du manche		1			
C10	252180-0	Écrou de blocage hexagonal M5-8		1			
015		INC. 9					
016	632E40-6	Unité d'interrupteur		1			
017	233621-5	Ressort de torsion 9		1			
018	687260-7	Collier de cordon		1			
019	266326-2	Vis taraudeuse à tête bombée 4X18		1			
020	266326-2	Vis taraudeuse à tête bombée 4X18		5			
021	911258-5	Vis à tête cylindrique M5X35 WR		1			
022	699084-9	Cable clic express		1			
023	183F35-3	Ensemble du logement		1			
C10	263005-3	Cheville caoutchouc 6		2			
023		INC. 30					
024	346248-3	Dispositif de serrage 24		1			
025	266326-2	Vis taraudeuse à tête bombée 4X18		1			
026	687260-7	Collier de cordon		1			
027	266326-2	Vis taraudeuse à tête bombée 4X18		1			
028	620642-0	Contrôleur		1			
030	183F35-3	Ensemble du logement		1			
C10	263005-3	Cheville caoutchouc 6		2			
030		INC. 23					

031	266326-2	Vis taraudeuse à tête bombée 4X 18		6			
032	852X73-1	Plaque signalétique DUR187U		1			
033	644809-6	Borne		1			
034	457458-8	Dispositif de serrage		2			
035	347116-3	Crochet de suspension		1			
036	922212-4	Boulon à tête cylindrique à six pa ns creux M5X12		1			
056	183F18-3	Ensemble du carter du moteur		1			
056		INC. 69					
057	629248-1	Redresseur		1			
058	519429-4	Induit complet		1	*		
058		INC. 59,60			*		
058-1	519429-4	Induit complet	O	1			
058-1		INC. 59,60					
059	210049-4	Roulement à billes 609ZZ		1			
060	211157-4	Roulement à billes 695ZZ		1			
061	346857-8	Protecteur		1			
062	211157-4	Roulement à billes 695ZZ		1			
063	221492-2	Pignon helicoidal 26		1			
064	326924-5	Axe de scie diamant		1			
065	210059-1	Roulement à billes 6000DDW		1			
066	144512-4	Rondelle cpl		1			
066		INC. 67					
067	213055-8	Joint torique 10		1			
068	652069-6	Vis à tête fraisée M3X6		3			
069	183F18-3	Ensemble du carter du moteur		1			
069		INC. 56					
070	266326-2	Vis taraudeuse à tête bombée 4X 18		8			
071	424567-8	Manchon en caoutchouc 24		1			
075	142241-3	Tuyau complet		1	*		
C10	819312-8	Makita étiquette logo		1	*		
C20	898861-8	Étiquette d’avertissement		1	*		
075-1	144764-7	Tuyau complet A	<	1			
C10	819312-8	Makita étiquette logo		1			
C20	809N07-5	Étiquette d’avertissement		1			
077	699090-4	Cable clic express		1			
080	326348-5	Gaine de protection		1			
081	413143-3	Rondelle		2			
082	454641-8	Support du protecteur		1			
083	942151-2	Rondelle élastique 6		2	*		
083-1	253428-3	SPRING WASHER 6	O	2			
084	266579-3	Boulon à tête cylindrique à six pa ns creux M6X30		2			
085A	266427-6	Vis taraudeuse à tête bombée 4X 12		1	*		
085-1 A	266427-6	Vis taraudeuse à tête bombée 4X 12	S	2			
085-1 B	266427-6	Vis taraudeuse à tête bombée 4X 12		2			
086A	346725-5	Coupe fil a		1	*		
086-1 A	347274-5	Coupe fil a	S	1			

NHP Motoculture
Cultivez votre univers

086-1 B	347274-5	Coupe fil a		1			
087A	457324-9	Dispositif de protection		1	*		
087-1 A	457324-9	Dispositif de protection	S	1			
087-1 B	457324-9	Dispositif de protection		1			
A01	198385-7	Ensemble de tête de coupe à fil n ylon 95-M8L ME		1			
C10	456640-6	Support de bobine		1			
C20	232289-4	Ressort boudin 15		1			
C30	144259-0	Porte-bobine cpl		1			
C40	456642-2	Bobine		1			
A02	125520-4	Ensemble de la lanière		1			
A03	783202-0	Cle btr 4		1			
A04	783217-7	Cle btr 5		1			
A05	831304-7	Sac accessoires		1			
A06B	450128-8	Couvercle de batterie		1			
A07B	***DC18RC	DC18RC FAST CHARGER		1			
A08B	197600-6	Batterie 1000 BL1830B		1	*		
A08-1 B	197600-6	Batterie 1000 BL1830B	O	1			
E01A	812D87-2	Étiquette sonore XXDB		1	*		
E01-1 A	802H58-1	Étiquette sonore 90DB	<	1			
E01-1 B	802H58-1	Étiquette sonore 90DB		1			
F02	196591-8	Ensemble du cordon en nylon 2. 0-15M		1			
F04	197472-9	Ensemble du cordon en nylon 2. 0-15M		1			
F05	197473-7	Ensemble du cordon en nylon 2. 0-30M		1			
F06	197474-5	Ensemble du cordon en nylon 2. 0-160M		1			
F07	197475-3	Ensemble du cordon en nylon 2. 0-280M		1			
F12	191D91-7	Ensemble de la tête d’affleurage 96-M8L		1			

Veuillez indiquer les pièces n ° lorsque votre commande. Date d'impression 06/02/2025

NHP Motoculture
Cultivez votre univers