Retrouvez cette piece sur nhp-motoculture.fr en cliquant sur la reference

Model No.DUR191 CORDLESS GRASS TRIMMER

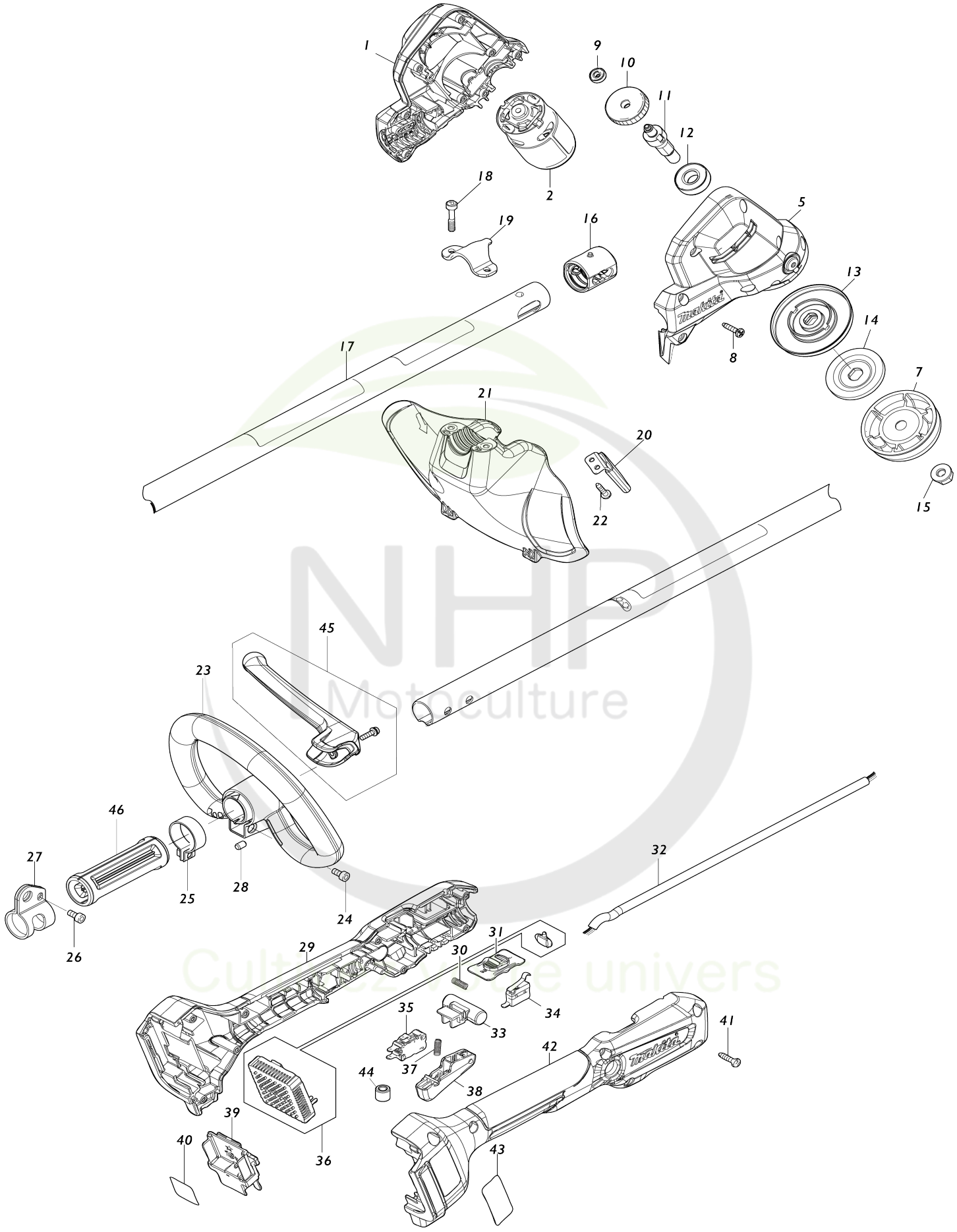

Model No.DUR194 CORDLESS GRASS TRIMMER

Numéro d'article	N ° de pièces	Description	Interchangeabilité	Q'ty	Nouvelle / ancienne	Note 1	Note 2
001	183W20-8	Ensemble du carter du moteur		1			
C10	213021-5	Joint torique 5		1			
C20	233072-2	Ressort boudin 8		1			
C30	256546-6	Axe épaulé 4		1			
C40	412408-0	Chapeau de tige		1			
001		INC. 5					
002	629B20-3	Moteur dc		1			
005	183W20-8	Ensemble du carter du moteur		1			
C10	213021-5	Joint torique 5		1			
C20	233072-2	Ressort boudin 8		1			
C30	256546-6	Axe épaulé 4		1			
C40	412408-0	Chapeau de tige		1			
005		INC. 1					
007	168526-9	Manchon		1			
008	266326-2	Vis taraudeuse à tête bombée 4X 18		8			
009	210215-3	Roulement à billes 695ZZ		1			
010	227950-6	Pignon helicoidal 31		1			
011	327542-2	Axe de scie diamant		1			
012	210216-1	Roulement à billes 6001DDW		1			
013	140T23-7	Rondelle cpl		1			
C10	213134-2	Joint torique 11		1	*		
C11	213A62-7	Joint torique 11	O	1			
014	347668-4	Rondelle de serrage		1			
015	264025-0	Écrou hexagonal M10-17		1			
016	424567-8	Manchon en caoutchouc 24		1			
017	141K17-1	Tuyau complet B		1			
C10	819312-8	Makita étiquette logo		1			
C20	808723-2	Étiquette d’avertissement		1			
C30	8050N8-5	Étiquette d’avertissement		1			
018	251513-6	Boulon à tête cylindrique à six pans creux M5X25		2			
019	347667-6	Collier de protection		1			
020	140W25-1	Couvercle de scie diamant complet		1			
021	413F99-6	Dispositif de protection		1			
022	266326-2	Vis taraudeuse à tête bombée 4X 18		2			
023	413L67-5	Poignée arceau 24		1			
024	922212-4	Boulon à tête cylindrique à six pans creux M5X12		1			
025	347011-7	Bride de serrage 29		1			
026	922212-4	Boulon à tête cylindrique à six pans creux M5X12		1			
027	347116-3	Crochet de suspension		1			
028	263005-3	Cheville caoutchouc 6		1			
029	183V24-4	Carter de poignee		1			
C10	263005-3	Cheville caoutchouc 6		3			
029		INC. 42					

030	231473-8	Ressort boudin 4		1			
031	413G02-3	Levier vitesse		1			
032	699195-0	Cable clic express		1			
033	413G01-5	Bouton de déverrouillage		1			
034	632T87-0	Unité d’interrupteur		1			
035	650029-2	Interrupteur BMC-1212-002		1			
036	620J07-6	Contrôleur		1			
037	231473-8	Ressort boudin 4		1			
038	413714-6	Gâchette allongée		1			
039	643874-2	Borne		1			
040	8118Y1-4	Numéro de série. étiquette DUR 194		1			
041	266326-2	Vis taraudeuse à tête bombée 4X 18		8			
042	183V24-4	Carter de poignee		1			
C10	263005-3	Cheville caoutchouc 6		3			
042		INC. 29					
043	8118X5-9	Plaque signalétique DUR194		1			
044	688163-8	Filtre de ligne		1			
045	143695-7	Barre de protection complète		1			
C10	911128-8	Vis à tête cylindrique M4X16 WR		1			
046	451601-1	Entretoise 24		1			
A01	127508-0	Ensemble de la lanière		1			
A02	191Y44-2	Ensemble de la lame de coupe 2 00-8 MG		1	*		
A02-1	1916D4-8	CUTTER BLADE 200-8 SET MG	O	1			
A04	456924-2	Protection outil		1			
A05	783013-3	Cle de montage 10-16 16-17		1			
A06	191D89-4	Ensemble de la tête d’affleurage 96-M10L		1	*		
A06-1	1915D8-4	Tete taille haie complet 98-M10L	O	1			
A10	831304-7	Sac accessoires		1			
A11	783202-0	Clé hexagonale 4		1			
B01	191W97-9	Ensemble d’accessoires pour lam e en métal		1			
B01		INC.007, 014, 015, A04					
E01	800A66-4	Étiquette sonore 91dB		1			
F06	191Y44-2	Ensemble de la lame de coupe 2 00-8 MG		1	*		
F06-1	1916D4-8	CUTTER BLADE 200-8 SET MG	O	1			
F07	191Y45-0	Ensemble de la lame en plastiqu e 230 MG		1			
F47	1915D8-4	Tete taille haie complet 98-M10L		1			
F48	1914R8-6	Tete taille haie complet 98-M10L		1			

Veuillez indiquer les pièces n ° lorsque votre commande.

Date d'impression 11/24/2025