Retrouvez cette piece sur nhp-motoculture.fr en cliquant sur la reference

Model No.LE2050 PETROL EDGER

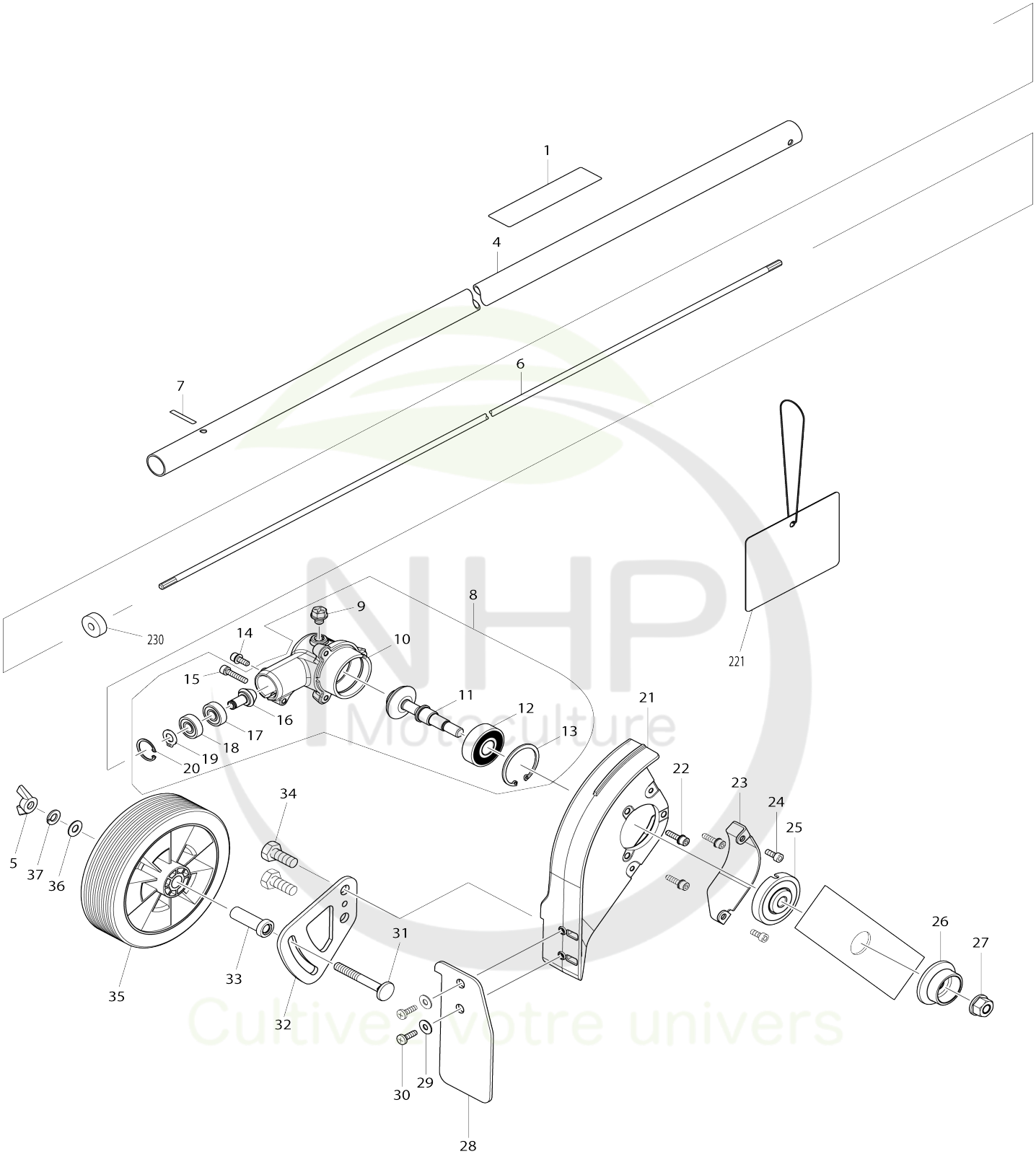

NHP Motoculture
Cultivez votre univers

Model No.EE2650H PETROL EDGER

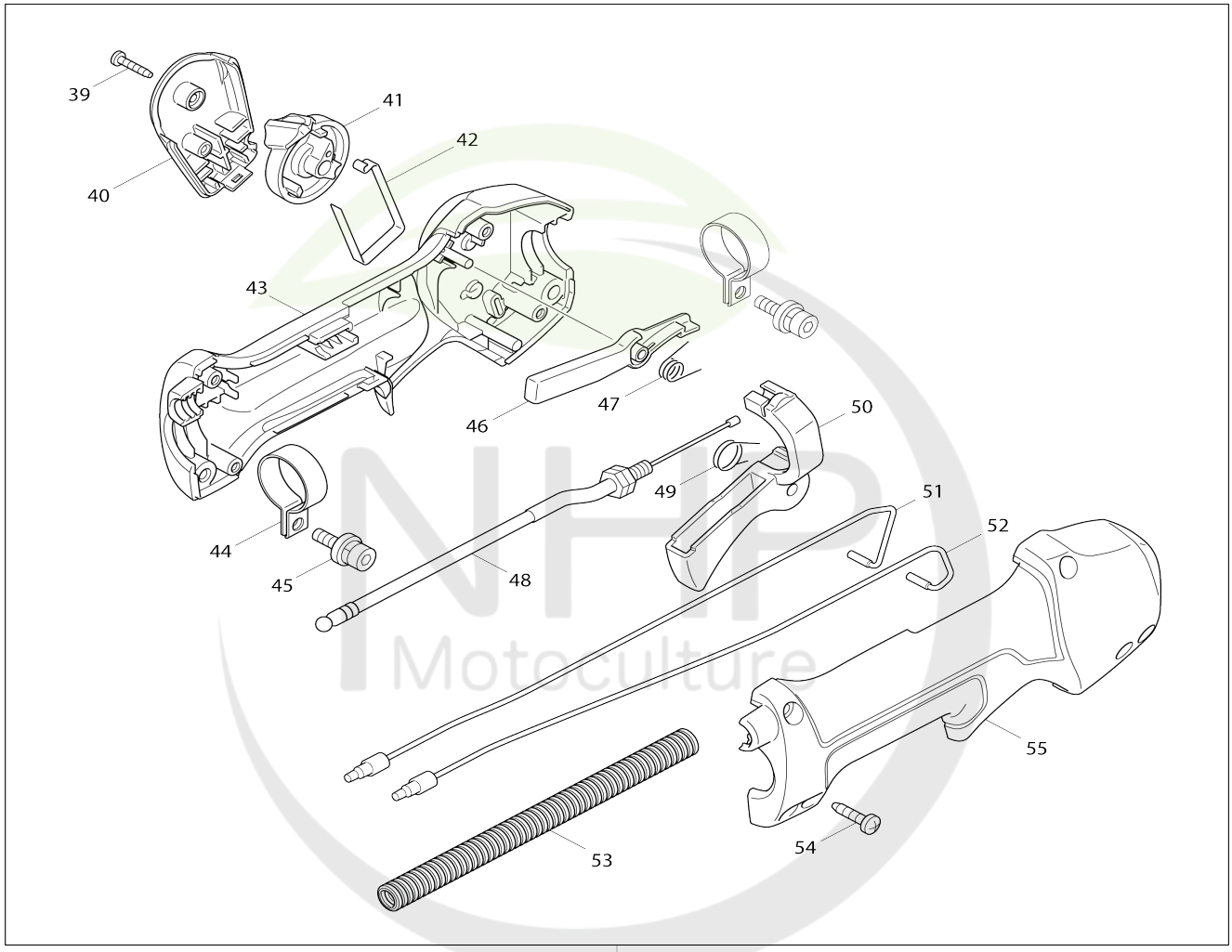

38

NHP Motoculture
Cultivez votre univers

Model No.EE2650H PETROL EDGER

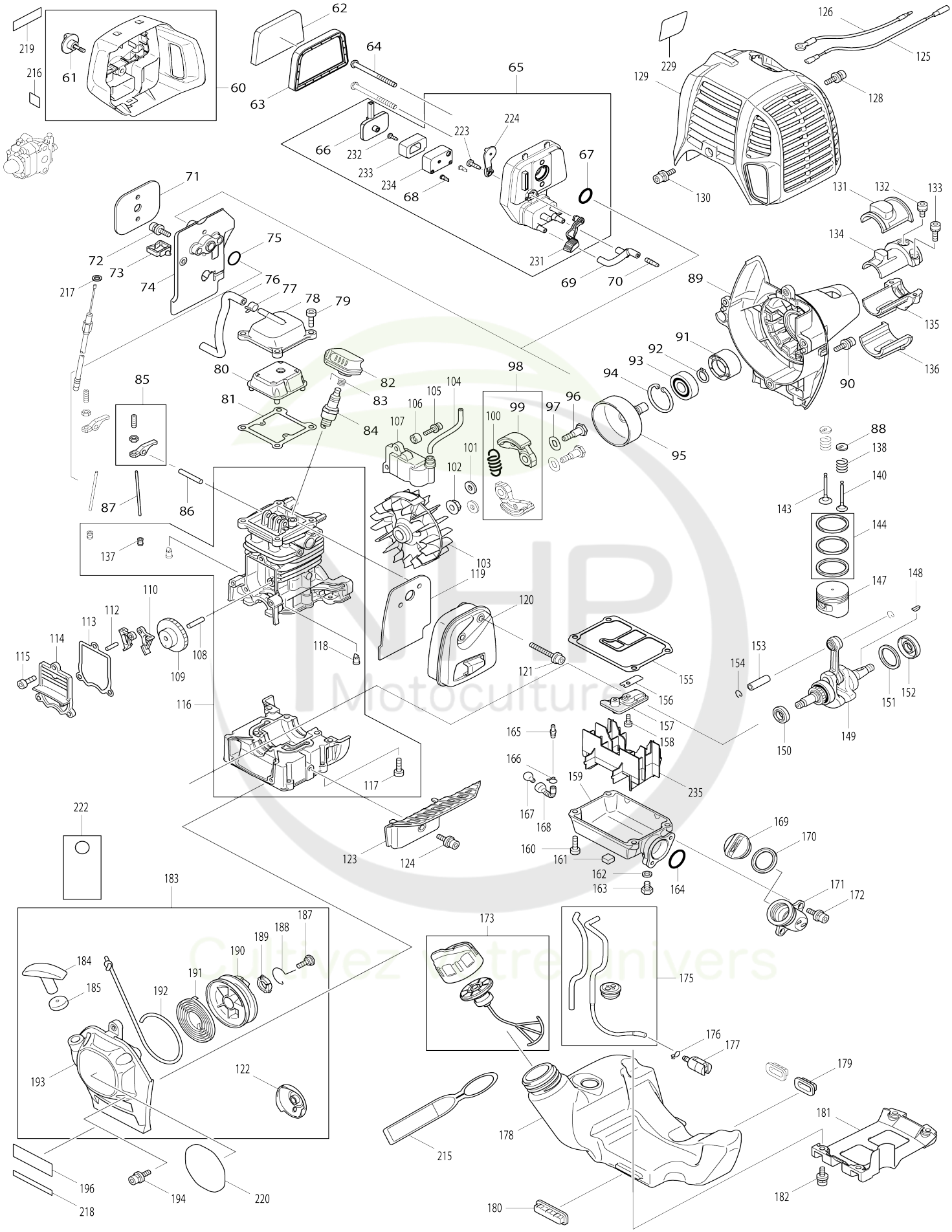

Model No.EE2650H PETROL EDGER

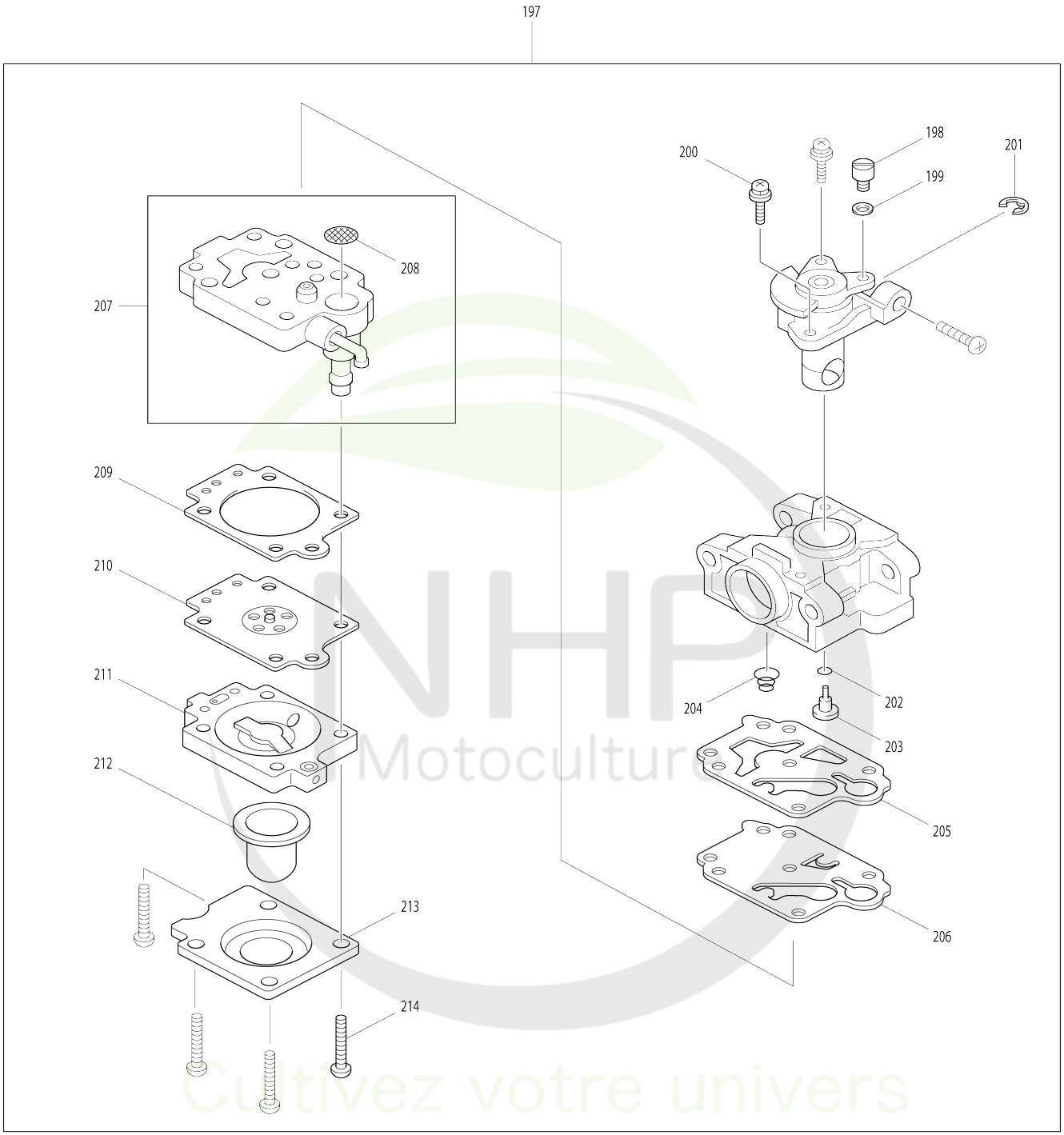

Model No.EE2650H PETROL EDGER

Numéro d'article	N ° de pièces	Description	Interchangeabilité	Q'ty	Nouvelle / ancienne	Note 1	Note 2
001	819312-8	Makita étiquette logo		1			
004	142558-4	Arbre tubulaire complet		1			
C10	803G31-8	Étiquette d’avertissement		1			
C20	808723-2	Étiquette d’avertissement		2			
005	934401-9	Écrou à oreilles M8		1			
006	324893-4	Arbre		1	*		
006-1	327056-1	Arbre	O	1			
007	801D19-4	Numéro de série. étiquette		1			
008	126414-6	Ensemble du boîtier d’engrenage		1			
008		INC. 9-13,15-20					
009	265590-2	Boulon à tête hexagonale M8X10 R		1			
010	319102-4	Boîtier d’engrenage		1			
011	126415-4	Ensemble de l’axe de scie diamant		1			
012	211231-8	Roulement à billes 6302DDW		1			
013	962201-7	Circlip int R-42		1			
014	922218-2	Boulon à tête cylindrique à six pans creux M5X14 WR		1			
015	922241-7	Boulon à tête cylindrique à six pans creux M5X25 W		1			
016	227629-9	Roue conique à denture spirale 14		1			
017	210049-4	Roulement à billes 609ZZ		1			
018	210049-4	Roulement à billes 609ZZ		1			
019	961005-4	Circlip exterieur S-9		1			
020	962103-7	Circlip int R-24		1			
021	319103-2	Boîtier lame		1			
022	922233-6	Boulon à tête cylindrique à six pans creux M5X20 WR		3			
023	346759-8	Garde plaque		1			
024	266874-1	Boulon à tête cylindrique à six pans creux M5X14		2			
025	326382-5	Rondelle d’appui		1	*		
025-1	326734-0	Rondelle d’appui	<	1			
026	326381-7	Dispositif de serrage		1			
027	264025-0	Écrou hexagonal M10-17		1			
028	424615-3	Déflecteur		1			
029	253804-1	Rondelle plate 6		2			
030	266027-2	Vis taraudeuse à tête bombée 5X16		2			
031	266876-7	Vis collet carre M8X62		1	*		
031-1	266937-3	Vis collet carre M8X64	S	1			
032	346758-0	Plaque		1			
033	257821-3	Manche 8		1			
034	921542-0	Boulon à tête hexagonale M10X25		2			
035	454843-6	Meule		1			
036	941201-0	Rondelle plate 8		1			

NHP Motoculture
Cultivez votre univers

037	942201-3	Rondelle élastique 8		1			
038	126488-7	Levier de commande assemblage		1			
038		INC. 39-55					
039	266130-9	Vis taraudeuse à tête bombée 3X16		1			
040	451595-0	Couvercle du commutateur		1			
041	451594-2	Gâchette allongée		1			
042	232251-9	Ressort à lame		1			
043	188832-6	Ensemble du boîtier du levier		1			
043		INC. 55					
044	346248-3	Dispositif de serrage 24		2			
045	922218-2	Boulon à tête cylindrique à six pans creux M5X14 WR		2			
046	451593-4	Levier de verrouillage		1			
047	233541-3	Ressort de torsion 7		1			
048	168571-4	Câble de commande		1			
049	233540-5	Ressort de torsion 11		1			
050	455313-8	Levier de gaz		1			
051	638714-7	Unité responsable		1			
052	638713-9	Unité responsable		1			
053	452071-7	Tube ondulé		1			
054	266326-2	Vis taraudeuse à tête bombée 4X18		4			
055	188832-6	Ensemble du boîtier du levier		1			
055		INC. 43					
060	126202-1	Couvercle de filtre a air cpl.		1	*		
060		INC. 61			*		
060-1	123499-3	Couvercle de filtre a air cpl.	S	1			
060-1		INC. 61					
061	265791-2	Vis avec mollet M4		1			
062	443171-4	Filtre à air		1	*		
062-1	443171-4	Filtre à air	O	1			
063	443169-1	Filtre à air		1			
064	266618-9	Boulon à tête ronde hexagonale M5X60		2			
065	126198-6	Ensemble de plaque de nettoyage		1	*		
065		INC. 66-68,223,224,231-234			*		
065-1	123501-2	Ensemble de plaque de nettoyage	S	1			
065-1		INC. 66-68,223,224,231-234					
066	162346-3	Plaque de séparation		1			
067	213540-1	Joint torique 15		1			
068	424316-3	Contrôle valve		2			
069	422099-9	Tuyau		1			
070	325665-0	Tuyau de jonction		1			
071	442153-3	Joint carburateur		1			
072	266787-6	Boulon à tête cylindrique à six pans creux M5X18 WR		2			
073	451825-9	Dispositif de serrage		1			
074	451729-5	Isolateur		1			
075	213547-7	Joint torique 12		1			
076	422109-2	Reniflard		1			

077	345918-1	Collier de serrage		1			
078	318745-9	Cache culbuteur externe		1			
079	922222-1	Boulon à tête cylindrique à six pa ns creux M5X16		4			
080	453860-3	Cache culbuteur interne		1			
081	162304-9	Joint cache culbuteur		1			
082	424302-4	Capuchon de bougie		1			
083	324891-8	Ressort de bouchon de bougie		1			
084	168534-0	Bougie d’allumage		1			
085	125554-7	Ensemble du bras du culbuteur		2			
086	256200-2	Goupille 5		1			
087	256865-0	Tringle 2.5		2			
088	325668-4	Pièce de retenue de ressort		2			
089	451735-0	Boîtier de l’embrayage		1			
090	922228-9	Boulon à tête cylindrique à six pa ns creux M5X18 WR		3			
091	450569-8	Entretoise		1			
092	961052-5	Circlip exterieur S-12		1			
093	210111-5	Roulement à billes 6201LLU		1			
094	962151-6	Circlip int R-32		1			
095	168809-7	Cloche d'embrayage		1	*		
095-1	161588-6	Cloche d'embrayage complet	<	1			
096	266864-4	Boulon à épaulement à tête hex agonale M6X25		2			
097	267817-6	Rondelle 8		2			
098	126135-0	Ensemble de l’embrayage		1			
098		INC. 99,100					
099	168498-8	Patin d’embrayage		2	*		
099-1	161332-1	Patin d’embrayage	O	2			
100	231881-3	Ressort du carter 7		1			
101	267812-6	Rondelle 6		2			
102	264039-9	Écrou hexagonal à ressort à disq ue conique M8-13		1			
103	318569-3	Volant		1			
104	444021-6	Tube		1			
105	266602-4	Boulon à tête cylindrique à six pa ns creux M4X20		2			
106	452049-0	Entretoise		2			
107	168559-4	Bobine d’allumage		1			
108	268238-5	Goupille 5		1			
109	125552-1	Pignon complet came		1			
110	313169-4	Came g		2			
112	268239-3	Goupille 4		1			
113	162274-2	Joint couvercle came		1			
114	318443-5	Couvercle came		1			
115	922222-1	Boulon à tête cylindrique à six pa ns creux M5X16		3			
116	135478-9	Ensemble de bloc-cylindres		1			
116		INC. 117,118,137					
117	922222-1	Boulon à tête cylindrique à six pa ns creux M5X16		6			
118	424201-0	Contrôle valve		2			
119	346331-6	Joint silencieux		1			
120	168554-4	Silencieux d'échappement		1			

121	266440-4	Boulon à tête cylindrique à six pa ns creux M5X40		2			
122	168483-1	Poulie		1			
123	451731-8	Plaque silencieux		1			
124	922218-2	Boulon à tête cylindrique à six pa ns creux M5X14 WR		1			
125	638707-4	Unité responsable		1			
126	638708-2	Unité responsable		1			
128	922218-2	Boulon à tête cylindrique à six pa ns creux M5X14 WR		1			
129	453266-5	Couvercle de cylindre		1			
130	922218-2	Boulon à tête cylindrique à six pa ns creux M5X14 WR		1			
131	424082-2	Isolateur de vibrations en caoutc houc		1			
132	922211-6	Boulon à tête cylindrique à six pa ns creux M5X12 W		1			
133	922226-3	Boulon à tête cylindrique à six pa ns creux M5X18 W		2			
134	318249-1	Porte-tuyau		1			
135	318250-6	Porte-tuyau		1			
136	424083-0	Isolateur de vibrations en caoutc houc		1			
137	424200-2	Entretoise		2			
138	234108-0	Ressort boudin 9		2			
140	325669-2	Soupape d’échappement		1	*		
140-1	326366-3	Soupape d’échappement	O	1			
143	325670-7	Clapet d’admission		1	*		
143-1	326367-1	Clapet d’admission	O	1			
144	195145-8	Jeu rondelle de piston		1			
147	318441-9	Piston		1			
148	254040-2	Clavette woodr 3		1			
149	126359-8	Ensemble de vilebrequin		1	*		
149		INC. 150-152			*		
149-1	123774-7	Ensemble de vilebrequin	<	1			
149-1		INC. 150-152					
150	213148-1	Joint huile 10		1	*		
150-1	213769-9	Joint huile 10	<	1			
151	267400-9	Rondelle plate 23		1			
152	213147-3	Joint huile 12		1	*		
152-1	213089-1	Joint huile 12	<	1			
153	257781-9	Axe de piston		1			
154	233976-8	Pince		2			
155	162345-5	Joint reservoir d'huile		1			
156	346083-9	Clapet lamellaire		1			
157	318910-0	Rondelle de maintien		1			
158	922112-8	Boulon à tête cylindrique à six pa ns creux M4X10		1			
159	318588-9	Carter d'huile		1			
160	922222-1	Boulon à tête cylindrique à six pa ns creux M5X16		4			
161	424344-8	Amortisseur		1			
162	346305-7	Joint		1			
163	266611-3	Boulon à tête hexagonale M6X8		1			

NHP Motoculture
Optimisez votre univers

164	213548-5	Joint torique 20		1			
165	325665-0	Tuyau de jonction		1			
166	282020-8	Collier de serrage		1	*		
166-1	282020-8	Collier de serrage	O	1			
167	325666-8	Retenue d'huile		1	*		
167-1	325666-8	Retenue d'huile	O	1			
168	424301-6	Tube d’huile		1	*		
168-1	125805-8	Ensemble du tube d’huile	S	1			
C10	424301-6	Tube d’huile		1			
168-1		INC. 166,167					
169	452047-4	Bouchon du réservoir d’huile		1			
170	424343-0	Joint		1			
171	452048-2	Tuyau d’huile		1			
172	922218-2	Boulon à tête cylindrique à six pans creux M5X14 WR		2			
173	125728-0	Ensemble du bouchon du réservoir de carburant		1	*		
173-1	127112-5	Ensemble du bouchon du réservoir de carburant	O	1			
175	168755-4	Tube complet		1			
176	282020-8	Collier de serrage		1			
177	163518-3	Filtre à essence		1			
178	451736-8	Reservoir		1			
179	424080-6	Isolateur de vibrations en caoutchouc		2			
180	424081-4	Isolateur de vibrations en caoutchouc		1			
181	451737-6	Protection de réservoir		1			
182	922218-2	Boulon à tête cylindrique à six pans creux M5X14 WR		4			
183	195308-6	Kit lanceur		1			
183		INC. 122,184,185,187-193					
184	424319-7	Poignee de lanceur		1			
185	424359-5	Amortisseur		1			
187	266585-8	Vis taraudeuse à tête bombée 5X12		1			
188	325923-4	Bras articule		1			
189	451938-6	Collier		1			
190	451937-8	Dévidoir		1			
191	232258-5	Ressort spiral		1			
192	444023-2	Cable de demarrage		1			
193	451733-4	Boîtier du lanceur		1			
194	922223-9	Boulon à tête cylindrique à six pans creux M5X16 WR		4			
196	816565-0	Makita étiquette logo		1			
197	168762-7	Carburateur		1			
197		INC. 198-207,209-214					
198	325922-6	Pivot		1			
199	413140-9	Rondelle		1			
200	266581-6	Vis à tête cylindrique M3X8 W		2	*		
200-1	WJ00096364	SCREW M3X8 WITH WASHER	O	2			
201	257964-1	Bague de retenue (EXT) E3		1			
202	213538-8	Joint torique 2		1			
203	325985-2	Jet		1			

NHP Motoculture
Cultivez votre univers

204	234183-6	Ressort de compression conique 5-9		1			
205	442155-9	Joint de pompe		1			
206	168575-6	Membrane de pompe		1	*		
206-1	WJ00009599	PUMP DIAPHRAGM	O	1			
207	141737-1	Corps de pompe		1			
207		INC. 208					
208	352021-1	Écran d’entrée		1			
209	442154-1	Membrane de commande jeu		1			
210	168620-7	Diaphragme de dosage		1			
211	140438-8	Corps de purge d’air		1			
212	424314-7	Pompe d’amorçage		1			
213	346270-0	Couvercle de pompe primaire		1			
214	266582-4	Vis taraudeuse à tête cylindrique large 3X24		4			
215	810455-9	Plaque d’avertissement		1			
216	800F73-7	Étiquette d'exploitation		1			
217	941152-7	Rondelle plate 6		1			
218	816567-6	Numéro de série. étiquette		1			
220	803C24-1	Modèle no. étiquette EE2650H		1			
222	819430-2	Étiquette d’avertissement		1			
223	266427-6	Vis taraudeuse à tête bombée 4X 12		1			
224	452219-1	Plaque d’étrangleur		1			
229	801P53-6	Étiquette d'approbation des émi ssions de gaz		1	*		
230	443170-6	Bague centrale feutre		1			
231	452220-6	Levier d’étrangleur		1			
232	266007-8	Vis taraudeuse à tête bombée 3X 10		1			
233	352020-3	Maillage séparateur		1			
234	453865-3	Separateur		1			
235	453862-9	Support plaque huile		1			
236	135599-7	Ensemble cylindre piston 25.4CC		1	*		
236		INC. 85-88,108-110,112-118,			*		
236		INC. 137,138,140,143,144,147,			*		
236		INC. 149-154			*		
236-1	135668-4	Ensemble cylindre piston 25.4CC	O	1			
236-1		INC. 85-88,108-110,112-118,					
236-1		INC. 137,138,140,143,144,147,					
236-1		INC. 149-154					
237	234355-3	Jonc de retenue 5	S	1			
A01	195500-4	Jeu d'huile		1	*		
A01-1	197007-6	Jeu d'huile	O	1	*		
A01-2	191A18-9	Jeu d'huile	O	1	*		
A01-3	197007-6	Jeu d'huile	O	1			
A02	195626-2	Ensemble de poignée arceau		1			
A03	783013-3	Cle de montage 10-16 16-17		1			
A04	783202-0	Clé hexagonale 4		1			
A05	196745-7	Jeu de lames		1	*		
A06	831304-7	Sac accessoires		1			
A07	424434-7	Capuchon 24		1			