Retrouvez cette piece sur nhp-motoculture.fr en cliquant sur la reference

Model No.ER2550LH COUPE HERBES 4TEMPS MAX 25CMS

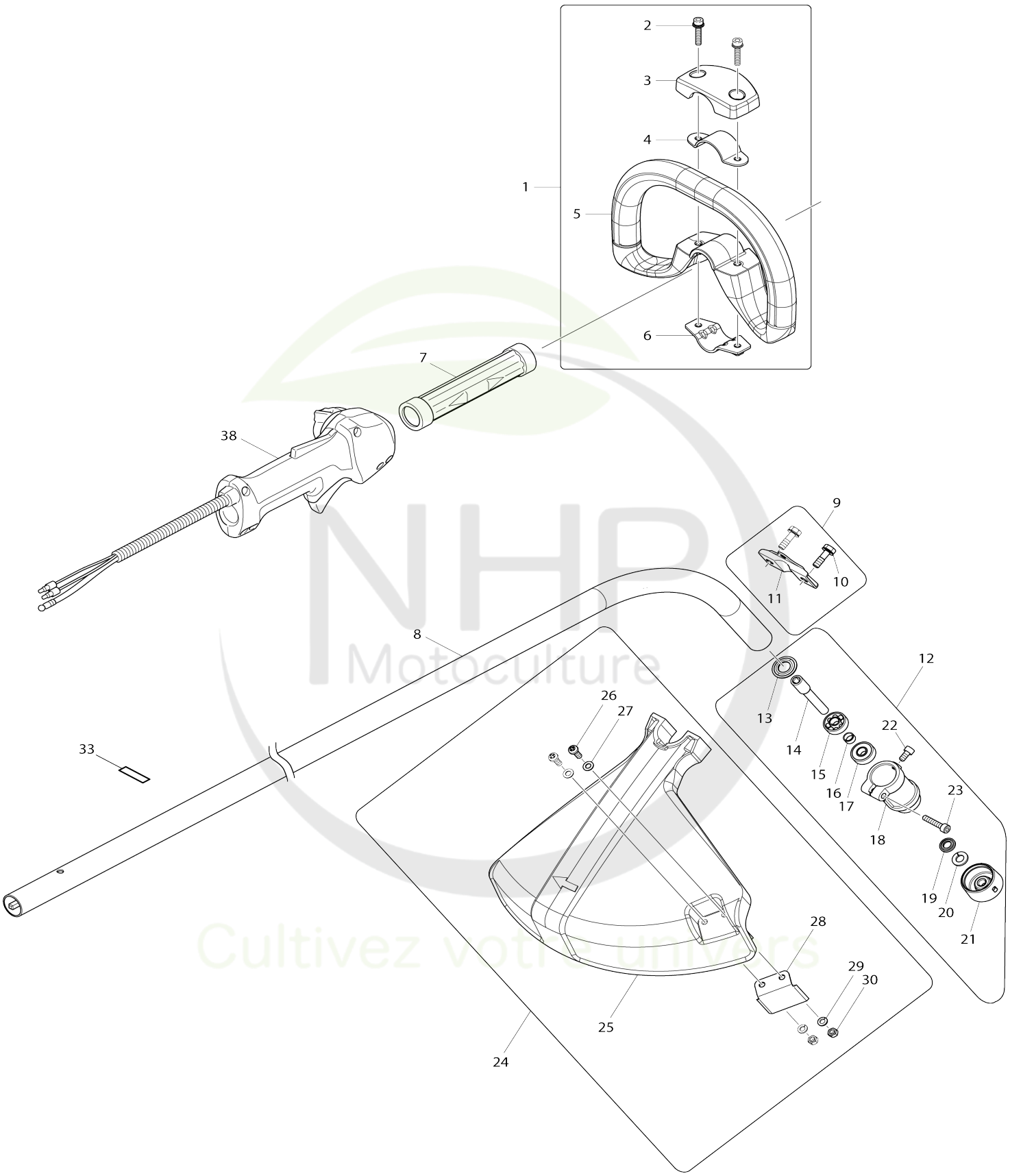

Model No.ER2550LH COUPE-HERBES 4TEMPS MAK-25CM3

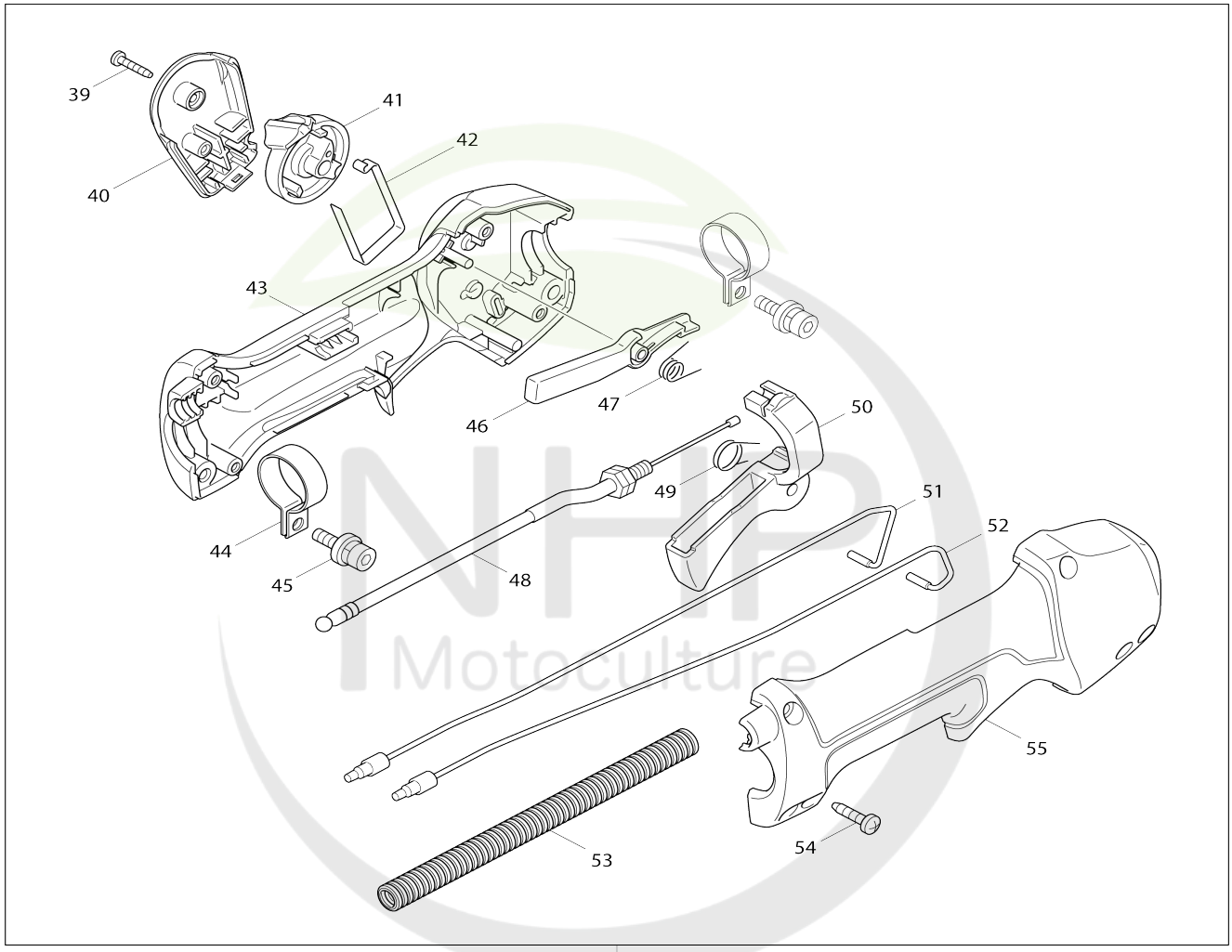

38

NHP Motoculture
Cultivez votre univers

Model No.ER2550LH COUPE-HERBES 4TEMPS MAK-25CM3

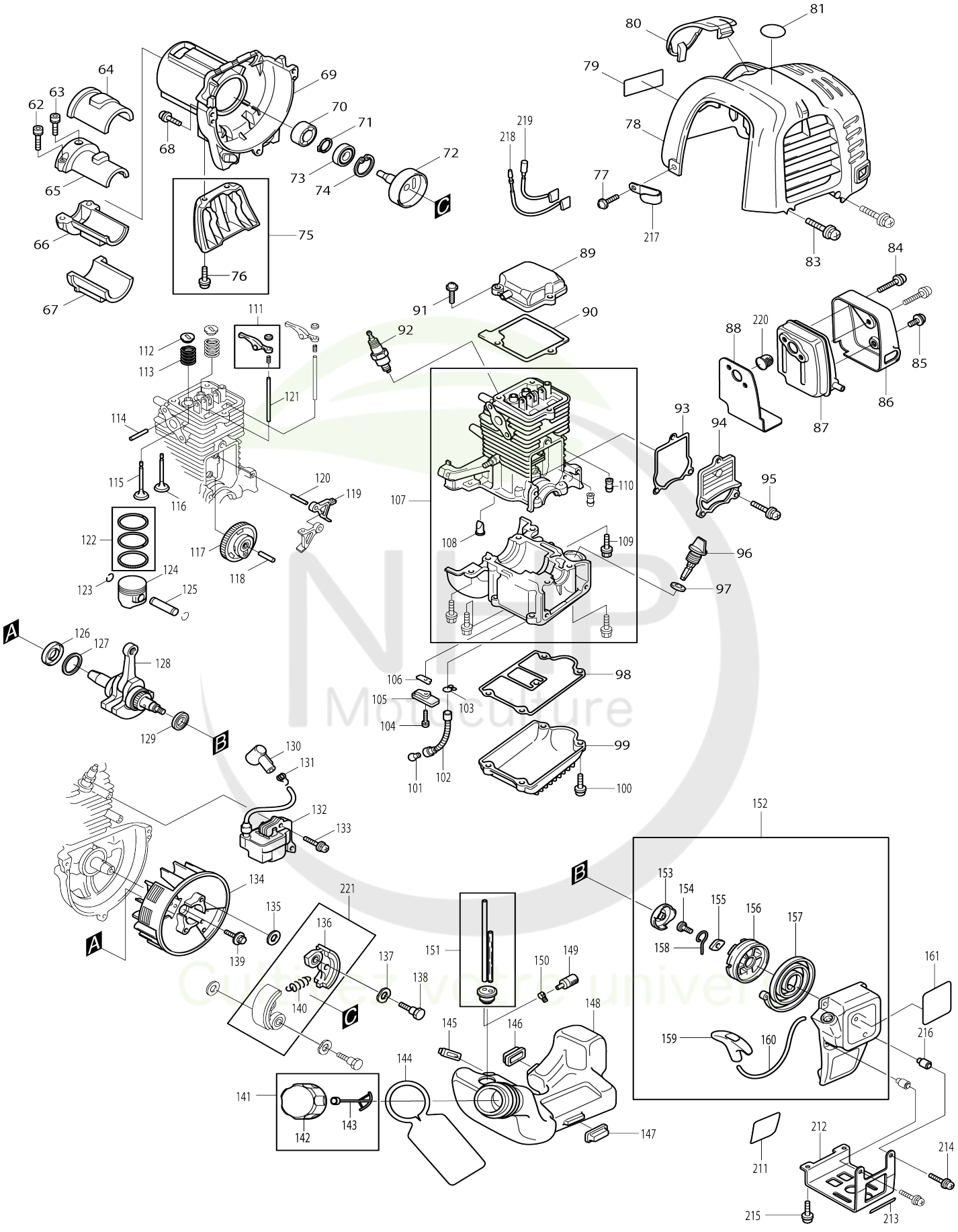

Model No.ER2550LH COUPE-HERBES 4TEMPS MAK-25CM3

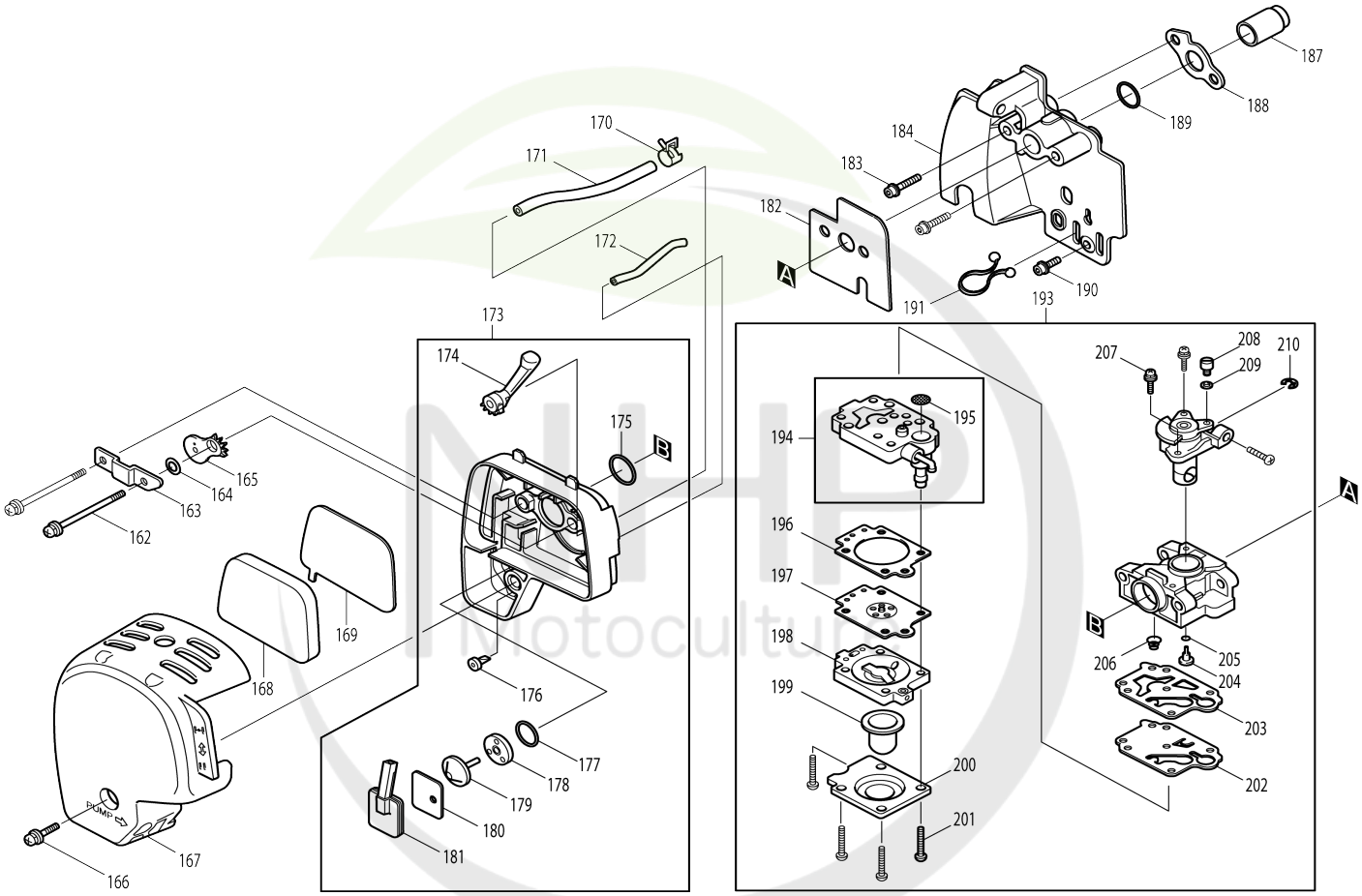

Cultivez votre univers

Model No.ER2550LH COUPE-HERBES 4TEMPS MAK-25CM3

Numéro d'article	N ° de pièces	Description	Interchangeabilité	Q'ty	Nouvelle / ancienne	Note 1	Note 2
001	195626-2	Ensemble de poignée arceau		1			
D10		INC. 2-6					
002	922243-3	Boulon à tête cylindrique à six pans creux M5X25 WR		2			
003	452843-0	Carter d'ampoule B		1			
004	346468-9	Dispositif de serrage 33		1	*		
004-1	346468-9	Dispositif de serrage 33	O	1			
005	452841-4	Poignée arceau		1			
006	346467-1	Bride de serrage 24		1	*		
006-1	346467-1	Bride de serrage 24	O	1	*		
006-2	347094-7	Dispositif de serrage 24	O	1			
007	450659-7	Entretoise		1			
008	141497-5	Tube cintré complet		1			
C10	893144-1	Étiquette d'avertissement		1			
009	141014-1	Attache complète		1			
D10		INC. 10,11					
010	266775-3	Boulon à tête hexagonale M6X20 WR		2	*		
011	346469-7	Dispositif de serrage		1	*		
012	141013-3	Boîtier principal complet		1	*		
D10		INC. 13-23					
012-1	141894-5	Boîtier principal complet	S	1			
D10		INC. 14-21,23					
013	267845-1	Roulement		1	*		
013-1	267845-1	Roulement	O	1			
014	326195-4	Axe de scie diamant		1			
015	211368-1	Roulement à billes 608ZZ		1			
016	257335-2	Collier		1			
017	211367-3	Roulement à billes 608DDW		1			
018	318900-3	Boitier de tete		1			
019	267844-3	Rondelle		1			
020	267846-9	Rondelle élastique M8		1			
021	318901-1	Support de scie diamant		1			
022	922207-7	Boulon à tête cylindrique à six pans creux M5X10		1	*		
022-1	922207-7	Boulon à tête cylindrique à six pans creux M5X10	O	1			
023	922242-5	Boulon à tête cylindrique à six pans creux M5X25		1			
024	141015-9	Protecteur complet		1			
D10		INC. 25-30					
025	453782-7	Coque de protection		1			
026	266776-1	Vis M5X14		2			
027	267842-7	Rondelle M5		2			
028	346612-8	Coupe fil a		1			
029	267843-5	Rondelle élastique M5		2			
030	264079-7	Écrou M5		2			
033	819760-1	Étiquette du code de date		1	*		
033-1	801D20-9	Numéro de série. étiquette	<	1			

034	819430-2	Étiquette d’avertissement		1			
038	125759-9	Levier de commande assemblage		1	*		
D10		INC. 39-55					
038-1	126487-9	Levier de commande assemblage	<	1			
D10		INC. 39-55					
039	266130-9	Vis taraudeuse à tête bombée 3X16		1			
040	451595-0	Couvercle du commutateur		1			
041	451594-2	Gâchette allongée		1			
042	232251-9	Ressort à lame		1			
043	188832-6	Ensemble du boîtier du levier		1			
D10		INC. 55					
044	346248-3	Dispositif de serrage 24		2	*		
044-1	346248-3	Dispositif de serrage 24	O	2			
045	922218-2	Boulon à tête cylindrique à six pans creux M5X14 WR		2			
046	451593-4	Levier de verrouillage		1			
047	233541-3	Ressort de torsion 7		1			
048	168549-7	Câble de commande		1			
049	233540-5	Ressort de torsion 11		1			
050	451592-6	Levier de gaz		1	*		
050-1	455313-8	Levier de gaz	<	1			
051	638676-9	Unité responsable		1			
052	638677-7	Unité responsable		1			
053	451602-9	Tube ondulé		1			
054	266326-2	Vis taraudeuse à tête bombée 4X18		4	*		
054-1	265A48-7	Vis taraudeuse 4X18	O	4			
055	188832-6	Ensemble du boîtier du levier		1			
D10		INC. 43					
062	922226-3	Boulon à tête cylindrique à six pans creux M5X18 W		2			
063	922211-6	Boulon à tête cylindrique à six pans creux M5X12 W		1			
064	424191-7	Element d'amortissement 1		1			
065	318270-0	Collier d'attache 1		1			
066	318271-8	Collier d'attache 2		1			
067	424107-2	Element d'amortissement 2		1			
068	922222-1	Boulon à tête cylindrique à six pans creux M5X16		3			
069	318329-3	Boîtier de l’embrayage		1			
070	450569-8	Entretoise		1	*		
070-1	450569-8	Entretoise	O	1			
071	961052-5	Circlip exterieur S-12		1			
072	168710-6	Cloche d'embrayage complet		1			
073	210111-5	Roulement à billes 6201LLU		1			
074	962151-6	Circlip int R-32		1			
075	195144-0	Jeu de supports		1			
D10		INC. 76					
076	911218-7	Vis à tête cylindrique M5X14 WR		2			
077	911213-7	Vis à tête cylindrique M5X12 WR		2			
078	450654-7	Couvercle de cylindre		1			

NHP Motoculture
Cultivez votre univers

079	819312-8	Makita étiquette logo		1			
080	450568-0	Capuchon bougie		1	*		
080-1	452144-6	Capuchon bougie	O	1			
083	911128-8	Vis à tête cylindrique M4X16 WR		2			
084	266440-4	Boulon à tête cylindrique à six pa ns creux M5X40		2			
085	265184-3	Vis à tête poutre en treillis M5X5		1			
086	345915-7	Carter de silencieux		1			
087	168469-5	Silencieux d'échappement		1			
088	345916-5	Joint silencieux		1			
089	140023-7	Carter superieur complet		1	*		
089-1	140B46-7	Carter superieur complet	<	1			
090	162275-0	Joint cache culbuteur		1			
091	922223-9	Boulon à tête cylindrique à six pa ns creux M5X16 WR		3			
092	168534-0	Bougie d’allumage		1			
093	162274-2	Joint couvercle came		1			
094	318443-5	Couvercle came		1			
095	922217-4	Boulon à tête cylindrique à six pa ns creux M5X14		3			
096	450565-6	Jauge d'huile		1			
097	424100-6	Joint		1			
098	162276-8	Joint carter		1			
099	318442-7	Carter d'huile		1			
100	922217-4	Boulon à tête cylindrique à six pa ns creux M5X14		4			
101	325666-8	Retenue d'huile		1			
102	424202-8	Tube d’huile		1			
103	282020-8	Collier de serrage		1			
104	922112-8	Boulon à tête cylindrique à six pa ns creux M4X10		1			
105	318440-1	Rondelle de maintien		1			
106	346083-9	Robinet en plomb		1			
107	135375-9	Ensemble de bloc-cylindres		1			
D10		INC. 108-110					
108	424201-0	Contrôle valve		2			
109	922217-4	Boulon à tête cylindrique à six pa ns creux M5X14		8			
110	424200-2	Entretoise		2			
111	125554-7	Ensemble du bras du culbuteur		2			
112	325668-4	Pièce de retenue de ressort		2			
113	234108-0	Ressort boudin 9		2			
114	256200-2	Goupille 5		1			
115	325670-7	Clapet d’admission		1	*		
115-1	326367-1	Clapet d’admission	O	1			
116	325669-2	Soupape d’échappement		1	*		
116-1	326366-3	Soupape d’échappement	O	1			
117	125552-1	Pignon complet came		1			
118	268238-5	Goupille 5		1			
119	313169-4	Came g		2			
120	268239-3	Goupille 4		1			
121	256865-0	Tringle 2.5		2			
122	195145-8	Jeu rondelle de piston		1	*		

NHP Motoculture
Cultivez votre univers

122-1	196595-0	Jeu rondelle de piston	O	1			
123	233976-8	Pince		2			
124	318441-9	Piston		1			
125	257781-9	Axe de piston		1			
126	213147-3	Joint huile 12		1	*		
126-1	213089-1	Joint huile 12	<	1			
127	267400-9	Rondelle plate 23		1			
128	135374-1	Ensemble vilebrequin		1	*		
128-1	135539-5	Ensemble vilebrequin	O	1			
129	213148-1	Joint huile 10		1	*		
129-1	213769-9	Joint huile 10	<	1			
130	424105-6	Capuchon de bougie		1			
131	324891-8	Ressort de bouchon de bougie		1			
132	168501-5	Bobine d’allumage		1	*		
132-1	168816-0	Bobine d’allumage	S	1			
133	922138-0	Boulon à tête cylindrique à six pa ns creux M4X20 WR		2			
134	318343-9	Volant		1	*		
134-1	319012-5	Volant	O	1			
135	267812-6	Rondelle 6		2			
136	168498-8	Patin d’embrayage		2	*		
136-1	161332-1	Patin d’embrayage	O	2			
137	267817-6	Rondelle 8		2			
138	266457-7	Boulon à tête hexagonale et épa ulement M6X25		2	*		
138-1	266864-4	Boulon à tête hexagonale et épa ulement M6X25	O	2			
139	265577-4	Boulon à tête hexagonale M6X16		1			
140	231858-8	Ressort du carter 6		1	*		
140-1	231881-3	Ressort du carter 7	<	1			
141	125472-9	Ensemble du bouchon du réserv oir de carburant		1			
D10		INC. 142,143					
142	140435-4	Bouchon du réservoir de carbura nt		1			
143	140436-2	Bride du bouchon complet		1			
144	810455-9	Plaque d’avertissement		1			
145	424102-2	Plaque		1			
146	424103-0	Plaque		1			
147	424104-8	Amortisseur		1			
148	450566-4	Reservoir		1			
149	163447-0	Filtre à essence		1	*		
149-1	163447-0	Filtre à essence	O	1			
150	345920-4	Collier de serrage		1			
151	168472-6	Tube complet		1			
152	195146-6	Kit lanceur		1			
D10		INC. 153-160					
153	168483-1	Poulie		1			
154	266585-8	Vis taraudeuse à tête bombée 5X 12		1			
155	451938-6	Collier		1			
156	451937-8	Dévidoir		1			
157	232258-5	Ressort spiral		1			

158	325923-4	Bras articule		1			
159	424319-7	Poignee de lanceur		1			
160	444019-3	Cable de demarrage		1			
161	893142-5	Modèle no. étiquette ER2550LH		1			
162	265188-5	Vis à tête cylindrique M5X68		2			
163	345919-9	Plaque		1			
164	423376-2	Joint		1			
165	450560-6	Plaque d’étrangleur		1			
166	911218-7	Vis à tête cylindrique M5X14 WR		1			
167	450561-4	Couvercle filtre a air		1			
168	443141-3	Filtre à air		1			
169	443140-5	Filtre à air		1			
170	345918-1	Collier de serrage		1			
171	422041-0	Reniflard		1			
172	422042-8	Tuyau		1			
173	125468-0	Ensemble de plaque de nettoyage		1			
C10	140814-6	Boitier filtre		1			
D10		INC. 174-181					
174	451925-5	Levier d’étrangleur		1			
175	213540-1	Joint torique 15		1			
176	424316-3	Contrôle valve		1			
177	213539-6	Joint torique 14		1			
178	451924-7	Plaque du clapet anti-retour		1			
179	424315-5	Contrôle valve		1			
180	168577-2	Joint séparateur		1			
181	168576-4	Plaque de séparation		1			
182	413121-3	Joint carburateur		1			
183	922228-9	Boulon à tête cylindrique à six pans creux M5X18 WR		2			
184	450559-1	Isolateur		1			
187	324961-3	Tuyau d’admission		1			
188	413120-5	Joint d'isolant		1			
189	213078-6	Joint torique 10		1			
190	922213-2	Boulon à tête cylindrique à six pans creux M5X12 WR		1			
191	450562-2	Dispositif de serrage		1			
193	168497-0	Carburateur		1			
D10		INC. 194,196-210					
194	140437-0	Corps de pompe		1			
D10		INC. 195					
195	352010-6	Écran d’entrée		1	*		
195-1	WJ00014070	INLET SCREEN	O	1			
196	442154-1	Membrane de commande jeu		1			
197	168574-8	Diaphragme de dosage		1	*		
197-1	WJ00963279	SCREW	O	1	*		
197-2	WJ00095586	DIAPHRAGM ASS'Y	X	1			
198	140438-8	Corps de purge d’air		1			
199	424314-7	Pompe d’amorçage		1			
200	346270-0	Couvercle de pompe primaire		1			
201	266582-4	Vis taraudeuse à tête cylindrique large 3X24		4			
202	168575-6	Membrane de pompe		1	*		

NHP Motoculture
Cultivez votre univers

202-1	WJ00009599	PUMP DIAPHRAGM	O	1			
203	442155-9	Joint de pompe		1			
204	325924-2	Jet		1			
205	213538-8	Joint torique 2		1			
206	234183-6	Ressort de compression conique 5-9		1			
207	266581-6	Vis à tête cylindrique M3X8 W		2	*		
207-1	WJ00096364	SCREW M3X8 WITH WASHER	O	2			
208	325922-6	Pivot		1			
209	413140-9	Rondelle		1			
210	257964-1	Circlip (EXT) E3		1			
211	806902-6	Étiquette d'approbation des émissions de gaz		1	*		
211-1	806902-6	Étiquette d'approbation des émissions de gaz	O	1	*		
212	345964-4	Protection de réservoir		1			
213	814998-3	Numéro de série. étiquette		1			
214	911148-2	Vis à tête cylindrique M4X25 WR		2			
215	911213-7	Vis à tête cylindrique M5X12 WR		2			
216	331835-1	Entretoise		2			
217	345963-6	Dispositif de serrage		1			
218	638664-6	Unité responsable		1	*		
218-1	632E38-3	Unité responsable	S	1			
219	638665-4	Unité responsable		1	*		
219-1	632E39-1	Unité responsable	S	1			
220	324980-9	Tamis contre etincelles		1			
221	125518-1	Ensemble de l’embrayage		1	*		
D10		INC. 136,140					
221-1	126135-0	Ensemble de l’embrayage	<	1			
D10		INC. 136,140					
A01	122980-1	Ensemble tête de coupe à fil nylon		1			
C10	141329-6	Logement complet		1			
C20	234229-8	Ressort boudin 13		1			
C30	318816-2	Œillet		2			
C40	318848-9	Écrou M8		1			
C50	453227-5	Couvercle		1			
C60	453228-3	Bobine		1			
A02	195500-4	Jeu d'huile		1	*		
A02-1	196121-5	Jeu d'huile	O	1			
A03	831304-7	Sac accessoires		1			
A04	256530-1	Goupille 4		1	*		
A05	782233-6	Cle de montage 10-16 10-16		1			
A06	783223-2	Cle btr 4		1			

Veuillez indiquer les pièces n ° lorsque votre commande.

Date d'impression 06/06/2024