Retrouvez cette piece sur nhp-motoculture.fr en cliquant sur la reference

Model No.LTR2500 DRESSE-BORDURES

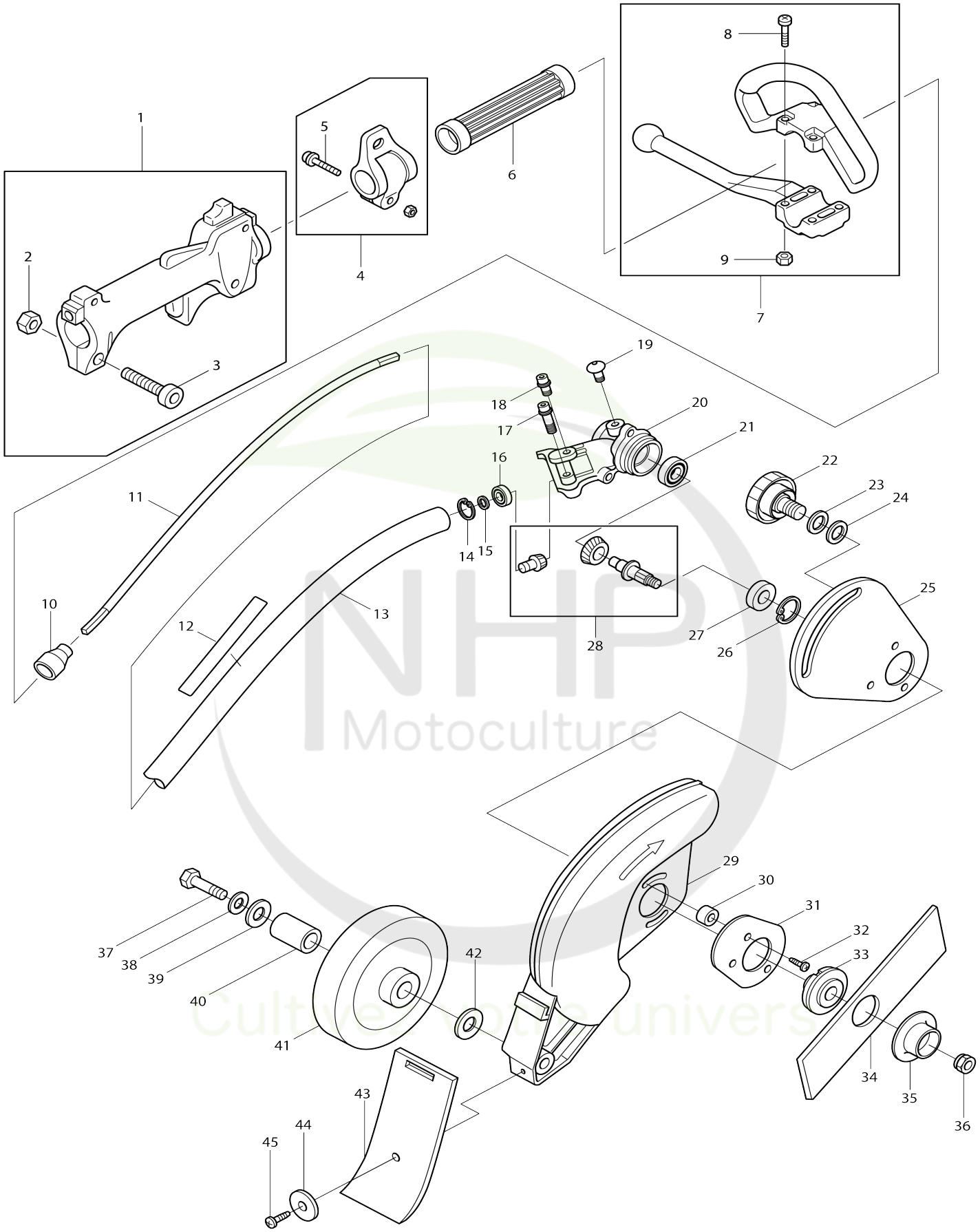

NHP Motoculture
Cultivez votre univers

Model No.ETR2500 DRESSE-BORDURES

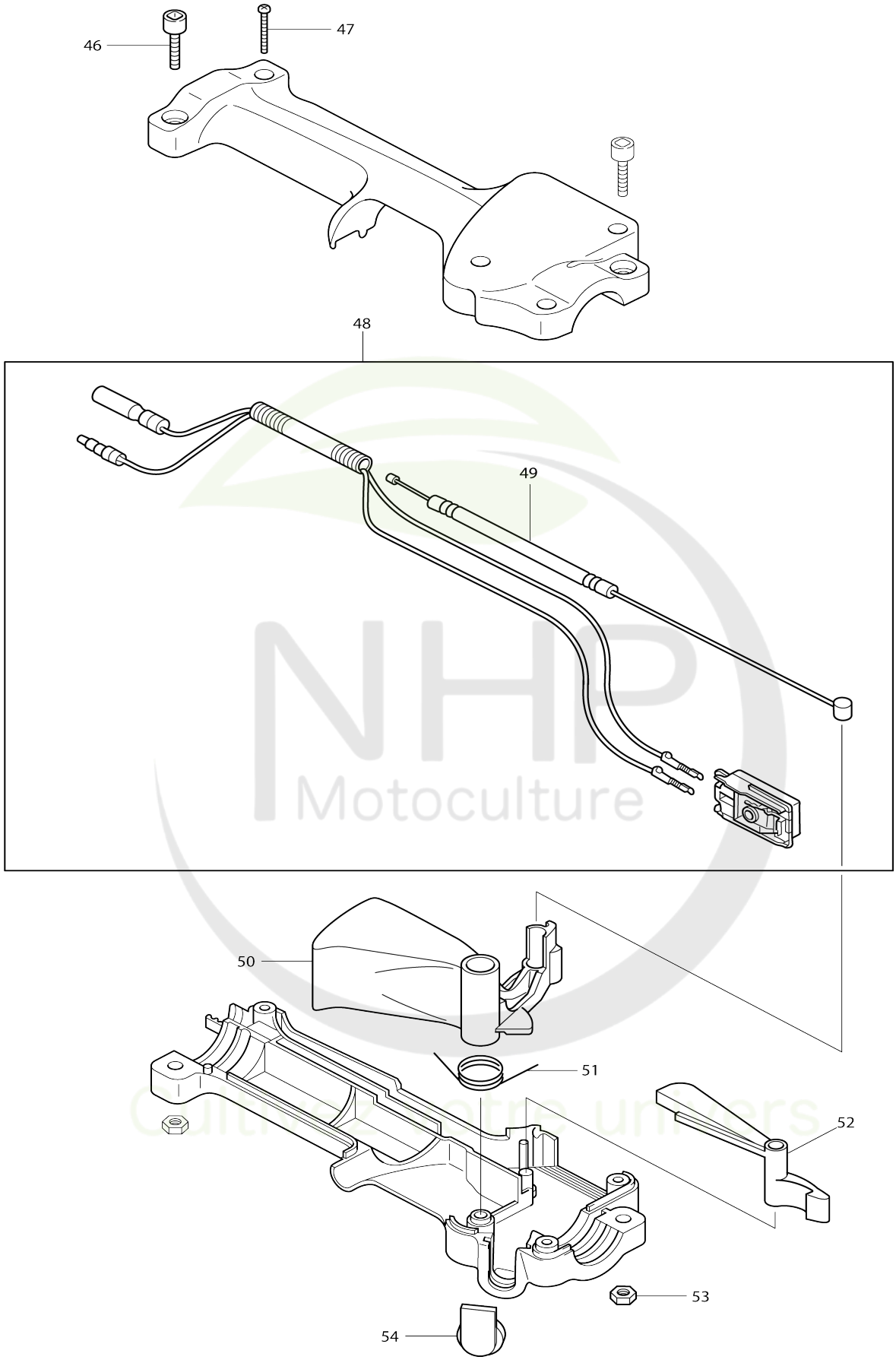

Model No.ETR2500 DRESSE-BORDURES

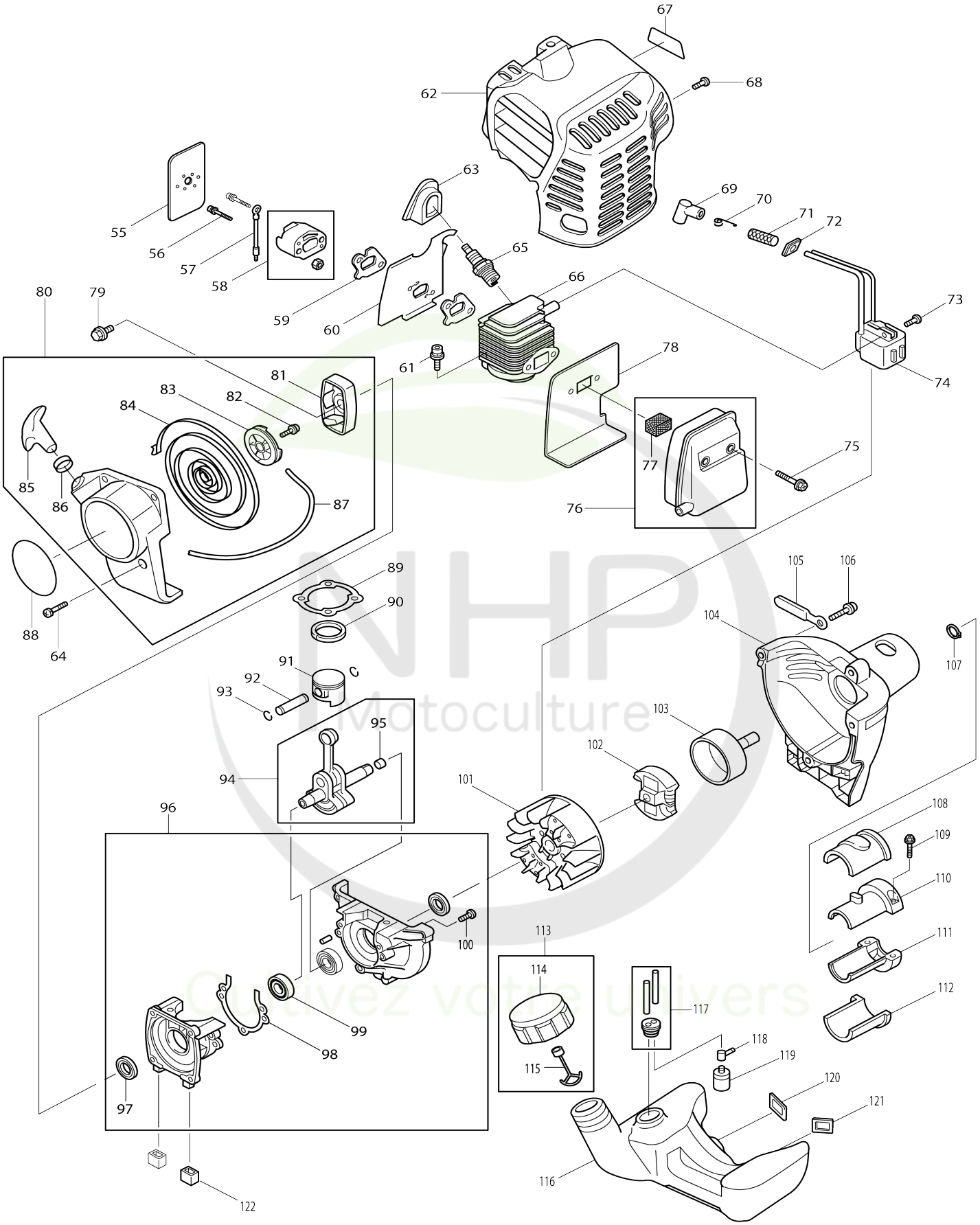

Model No.ETR2500 DRESSE-BORDURES

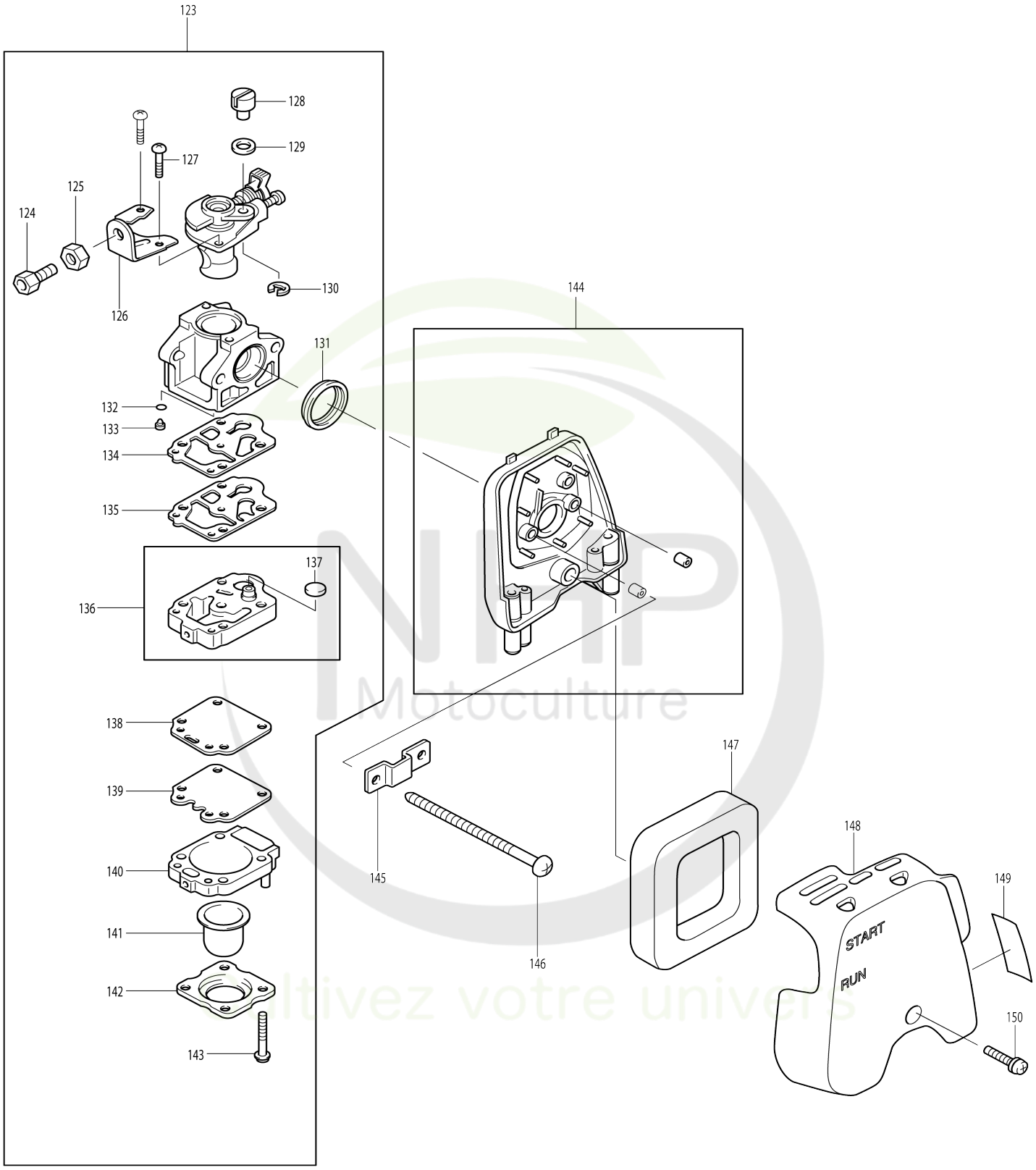

Model No.ETR2500 DRESSE-BORDURES

Numéro d'article	N ° de pièces	Description	Interchangeabilité	Q'ty	Nouvelle / ancienne	Note 1	Note 2
001	6195021000	CONTROL LEVER ASS'Y		1			
001		INC. 2,3					
002	6415011160	NUT		2	*		
002-1	931203-4	Écrou hexagonal M5	O	2			
003	0119059720	SOCKET HEAD BOLT M5X20		2	*		
003-1	266698-5	Boulon à tête cylindrique à six pans creux M5X20	O	2			
004	6197005001	HANGER ASS'Y		1	*		
004		INC. 5			*		
004-1	126378-4	Ensemble fixation	O	1			
004-1		INC. 5					
005	0140059360	SCREW & WASHER ASS'Y		1	*		
005-1	266788-4	Vis à tête cylindrique M5X20 WR	O	1			
006	6271501501	SPACER		1	*		
006-1	450659-7	Entretoise	O	1			
007	6214016000	Ensemble de la poignée		1	*		
007		INC. 8,9			*		
007-1	125567-8	Ensemble de la poignée	O	1			
007-1		INC. 8,9					
008	6214016030	SCREW		4	*		
008-1	266845-8	Vis à tête bombée M5X25	O	4			
009	0022705000	NUT M5		4	*		
009-1	264093-3	Écrou hexagonal M5	O	4	*		
009-2	931202-6	Écrou hexagonal M5	O	4			
010	6021500500	STOPPER		1			
011	6021500900	FLEXIBLE SHAFT		1			
012	6029503800	CAUTION LABEL		1			
013	6021004000	FLEXIBLE PIPE ASS'Y		1			
014	0031424000	INNER SNAP RING		1	*		
014-1	257987-9	Circlip int R-24	O	1	*		
014-2	962103-7	Circlip int R-24	O	1			
015	0031508000	OUTER SNAP RING		1			
016	0600069990	ROULEMENT A BILLES 626ZZ		1	*		
016-1	210083-4	Roulement à billes 626	O	1	*		
016-2	210018-5	Roulement à billes 626	O	1			
017	0119059890	SOCKET HEAD BOLT M5X25		1	*		
017-1	266805-0	Boulon à tête cylindrique à six pans creux M5X25 W	O	1			
018	0119059490	SOCKET HEAD BOLT M5X14 (W,SW)		1			
019	6253011012	OIL BOLT M6X9		1	*		
019-1	265578-2	Boulon à tête hexagonale M6X8	O	1			
020	6213501500	GEAR CASE		1			
021	6212500300	BALL BEARING #609ZZ		1	*		
021-1	210049-4	Roulement à billes 609ZZ	O	1			
022	6028501300	GRIP BOLT		1			
023	0032008000	SPRING WASHER		1	*		
023-1	267860-5	Rondelle élastique 8	O	1			

NHP Motoculture
Trouvez votre univers

024	0031108000	WASHER		1	*		
024-1	941201-0	Rondelle plate 8	O	1			
025	6028500901	PLATE		1			
026	0031426000	INNER SNAP RING		1	*		
026-1	257988-7	Circlip int R-26	O	1	*		
026-2	962105-3	Circlip int R-26	O	1			
027	0600109910	ROULEMENT A BILLES 6000DDU		1	*		
027-1	210082-6	Roulement à billes 6000DDU	O	1			
028	6023013001	CUTTER SHAFT SET		1			
029	6028500701	BLADE COVER		1			
030	6028501200	SPACER		3			
031	6028500802	PLATE		1			
032	6028501400	SCREW		3	*		
032-1	265A12-8	Vis à tête cylindrique M5X16	O	3			
033	6028501900	RECEIVE WASHER		1			
034	6028501001	BLADE		1	*		
034-1	729076-5	Lame	<	1	*		
035	6218003001	CLAMP COMPL. WASHER		1	*		
035-1	168481-5	Rondelle de serrage complète	O	1	*		
035-2	168797-8	Rondelle de serrage complète	O	1			
036	6258505001	NUT		1	*		
036-1	264018-7	Écrou hexagonal M8	O	1			
037	0016608500	BOLT		1			
038	0032008000	SPRING WASHER		1	*		
038-1	267860-5	Rondelle élastique 8	O	1			
039	0031108000	WASHER		1	*		
039-1	941201-0	Rondelle plate 8	O	1			
040	6028501501	SPACER		1			
041	6937500000	WHEEL		1			
042	0031108000	WASHER		1	*		
042-1	941201-0	Rondelle plate 8	O	1			
043	6028501101	DEFLECTOR		1			
044	0200059970	WASHER		1			
045	0043105140	PAN HEAD SCREW M5X14		1			
046	0119059720	SOCKET HEAD BOLT M5X20		2	*		
046-1	266698-5	Boulon à tête cylindrique à six pa ns creux M5X20	O	2			
047	6195006060	TAPPING SCREW M4X20		4	*		
047-1	266584-0	Vis taraudeuse à tête cylindrique large 4X20	O	4			
048	6215030060	WIRE SET		1	*		
048		INC. 49			*		
048-1	638786-2	Cablage	O	1			
048-1		INC. 49					
049	6215030110	CONTROL CABLE		1	*		
049-1	168674-4	Câble de commande	O	1			
050	6195006030	LEVER		1	*		
050-1	451933-6	Levier long	O	1			
051	6195006050	SPRING		1	*		
051-1	233568-3	Ressort de torsion	O	1			
052	6215023060	LEVER		1	*		
052-1	451934-4	Levier d'arrêt	O	1			

053	6415011160	NUT		2	*		
053-1	931203-4	Écrou hexagonal M5	O	2			
054	6195006150	TOP		1	*		
054-1	451936-0	Haut	O	1			
055	5253500300	ENTRETOISE		1	*		
055-1	424450-9	Joint d’entretoise	O	1			
056	0140059500	SCREW M5X25		2	*		
056-1	266700-4	Vis à tête cylindrique M5X25	O	2			
057	6165500201	WIRE		1	*		
057-1	638784-6	Fil métallique	O	1			
058	5423006000	INSULATOR COMPLETE		1	*		
058-1	140995-6	Isolant complet	O	1			
059	5233503902	JOINT		2	*		
059-1	424448-6	Joint d'isolant	O	2			
060	5233505201	JOINT DU CARBURATEUR		1	*		
060-1	346490-6	Isolant carburateur	O	1			
061	0119059730	SOCKET HEAD BOLT M5X20		2	*		
061-1	266814-9	Boulon à tête cylindrique à six pa ns creux M5X20	O	2			
062	5255503300	CARTER DE CYLINDRE		1	*		
062-1	452918-5	Couvercle de cylindre	O	1			
063	5197500100	COUVERCLE CAPUCHON DE BOU GIE		1	*		
063-1	424445-2	Couvercle capuchon de bougie	O	1			
064	0140059350	SCREW ASS'Y M5X18(W,SW)		4	*		
064-1	266699-3	Vis à tête cylindrique M5X18	O	4			
065	0650149721	BOUGIE D'ALLUMAGE		1	*		
065-1	168662-1	Bougie d’allumage (BMR7A)	O	1			
066	5231501804	CYLINDRE		1	*		
066-1	318762-9	Cylindre	O	1			
067	6279505700	TRADE MARK LABEL "MAKITA"		1			
068	0150059790	TAPPING SCREW 5X14		1	*		
068-1	266702-0	Vis taraudeuse à tête bombée 5X 14	O	1			
069	0655009870	COSSE DE BOUGIE		1	*		
069-1	424337-5	Capuchon de bougie	O	1			
070	0654009931	RESSORT DE CAPUCHON DE BOU GIE		1	*		
070-1	324891-8	Ressort de bouchon de bougie	O	1			
071	0851069920	TUBE		1	*		
071-1	412102-4	Tube	O	1			
072	5237503202	JOINT		1	*		
072-1	424449-4	Rondelle isolante	O	1			
073	0043704200	SCREW ASS'Y M4X20		2			
074	5257027011	BOBINE D'ALLUMAGE		1	*		
074-1	168671-0	Rouleau	O	1			
075	0119059600	SOCKET HEAD BOLT M5X45		2	*		
075-1	266697-7	Boulon à tête cylindrique à six pa ns creux M5X45	O	2			
076	5253073000	ECHAPPEMENT		1	*		
076		INC. 77			*		
076-1	168665-5	Silencieux d'échappement	O	1			
076-1		INC. 77					

077	5253033010	PARE ETINCELLES		1	*		
077-1	352016-4	Tamis contre etincelles	O	1			
078	5253503100	JOINT		1	*		
078-1	168666-3	Joint silencieux	O	1			
079	5235504700	VIS		1	*		
079-1	266703-8	Boulon à tête hexagonale M6X14	O	1			
080	5255011000	LANCEUR CPL		1	*		
080		INC. 81-87			*		
080-1	126010-0	Dispositif de demarrage cpl	O	1			
080-1		INC. 81-87					
081	5235025001	POULIE		1	*		
081-1	168664-7	Poulie	O	1			
082	5425003010	SET SCREW		1	*		
082-1	266580-8	Vis taraudeuse à tête bombée 5X 10	O	1			
083	5235024012	DEVIDOIR		1	*		
083-1	452915-1	Dévidoir	O	1			
084	5235024032	RESSORT		1	*		
084-1	232269-0	Ressort spiral	O	1			
085	5225004020	HANDLE		1	*		
085-1	424319-7	Poignee de lanceur	O	1			
086	5255001040	AMORTISSEUR HT2149D/HT255 6D		1	*		
086-1	424359-5	Amortisseur	O	1			
087	5255016020	CABLE DE DEMARRAGE		1	*		
087-1	444024-0	Cable de demarrage	O	1			
088	6029503900	MODEL LABEL		1			
089	5231502304	JOINT DE CYLINDRE		1	*		
089-1	442171-1	Joint du cylindre	O	1			
090	5242500701	SEGMENT		1	*		
090-1	257979-8	Segment de piston	O	1			
091	5252500800	PISTON		1	*		
091-1	318766-1	Piston	O	1			
092	5232502600	AXE		1	*		
092-1	257781-9	Axe de piston	O	1			
093	0565089970	CLIP		2	*		
093-1	233976-8	Pince	O	2			
094	5252016000	CARTER D'AXE		1	*		
094		INC. 95			*		
094-1	5252016001	CRANKSHAFT COMPLETE	O	1	*		
094-1		INC. 95			*		
094-2	140990-6	Vilebrequin complet	O	1	*		
094-2		INC. 95			*		
094-3	144614-6	Vilebrequin complet	S	1			
094-3		INC. 95					
095	0105064970	Goujon		1	*		
095-1	266696-9	Tige filetée M6X30	O	1	*		
096	5231011001	CARTER D'ENGRENAGE		1			
096		INC. 97-100					
097	0440129970	JOINT		2	*		
097-1	213628-7	Joint huile	O	2			
098	5231502202	JOINT		1	*		

NHP Motoculture
Cultivez votre univers

098-1	424447-8	Joint carter moteur	O	1			
099	0600129850	ROULEMENT A BILLES		2	*		
099-1	210113-1	Roulement à billes 6001	O	2			
100	0140059520	SCREW M5X25		3	*		
100-1	266701-2	Vis à tête cylindrique M5X25	O	3	*		
100-2	922241-7	Boulon à tête cylindrique à six pans creux M5X25 W	O	3			
101	5237034014	ROUE POLAIRE		1	*		
101-1	318765-3	Volant	O	1			
102	6162010000	CLUTCH		1			
103	6022002000	CLUTCH DRUM COMPLETE		1			
104	6251047002	CLUTCH CASE COMPLETE		1	*		
104-1	6251047003	CLUTCH CASE COMPLETE	O	1	*		
104-2	140997-2	Carter d'embrayage cpl	O	1			
105	0566059980	FIXATION		1	*		
105-1	345963-6	Dispositif de serrage	O	1			
106	0140059360	SCREW & WASHER ASS'Y		3	*		
106-1	266788-4	Vis à tête cylindrique M5X20 WR	O	3			
107	0031512000	OUTER SNAP RING		1	*		
107-1	961052-5	Circlip exterieur S-12	O	1			
108	6251506604	PIPE DAMPER 1		1	*		
108-1	424451-7	Element d'amortissement 1	O	1			
109	0119059950	SOCKET HEAD BOLT M5X18		2	*		
109-1	266844-0	Boulon à tête cylindrique à six pans creux M5X18 W	O	2			
110	6251509501	PIPE BRACKET (1)		1	*		
110-1	318767-9	Collier d'attache 1	O	1			
111	6251509600	PIPE BRACKET (2)		1	*		
111-1	318768-7	Collier d'attache 2	O	1			
112	6251506703	PIPE DAMPER 2		1	*		
112-1	424452-5	Element d'amortissement 2	O	1			
113	5256059000	BOUCHON RESERVOIR CPL HT2 149D		1	*		
113		INC. 114-115			*		
113-1	168668-9	Bouchon du réservoir de carburant complet	O	1			
113-1		INC. 114-115					
114	5256058000	BOUCHON DU RESERVOIR		1	*		
114-1	452920-8	Bouchon du réservoir de carburant	O	1			
115	5256067000	BRIDE DU BOUCHON		1	*		
115-1	140436-2	Bride du bouchon complet	O	1			
116	5256501801	RESERVOIR D'ESSENCE		1	*		
116-1	452921-6	Reservoir	O	1			
117	0851179961	TUBE		1	*		
117-1	162328-5	Tube	O	1			
118	0561059990	BARRETTE		1	*		
118-1	345920-4	Collier de serrage	O	1			
119	5236503900	FILTRE		1	*		
119-1	163447-0	Filtre à essence	O	1	*		
119-2	163447-0	Filtre à essence	O	1			
120	5036500200	PLAQUE		1	*		
120-1	424102-2	Plaque	O	1			

121	5036500300	PLAQUE		1	*		
121-1	424103-0	Plaque	O	1			
122	5216500200	AMORTISSEUR		2	*		
122-1	424446-0	Amortisseur	O	2			
123	5256086000	CARBURATEUR		1	*		
123		INC. 124-136,138-143			*		
123-1	168669-7	Carburateur	O	1			
123-1		INC. 124-136,138-143					
124	5216008010	Régler la vis		1	*		
124-1	266795-7	Régler la vis	O	1			
125	5316005450	ECROU DE REGLAGE		1	*		
125-1	264065-8	Écrou de réglage du câble M6	O	1			
126	5236052020	APPLIQUE		1	*		
126-1	346491-4	Applique	O	1			
127	5246001240	VIS DE COLLIER		2	*		
127-1	266704-6	Vis à tête cylindrique M3X10	O	2			
128	5236018040	VIS DE REGLAGE		1	*		
128-1	325922-6	Pivot	O	1			
129	5426005030	WASHER		1	*		
129-1	413140-9	Rondelle	O	1			
130	5316005120	O'RING		1	*		
130-1	257964-1	Bague de retenue (EXT) E3	O	1			
131	5236018020	ANNEAU		1	*		
131-1	424444-4	Anneau de garniture	O	1			
132	5246001010	O'RING		1	*		
132-1	213538-8	Joint torique 2	O	1			
133	5256013010	GICLEUR		1	*		
133-1	326086-9	Jet	O	1	*		
133-2	WJ00112245	JET	O	1			
134	5246001030	JOINT DE POMPE		1	*		
134-1	442172-9	Joint de pompe	O	1			
135	5246001040	DIAPHRAGME		1	*		
135-1	168575-6	Membrane de pompe	O	1	*		
135-2	WJ00009599	PUMP DIAPHRAGM	O	1			
136	5236046130	CORPS DE POMPE CPL		1	*		
136		INC. 137			*		
136-1	140989-1	Ensemble du corps de pompe	O	1			
136-1		INC. 137					
137	5016004010	FILTRE INTERIEUR		1	*		
137-1	352010-6	Écran d’entrée	O	1	*		
137-2	WJ00014070	INLET SCREEN	O	1			
138	5236046040	DIAPHRAGME		1	*		
138-1	442154-1	Membrane de commande jeu	O	1			
139	5926008010	METERING DIAPHRAGM ASS'Y		1	*		
139-1	168574-8	Diaphragme de dosage	O	1	*		
139-2	WJ00963279	SCREW	O	1	*		
139-3	WJ00095586	DIAPHRAGM ASS'Y	X	1			
140	5236046060	PLAQUE DE PURGER AIR		1	*		
140-1	140988-3	Ensemble du corps de purge d’air	O	1			
141	5246001150	POMPE PRIMAIRE		1	*		
141-1	424314-7	Pompe d’amorçage	O	1			

NHP Motoculture
Cultivez votre univers

142	5236046050	CARTER DE POMPE PRIMAIRE		1	*		
142-1	346270-0	Couvercle de pompe primaire	O	1			
143	5236046010	VIS DE CARTER DE POMPE		4	*		
143-1	266582-4	Vis taraudeuse à tête cylindrique large 3X24	O	4			
144	5253021000	PLAQUE FILTRE A AIR		1	*		
144-1	140993-0	Plaque filtre a air	O	1	*		
144-2	140993-0	Plaque filtre a air	O	1			
145	5013502400	PLAQUE		1	*		
145-1	346489-1	Plaque du filtre à air	O	1			
146	0043105600	PAN HEAD SCREW M5X60		2	*		
146-1	266695-1	Vis à tête cylindrique M5X60	O	2			
147	5233504700	FILTRE A AIR RBC320		1	*		
147-1	443167-5	Filtre à air	O	1			
148	5253502600	CARTER FILTRE A AIR		1	*		
148-1	5253502600	CARTER FILTRE A AIR	O	1	*		
148-2	452917-7	Compartiment filtre air	O	1			
149	0736259880	MARQUAGE		1	*		
149-1	892911-1	Étiquette d'exploitation	O	1			
150	0140059480	SCREW ASS'Y M5X14		1	*		
150-1	266809-2	Vis à tête cylindrique M5X14 WR	O	1			
151	0610089990	ROULEMENT A AIGUILLES	S	1			
F01	196723-7	Kit de maintenance		1			

Veuillez indiquer les pièces n ° lorsque votre commande. Date d'impression 11/24/2025

NHP Motoculture
Cultivez votre univers