Retrouvez cette piece sur nhp-motoculture.fr en cliquant sur la reference

Model No. 110SRB 110SRB SCIE MATERIAUX

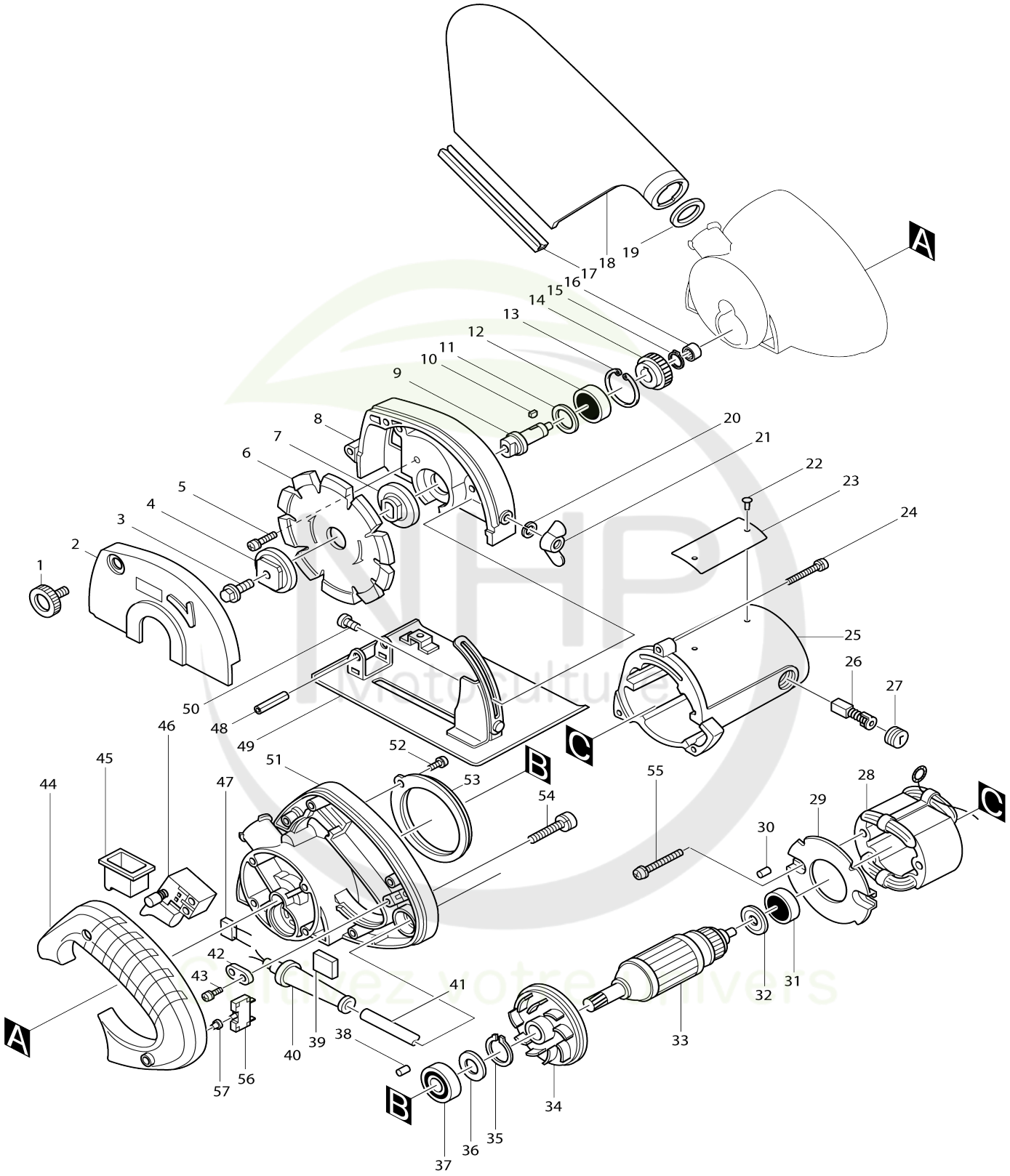

Model No.4105KB 4105KB SCIE MATERIAUX

Numéro d'article	N ° de pièces	Description	Interchangeabilité	Q'ty	Nouvelle / ancienne	Note 1	Note 2
001	251812-6	Vis avec mollet M5X10		1	*		
001-1	911206-4	Vis à tête cylindrique M5X10 W	O	1			
002	155463-6	Couvercle lame complet		1	*		
C10	817667-5	Étiquette d’avertissement		1	*		
002-1	140428-1	Couvercle lame complet	O	1			
C10	817667-5	Étiquette d’avertissement		1			
003	265226-3	Boulon à tête de flasque hexagonale M6X17		1	*		
003-1	266133-3	Boulon à tête cylindrique à six pans creux M6X20	X	1			
004	224081-2	Flasque exterieur 36		1			
005	911131-9	Vis à tête cylindrique M4X18 W		4			
006	792282-5	Disque diamant 125 (1 pc)		1	*		
006-1	724920-1	Disque diamant 125	X	1			
007	224080-4	Flasque interieur 36		1			
008	315360-0	Boîtier lame		1			
009	321383-8	Broche		1			
010	254011-9	Clavette woodr 4		1			
011	253335-0	Rondelle mince 12		1			
012-1	211129-9	Roulement à billes 6201DDW		1			
013	962151-6	Circlip int R-32		1			
014	221692-4	Pignon helicoidal 40		1			
015	961052-5	Circlip exterieur S-12		1			
016	212019-9	Roulement à aiguilles 709		1			
017	411301-5	Fermeture		1			
018	122191-8	Ensemble du sac à poussière		1	*		
D10		INC. 17,19					
018-1	123185-6	Ensemble du sac à poussière	O	1	*		
D10		INC. 17,19					
018-2	123185-6	Ensemble du sac à poussière	<	1			
D10		INC. 17,19					
019	262018-1	Bague en caoutchouc 26		1			
020	942151-2	Rondelle élastique 6		1			
021	934301-3	Écrou à oreilles M6		1			
022	953106-2	Rivet 0-5		2			
023	854596-1	Plaque signalétique 4105KB		1	*		
023-1	854596-1	Plaque signalétique 4105KB	<	1			
024	911263-2	Vis à tête cylindrique M5X40 WR		3			
025	156300-7	Logement du moteur complet		1			
C10	643603-3	Porte-charbon 6-10		2			
C20	913206-0	Vis de serrage à six pans creux (vis sans tête bout cuvette) M5X8		2			
D10		INC. 30					
026-1	181030-1	Balai en carbone CB-100 (2 pcs)		1	*		
026-2	194974-6	Jeu de balai en carbone	O	1			
027	643600-9	Bouchon du support		2			
028C_	522533-0	Ensemble pour terrain 220V		1			
C10	654019-7	Cosse à anneau 30L		2			

C20	654502-4	Manchon a sertir non isole		2			
029	411902-9	Chicane		1			
030-1	263014-2	Cheville caoutchouc 4		1			
031	211031-6	Roulement à billes 608LLB		1			
032-1	681613-2	Rondelle isolante		1			
033C1	512923-5	Assemblage armature 220V		1			
D10		INC. 31,32,34-37					
034	241636-8	Ventilateur 72		1			
035	961052-5	Circlip exterieur S-12		1			
036-1	253978-8	Rondelle 12		1			
037-1	211131-2	Roulement à billes 6001DDW		1			
038-1	263014-2	Cheville caoutchouc 4		1			
039	685700-9	Feuille-éponge		1			
040A_	682502-4	Protège-cordon 8-85		1			
041A_	665394-6	Cordon d'alimentation 1.0-2-2.5		1			
042C_	687031-2	Collier de cordon		1			
043-1	911133-5	Vis à tête cylindrique M4X18 WR		2			
044-1	155919-9	Capot poignée complet		1	*		
C10	817889-7	Étiquette d’avertissement		1	*		
044-2	142662-9	Capot poignée complet	S	1			
C10	817889-7	Étiquette d’avertissement		1			
045	421142-1	Housse étanche		1			
046F1	651236-0	Interrupteur C2M-M1T		1	*		
046F2	650210-5	Interrupteur SGE215C-3	S	1	*		
046F3	651252-2	Interrupteur SGES215C	S	1			
047A_	645200-1	Atténuateur de bruit		1			
048	951222-4	Goupille elastique 6-36		1			
049A_	168165-5	Socle		1			
050	251919-8	Boulon à tête plate M6X20		1			
051-1	157540-0	Carter d’engrenage complet		1			
D10		INC. 38					
052	911113-1	Vis à tête cylindrique M4X10 WR		1			
053	162097-8	Séparateur		1			
054	911143-2	Vis à tête cylindrique M4X22 WR		4			
055-2	911686-4	Vis à tête cylindrique M5X65 WR M		2			
056C_	652603-2	Disjoncteur 220V		1			
057	410192-1	Capot relais		1			
400	781011-1	Cle plate 22		1			
401	782209-3	Serrage 9		1	*		
401-1	783203-8	Cle btr 5		1			
402	410047-0	Support à clé 5.6		1			
900	257199-4	Anneau 20		1			
F04-1	192613-2	Jeu de coudes 32	X	1			

NHP Motoculture
Cultivez votre univers

Veuillez indiquer les pièces n ° lorsque votre commande. Date d'impression 12/06/2024