Retrouvez cette piece sur nhp-motoculture.fr en cliquant sur la reference

Model No. 1110C-1110C-TRONC.SS DISC (net)2100W

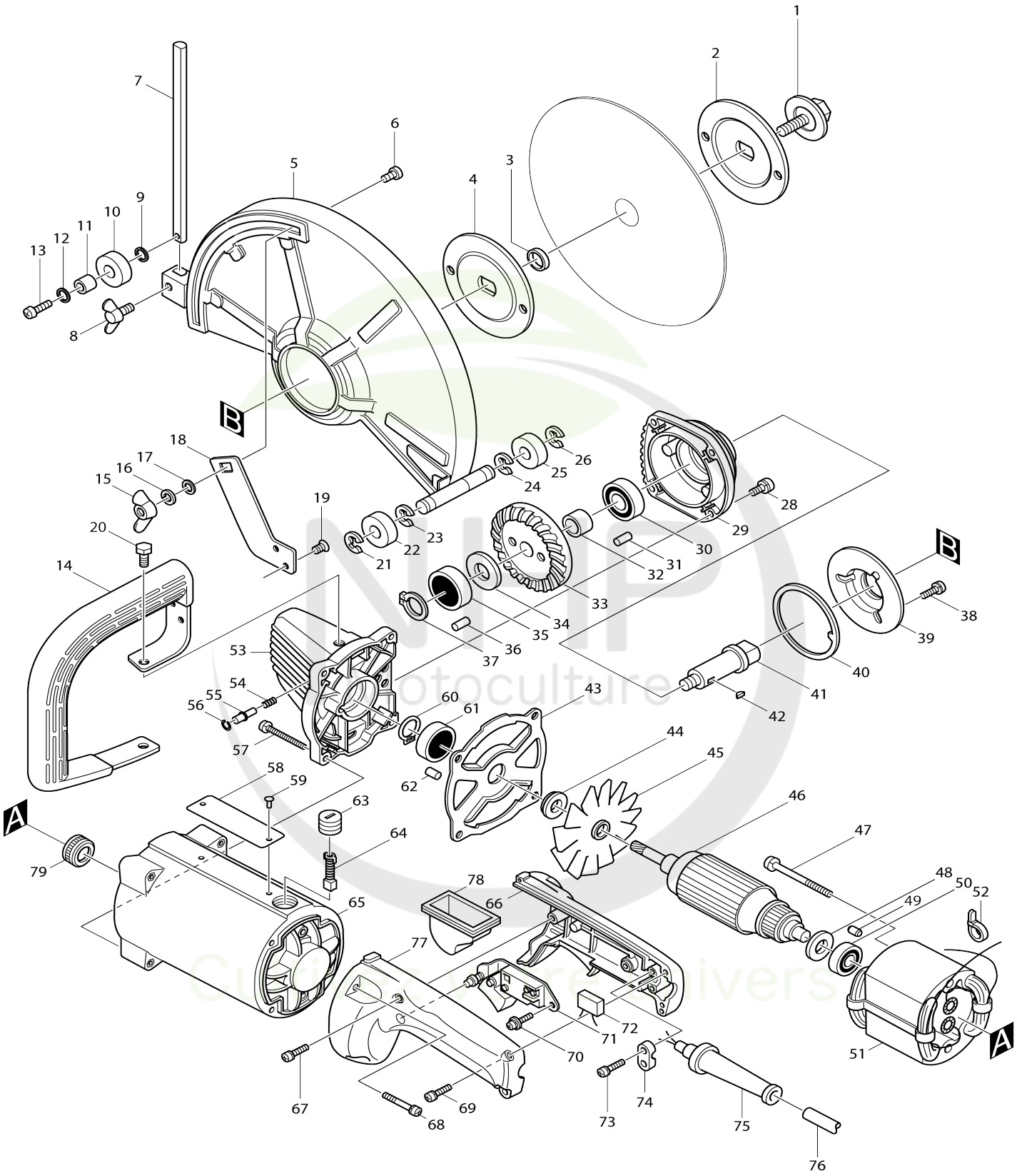

Model No.4110C 4110C TRONC.SS DISC (net)2100W

Numéro d'article	N ° de pièces	Description	Interchangeabilité	Q'ty	Nouvelle / ancienne	Note 1	Note 2
001	265265-3	Boulon à tête hexagonale M10X25		1			
002	224184-2	Flasque interieur 100		1			
003	257054-0	Anneau 20		1			
004	224184-2	Flasque interieur 100		1			
005A1	150188-7	Carter mobile de securite		1			
C10	810623-4	Étiquette d’avertissement		1			
006	251918-0	Boulon à tête plate M8X24		1			
007	256923-2	Tringle 12-210		1			
008	251859-0	Boulon à oreilles M8X12		1			
009	253143-9	Rondelle plate 12		1			
010	257091-4	Anneau 12		1			
011	257580-9	Manche 8		1			
012	253143-9	Rondelle plate 12		1			
013-1	911432-5	Vis à tête cylindrique M8X20		1			
014	273615-8	Manche		1			
015	934401-9	Écrou à oreilles M8		1			
016	942201-3	Rondelle élastique 8		1			
017	941201-0	Rondelle plate 8		1			
018	341854-9	Plaque pivot		1			
019	912202-5	Vis tete fraisee M5X8		2			
020	921422-0	Boulon à tête hexagonale M8X16		2			
021	961015-1	Circlip (EXT) E-9		1			
022	257091-4	Anneau 12		1			
023	961015-1	Circlip (EXT) E-9		1			
024	961015-1	Circlip (EXT) E-9		1			
025	257091-4	Anneau 12		1			
026	961015-1	Circlip (EXT) E-9		1			
028-2	922236-0	Boulon à tête cylindrique à six pans creux M5X22 W		4			
029	152203-3	Boîtier de roulement complet		1			
D10		INC. 31					
030	211256-2	Roulement à billes 6203LLB		1			
031	263002-9	Cheville caoutchouc 4		1			
032	257576-0	Manche 17		1			
033	221353-6	Roue conique à denture spirale 55		1			
034	253180-3	Rondelle plate 10		1			
035-1	211066-7	Roulement à billes 6200LLB		1			
036	263002-9	Cheville caoutchouc 4		1			
037	961006-2	Circlip exterieur S-10		1			
038	911206-4	Vis à tête cylindrique M5X10 W		3			
039	162107-1	Plaque de pression		1			
040	341853-1	Plaque B		1			
041	321443-6	Broche		1			
042	254001-2	Clavette woodr 4		1			
043-1	343453-3	Plaque		1			
044	321444-4	Bague de palier 15		1			

045	241317-4	Ventilateur 100		1			
046F3	514713-2	Assemblage armature 220V		1			
D10		INC. 44,45,48,50					
047-1	911938-3	Vis à tête cylindrique M5X85 WM		2			
048-4	681635-2	Rondelle isolante		1			
050-3	211088-7	Roulement à billes 6000DDW		1			
051F1	524673-0	Ensemble pour terrain 220V		1			
C10	654020-2	Cosse à anneau 36L		2			
C20	654502-4	Manchon a sertir non isole		2			
052	687010-0	Lanière		1			
053-2	157905-6	Carter d'engrenage complet		1			
054	231240-1	Ressort boudin 7		1			
055	256633-1	Goupille de bride 6		1			
056	231928-3	Jonc de retenue 8		1			
057	911261-6	Vis à tête cylindrique M5X40 W		4			
058	854730-3	Plaque signalétique 4110C		1			
059	953106-2	Rivet 0-5		2			
060	961055-9	Circlip exterieur S-15		1			
061	211206-7	Roulement à billes 6202LLB		1			
062	263005-3	Cheville caoutchouc 6		1			
063	643650-4	Bouchon du support 6.5-13.5		2	*		
063-1	643650-4	Bouchon du support 6.5-13.5	O	2			
064-1	181044-0	Balai en carbone 153		1	*		
064-2	194985-1	Jeu de balai en carbone	O	1			
065-4	156738-6	Logement du moteur complet		1	*		
065-5	159687-6	Logement du moteur complet	S	1			
C10	643660-1	Porte-charbon 6.5-13.5		2			
066B_	181442-8	Ensemble de la poignée		1	*		
D10		INC. 77					
066B1	181908-8	Ensemble de la poignée	X	1			
D10		INC. 77					
067-1	911148-2	Vis à tête cylindrique M4X25 WR		2			
068	911248-8	Vis à tête cylindrique M5X28 WR		2			
069-1	911148-2	Vis à tête cylindrique M4X25 WR		1			
070A_	911113-1	Vis à tête cylindrique M4X10 WR		2			
071C_	651131-4	Interrupteur C3D-15MS		1	*		
071C1	651142-9	Interrupteur C3D-15CS	X	1			
072A_	645200-1	Atténuateur de bruit		1			
073A_	911133-5	Vis à tête cylindrique M4X18 WR		2			
074C1	687031-2	Collier de cordon		1			
075C_	682540-6	Protège-cordon 9.3-90		1	*		
075C1	682505-8	Protège-cordon 10	O	1			
076R1	665865-3	Cordon d'alimentation 1.0-2-2.5		1			
077B_	181442-8	Ensemble de la poignée		1	*		
D10		INC. 66					
077B1	181908-8	Ensemble de la poignée	X	1			
D10		INC. 66					
078	421279-4	Couvercle de poussiere		1			
079	421417-8	Bague en caoutchouc 26		1	*		
079-1	421490-8	Bague en caoutchouc 26	S	1			
401	782210-8	Serrage 17		1			
403	182528-1	Ensemble de coffret metal		1	*		

C10	819068-3	Makita étiquette logo		1	*		
403-1	824697-9	Coffret plastique	O	1	*		
C10	819145-1	Makita étiquette logo		1	*		
C20	416401-6	Clip coffret		2	*		
403-2	824697-9	Coffret plastique	O	1			
C10	819145-1	Makita étiquette logo		1			
C20	163467-4	Clip coffret		2			
404	122263-9	Kit de base		1			
D10		INC. 405-410					
405	941201-0	Rondelle plate 8		1			
406	942201-3	Rondelle élastique 8		1			
407	924416-4	Boulon à oreilles M8X15		1			
408	941151-9	Rondelle plate 6		1			
409	942151-2	Rondelle élastique 6		1			
410	924311-8	Boulon à oreilles M6X12		1			

Veuillez indiquer les pièces n ° lorsque votre commande. Date d'impression 12/06/2024

NHP Motoculture
Cultivez votre univers