Retrouvez cette piece sur nhp-motoculture.fr en cliquant sur la reference

Model No. 111 13 TRONCONNEUSE DISC 2400W D 350

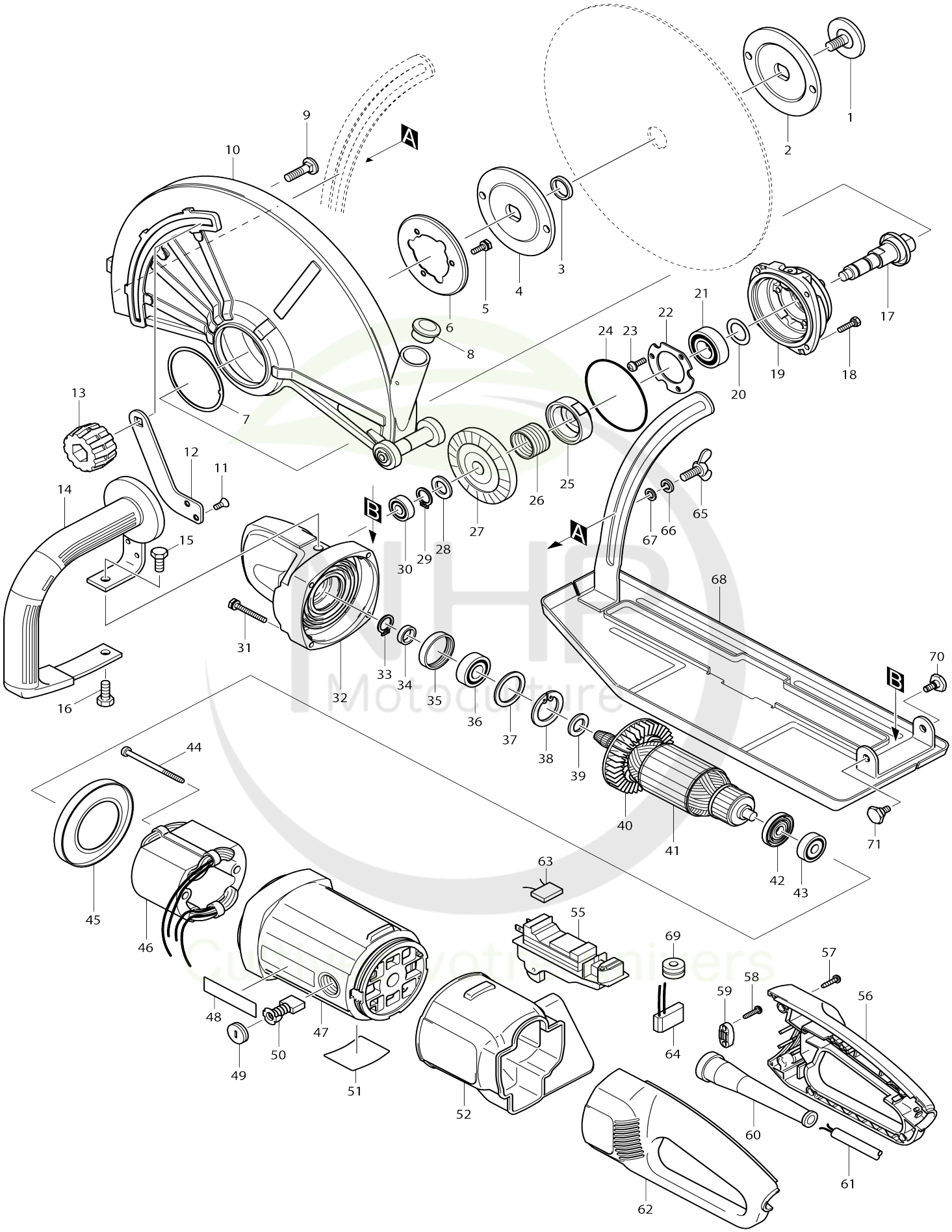

Model No.4114S TRONCONNEUSE DISC 2400W-D=350

Numéro d'article	N ° de pièces	Description	Interchangeabilité	Q'ty	Nouvelle / ancienne	Note 1	Note 2
001	265265-3	Boulon à tête hexagonale M10X25		1			
002	224184-2	Flasque interieur 100		1			
003	257054-0	Anneau 20		1			
004	224184-2	Flasque interieur 100		1			
005	925216-5	Boulon à tête hexagonale M5X14 W		3			
006	345269-2	Plaque de pression		1			
007	341853-1	Plaque B		1			
008	286268-4	Capuchon 31		1	*		
008-1	286289-6	Capuchon 32	<	1			
009	265845-5	Boulon à tête plate M8X30		1			
010	125336-7	Ensemble de couvercle de roue		1			
C10	257091-4	Anneau 12		2			
C20	961015-1	Circlip (EXT) E-9		2			
C30	817574-2	Étiquette d’avertissement		1			
011	912202-5	Vis tete fraisee M5X8		2			
012	345291-9	Plaque pivot		1			
013	252648-6	Écrou moleté M8		1			
014	273655-6	Manche		1			
015	921432-7	Boulon à tête hexagonale M8X20		1			
016	921432-7	Boulon à tête hexagonale M8X20		1			
017	153541-6	Broche complète		1			
018	265502-5	Boulon à tête hexagonale M5X20		4			
019	153539-3	Boîtier de roulement complet		1			
020	267041-1	Rondelle plate 20		1			
021	211326-7	Roulement à billes 2012DDW		1	*		
021-1	211326-7	Roulement à billes 2012DDW	O	1			
022	285708-9	Pièce de retenue de roulement 50		1			
023	911221-8	Vis à tête cylindrique M5X16 W		3			
024	213757-6	Joint torique 80		1			
025	331644-8	Manchon de verouillage		1			
026	233922-1	Ressort verrouillage 24		1			
027	227439-4	Roue conique à denture spirale 57		1			
028	267251-0	Rondelle plate 15		1			
029	961055-9	Circlip exterieur S-15		1			
030	211061-7	Roulement à billes 6000LLB		1			
031	925261-0	Boulon à tête hexagonale M5X40 W		4			
032	153542-4	Carter d’engrenage complet		1			
033	961055-9	Circlip exterieur S-15		1			
034	257053-2	Anneau 15		1			
035	262554-7	Bague en caoutchouc 36		1			
036	211228-7	Roulement à billes 6202DDW		1			
037	267250-2	Rondelle plate 30		1			
038	962157-4	Circlip int R-40		1			
039	267251-0	Rondelle plate 15		1			

040	240060-2	Ventilateur 80		1			
041	516868-9	Assemblage armature 220-240V		1			
D10		INC. 40,42,43					
042	681630-2	Rondelle isolante		1			
043	211087-9	Roulement à billes 6200DDW		1			
044	266059-9	Vis taraudeuse à tête bombée 5X 75		2			
045	416131-9	Chicane		1			
046	626129-0	Terrain		1			
047	183564-0	Ensemble du carter du moteur		1			
C10	643707-1	Porte-charbon 7-18		2			
D10		INC. 48					
048	819064-1	Makita étiquette logo		2			
049	643710-2	Bouchon du support		2			
050	191957-7	Jeu de balai en carbone		1	*		
050-1	194992-4	Jeu de balai en carbone	O	1			
051	862177-7	Plaque signalétique 4114S		1	*		
051-1	815P83-1	Plaque signalétique 4114S	X	1			
052	421831-8	Couvercle de poussiere		1			
055	651147-9	Interrupteur 1362.0102		1	*		
055-1	651178-8	Interrupteur	O	1	*		
055-2	651179-6	Interrupteur	X	1			
056	183615-9	Ensemble de la poignée		1			
C10	421833-4	Feuille-éponge		1			
D10		INC. 62					
057	266045-0	Vis taraudeuse à tête bombée 4X 20		5			
058	265995-6	Vis taraudeuse à tête bombée 4X 18		2			
059	687053-2	Collier de cordon		1			
060	682560-0	Protège-cordon 10		1			
061	695107-1	Cordon d'alimentation 1.5-2-2.5		1			
062	183615-9	Ensemble de la poignée		1			
C10	421833-4	Feuille-éponge		1			
D10		INC. 56					
063	645200-1	Atténuateur de bruit		1			
064	631553-4	Circuit demarrage progressif		1			
065	924426-1	Boulon à oreilles M8X20		1			
066	942201-3	Rondelle élastique 8		1			
067	941201-0	Rondelle plate 8		1			
068	165431-1	Socle		1			
069	688131-1	Filtre de ligne		1	*		
069-1	688131-1	Filtre de ligne	O	1			
070	265557-0	Boulon à tête hexagonale et épaulement M6		1			
071	265557-0	Boulon à tête hexagonale et épaulement M6		1			
A01	782210-8	Serrage 17		1			
F01	192613-2	Jeu de coudes 32		1			

Veuillez indiquer les pièces n ° lorsque votre commande.

Date d'impression 12/06/2024