Retrouvez cette piece sur nhp-motoculture.fr en cliquant sur la reference

Model No. GL002G 355MM CORDLESS POWER CUTTER

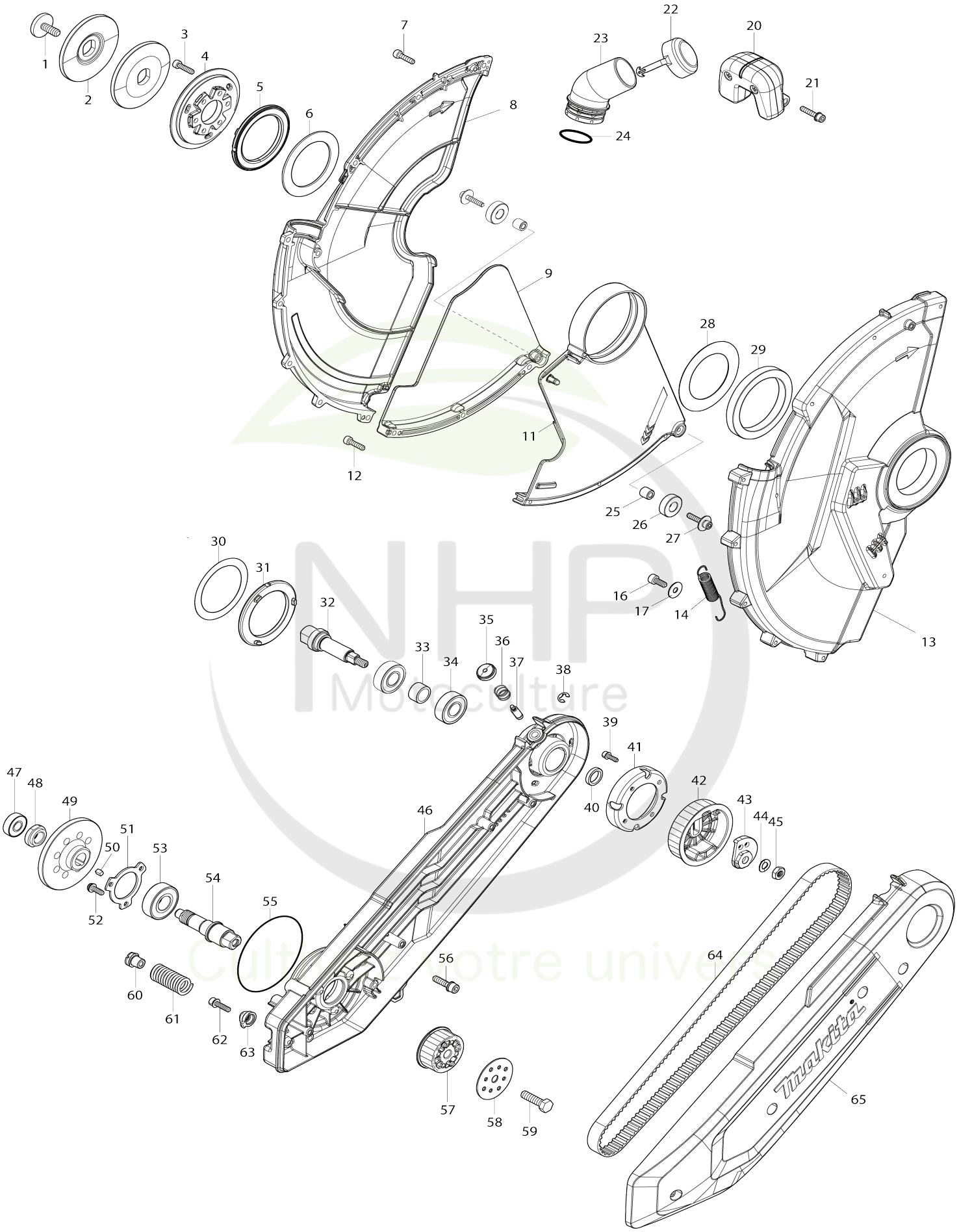

Model No.CE002G 355MM CORDLESS POWER CUTTER

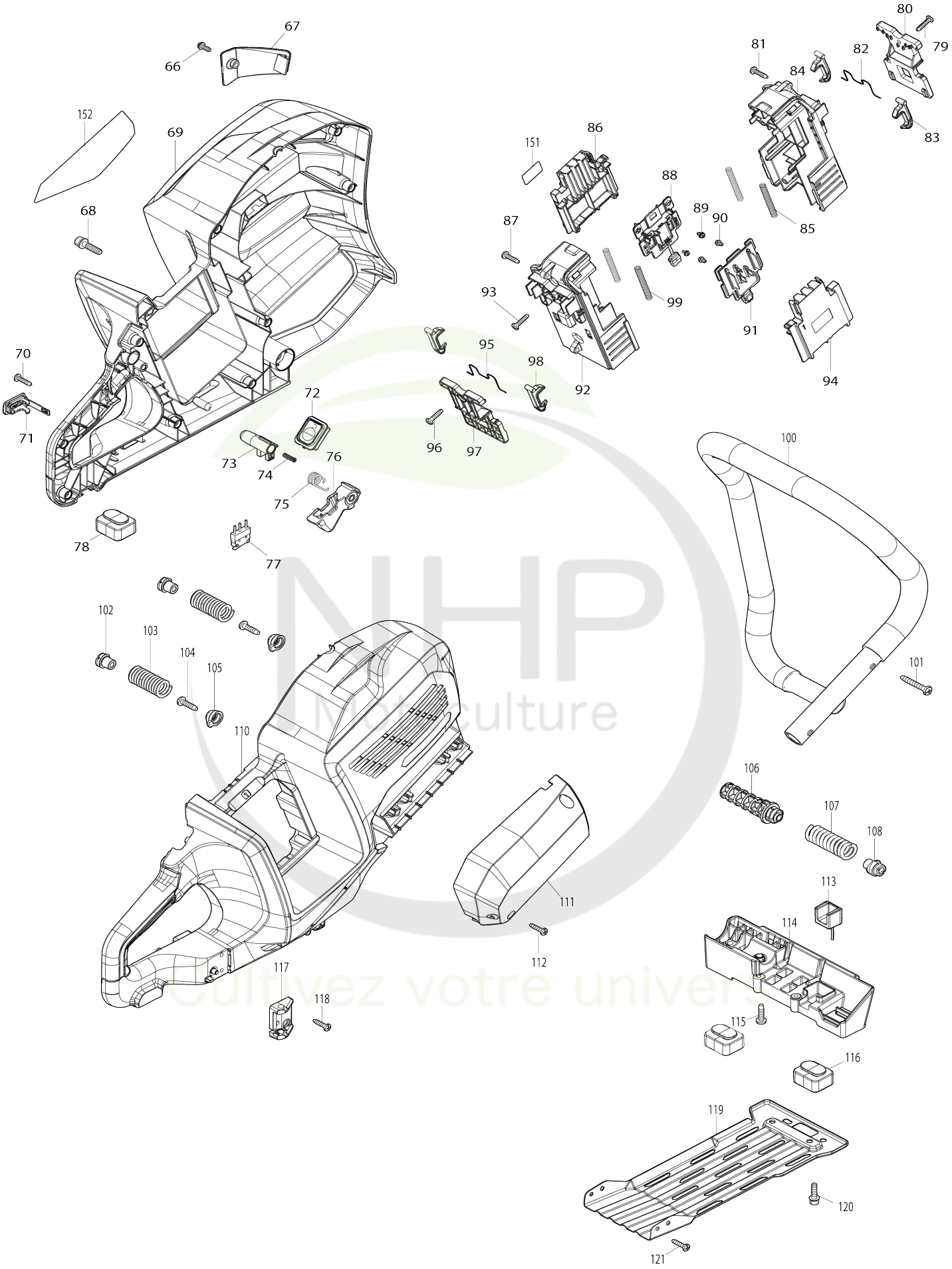

Model No.CE002G 355MM CORDLESS POWER CUTTER

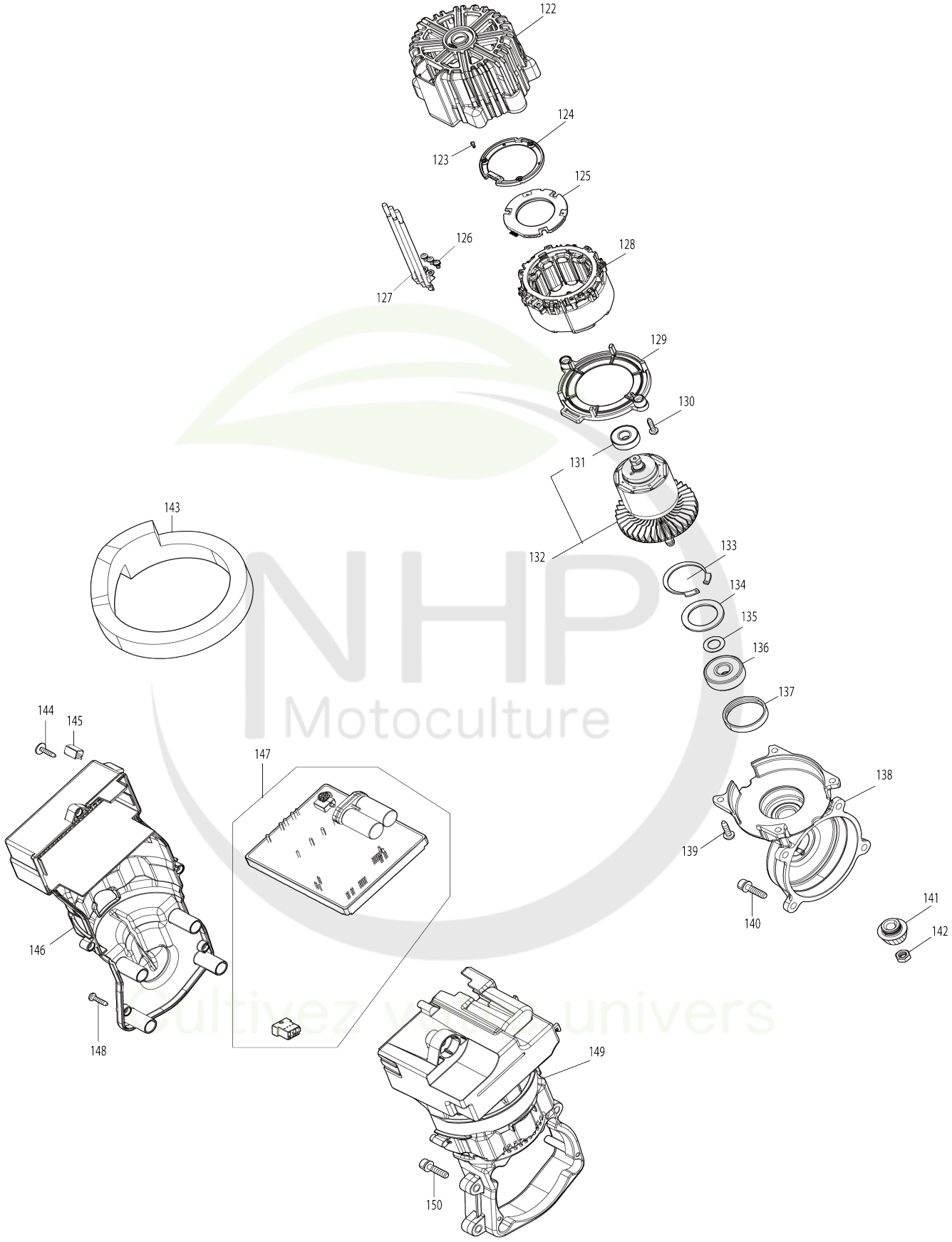

Model No.CE002G 355MM CORDLESS POWER CUTTER

Numéro d'article	N ° de pièces	Description	Interchangeabilité	Q'ty	Nouvelle / ancienne	Note 1	Note 2
001	266976-3	Boulon à tête hexagonale M8X25		1			
002	224632-1	Flasque 80		2			
003	922232-8	Boulon à tête cylindrique à six pans creux M5X20		6			
004	312D66-5	Support		1			
005	422822-2	Bague en caoutchouc 56		1			
006	253574-2	Rondelle plate 56		1			
007	922232-8	Boulon à tête cylindrique à six pans creux M5X20		9			
008	137006-6	Ensemble du couvercle de meule L		1			
C10	263002-9	Cheville caoutchouc 4		1			
C20	8064C1-9	Étiquette d'avertissement		1			
009	312D70-4	Carter de protection inférieur L		1			
011	141N02-2	Protection inférieure R complète		1			
012	922232-8	Boulon à tête cylindrique à six pans creux M5X20		3			
013	137005-8	Ensemble du couvercle de meule R		1			
C10	263002-9	Cheville caoutchouc 4		1			
014	232798-3	Ressort du carter 11		1			
016	922212-4	Boulon à tête cylindrique à six pans creux M5X12		1			
017	253424-1	Rondelle plate 6		1	*		
017-1	253047-5	Rondelle plate 6	O	1			
020	136853-2	Ensemble de la poignée de couvercle de meule		1			
C10	266326-2	Vis taraudeuse à tête bombée 4X18		2			
021	922243-3	Boulon à tête cylindrique à six pans creux M5X25 WR		2			
022	421362-7	Capuchon		1			
023	416741-2	Coude		1			
024	213888-1	Joint torique 30		1			
025	257896-2	Manche 5.4		2			
026	327B11-5	Rouleau 25		2			
027	265A89-3	Boulon à tête cylindrique à six pans creux M5X25 WR		2			
028	413P09-3	Plaque appuie roulement		1			
029	257A13-0	Anneau 65		1			
030	424792-1	Disque de glissement		1			
031	422822-2	Bague en caoutchouc 56		1			
032	327B10-7	Broche		1			
033	257895-4	Manche 15		1			
034	211238-4	Roulement à billes 6202LLU		2			
035	451485-7	Chapeau de tige		1	*		
035-1	137186-8	Ensemble du bouchon de tige	S	1			
036	233089-5	Ressort boudin 12		1			
037	256947-8	Axe épaulé 7		1	*		
038	961012-7	Bague de retenue (EXT) E-6		1			

NHP Motoculture
Cultivez votre univers

039	922123-3	Boulon à tête cylindrique à six pa ns creux M4X14 WR		2			
040	257868-7	Anneau 15		1			
041	347915-3	Plaque inférieure de poulie		1			
042	222201-2	Poulie 17-70.5		1			
043	313415-5	Excentrique		1			
044	267822-3	Rondelle élastique 8		1			
045	264053-5	Écrou hexagonal M8X1		1			
046	312D67-3	Dispositif de coupe		1			
047	211062-5	Roulement à billes 6000ZZ		1			
048	252429-8	Écrou circulaire M15-23		1			
049	227922-1	Roue conique à denture spirale 5 3		1			
050	254201-4	Clavette carree 4		1			
051	285049-3	Pièce de retenue de roulement 3 3-59		1			
052	265074-0	Vis à tête cylindrique M5X16		3			
053	211278-2	Roulement à billes 6203DDW		1			
054	327B09-2	Arbre-pignon		1			
055	213806-9	Joint torique 90		1			
056	922343-9	Boulon à tête cylindrique à six pa ns creux M6X25 WR		1			
057	222203-8	Poulie 17-45.0		1			
058	347A86-2	Plaque de poulie 50		1			
059	265D39-6	Boulon à tête hexagonale M8X30		1			
060	312C34-2	Support de ressort B		1			
061	232729-2	Ressort boudin 13		1			
062	922233-6	Boulon à tête cylindrique à six pa ns creux M5X20 WR		1			
063	312C33-4	Support de ressort A		1			
064	225107-3	Courroie 15-880		1			
065	141N00-6	Couvercle de courroie cpl.		1			
C10	265B09-3	Boulon à tête cylindrique à six pa ns creux M5X30 WR		4			
066	911118-1	Vis à tête cylindrique M4X12 WR		1			
067	413C66-3	Lentille		1			
068	922343-9	Boulon à tête cylindrique à six pa ns creux M6X25 WR		1			
069	183Y26-8	Ensemble de la poignée		1			
C10	8040V4-6	Étiquette du logo XGT		1			
069		INC. 110					
070	266326-2	Vis taraudeuse à tête bombée 4X 18		9			
071	140F99-0	Capuchon complet		1			
C10	213A05-9	Joint torique 16		1			
072	141G39-7	Circuit d'interrupteur cpl		1			
073	413C73-6	Bouton de déverrouillage		1			
074	232444-8	Ressort boudin 4		1			
075	232732-3	Ressort de torsion 10		1			
076	413C72-8	Gâchette allongée		1			
077	632T61-8	Unité d'interrupteur		1			
078	422823-0	Pied		1			
079	266326-2	Vis taraudeuse à tête bombée 4X 18		1			

080	413C77-8	Couvercle de verrouillage		1			
081	266326-2	Vis taraudeuse à tête bombée 4X 18		2			
082	232731-5	Ressort de levier		1			
083	413C76-0	Verrou d’adaptateur de batterie		2			
084	183U87-4	Ensemble de la boîte à bornes		1			
C10	263005-3	Cheville caoutchouc 6		4			
084		INC. 92					
085	232730-7	Ressort boudin 5		2			
086	413C74-4	Adaptateur batterie L		1			
087	266326-2	Vis taraudeuse à tête bombée 4X 18		2			
088	632T08-2	Unité de borne		1	*		
088-1	632W79-7	Unité de borne	<	1			
089	652031-1	Vis à tête cylindrique M3X6		2			
090	652031-1	Vis à tête cylindrique M3X6		2			
091	632T08-2	Unité de borne		1	*		
091-1	632W79-7	Unité de borne	<	1			
092	183U87-4	Ensemble de la boîte à bornes		1			
C10	263005-3	Cheville caoutchouc 6		4			
092		INC. 84					
093	266326-2	Vis taraudeuse à tête bombée 4X 18		2			
094	413C75-2	Adaptateur batterie R		1			
095	232731-5	Ressort de levier		1			
096	266326-2	Vis taraudeuse à tête bombée 4X 18		1			
097	413C77-8	Couvercle de verrouillage		1			
098	413C76-0	Verrou d’adaptateur de batterie		2			
099	232730-7	Ressort boudin 5		2			
100	327928-0	Poignee frontal 26		1	*		
100-1	327C20-0	Poignee frontal 26	<	1			
101	266373-3	Vis taraudeuse à tête bombée 5X 35		2			
102	312C34-2	Support de ressort B		2			
103	232729-2	Ressort boudin 13		2			
104	266021-4	Vis taraudeuse à tête bombée 5X 20		2			
105	312C33-4	Support de ressort A		2			
106	413C71-0	Support de ressort D		1			
107	232728-4	Ressort boudin 12		1			
108	312C35-0	Support de ressort C		1			
110	183Y26-8	Ensemble de la poignée		1			
C10	8040V4-6	Étiquette du logo XGT		1			
110		INC. 69					
111	136926-1	Ensemble de couvercle de tuyau		1			
C10	263005-3	Cheville caoutchouc 6		2			
112	266326-2	Vis taraudeuse à tête bombée 4X 18		2			
113	424788-2	Amortisseur		1			
114	312C32-6	Appui pour socle		1			
115	266021-4	Vis taraudeuse à tête bombée 5X 20		2			
116	422823-0	Pied		2			

NHP Motoculture
Activez votre univers

117	413N25-3	Support de cable		1			
118	266326-2	Vis taraudeuse à tête bombée 4X 18		2			
119	347916-1	Protection inférieure		1			
120	922233-6	Boulon à tête cylindrique à six pa ns creux M5X20 WR		2			
121	266326-2	Vis taraudeuse à tête bombée 4X 18		2			
122	413C70-2	Carter moteur		1			
123	266490-9	Vis taraudeuse à tête cylindrique large 2X6		3			
124	687B69-9	Barre d'arret		1			
125	620E26-2	Contrôleur B		1			
126	652031-1	Vis à tête cylindrique M3X6		3			
127	632T19-7	Unité responsable		1	*		
127-1	632T58-7	Unité responsable	<	1			
128	629A92-2	Redresseur		1			
129	459144-7	Chicane		1			
130	266326-2	Vis taraudeuse à tête bombée 4X 18		2			
131	210059-1	Roulement à billes 6000DDW		1			
132	519717-9	Induit complet		1	*		
132		INC. 131			*		
132-1	519717-9	Induit complet	O	1			
132-1		INC. 131					
133	962211-4	Joint de retenue R-42		1			
134	253545-9	Rondelle plate 28		1			
135	267212-0	Rondelle plate 12		1			
136	211132-0	Roulement à billes 6301DDW		1			
137	262085-6	Bague en caoutchouc 38		1			
138	141G44-4	Carter d'engrenage complet		1			
C10	263002-9	Cheville caoutchouc 4		1			
139	266021-4	Vis taraudeuse à tête bombée 5X 20		4			
140	922343-9	Boulon à tête cylindrique à six pa ns creux M6X25 WR		4			
141	227921-3	Roue conique à denture spirale 1 5		1			
142	252178-7	Écrou hexagonal M8-12		1			
143	422821-4	Feuille-éponge		1			
144	265620-9	Vis taraudeuse de flasque 4X18		1			
145	620H50-3	Circuit led		1			
146	183U88-2	Ensemble couvercle logement m oteur		1			
146		INC. 149					
147	620K97-5	Contrôleur		1			
148	266326-2	Vis taraudeuse à tête bombée 4X 18		5			
149	183U88-2	Ensemble couvercle logement m oteur		1			
149		INC. 146					
150	922343-9	Boulon à tête cylindrique à six pa ns creux M6X25 WR		5			
151	8585M0-3	Numéro de série. étiquette CE00 2G		1			
152	8585L3-0	Plaque signalétique CE002G		1			

NHP Motoculture
Cultivez votre univers

A01	191W53-9	Bague de reduction		1			
A02	413N26-1	Collier de serrage 40		1			
A03	413P08-5	Collier de serrage 46		1			
A04	782037-6	Serrage 13-19		1			
A05	D-56998	LASER DIAMOND WHEEL SEGMENTED		1			
A06	198900-7	Cle bluetooth		1	*		
A06-1	198900-7	Cle bluetooth	O	1	*		
A06-2	198900-7	Cle bluetooth	<	1			

Veuillez indiquer les pièces n ° lorsque votre commande. Date d'impression 12/09/2025

NHP Motoculture
Cultivez votre univers