Retrouvez cette piece sur nhp-motoculture.fr en cliquant sur la reference

VUES ECLATEES

MODELE. DPC6400

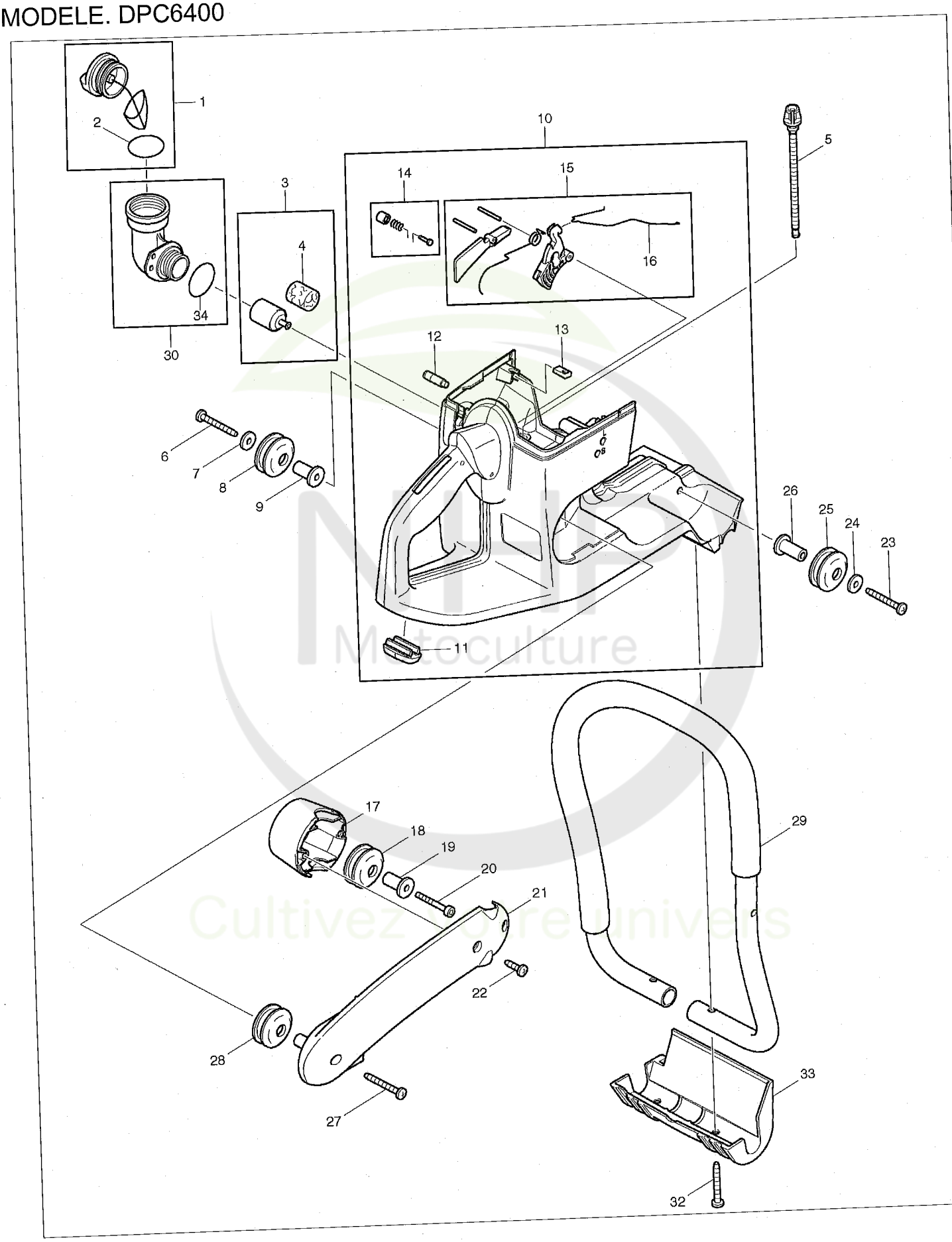

VUES ECLATEES

MODELE. DPC6400

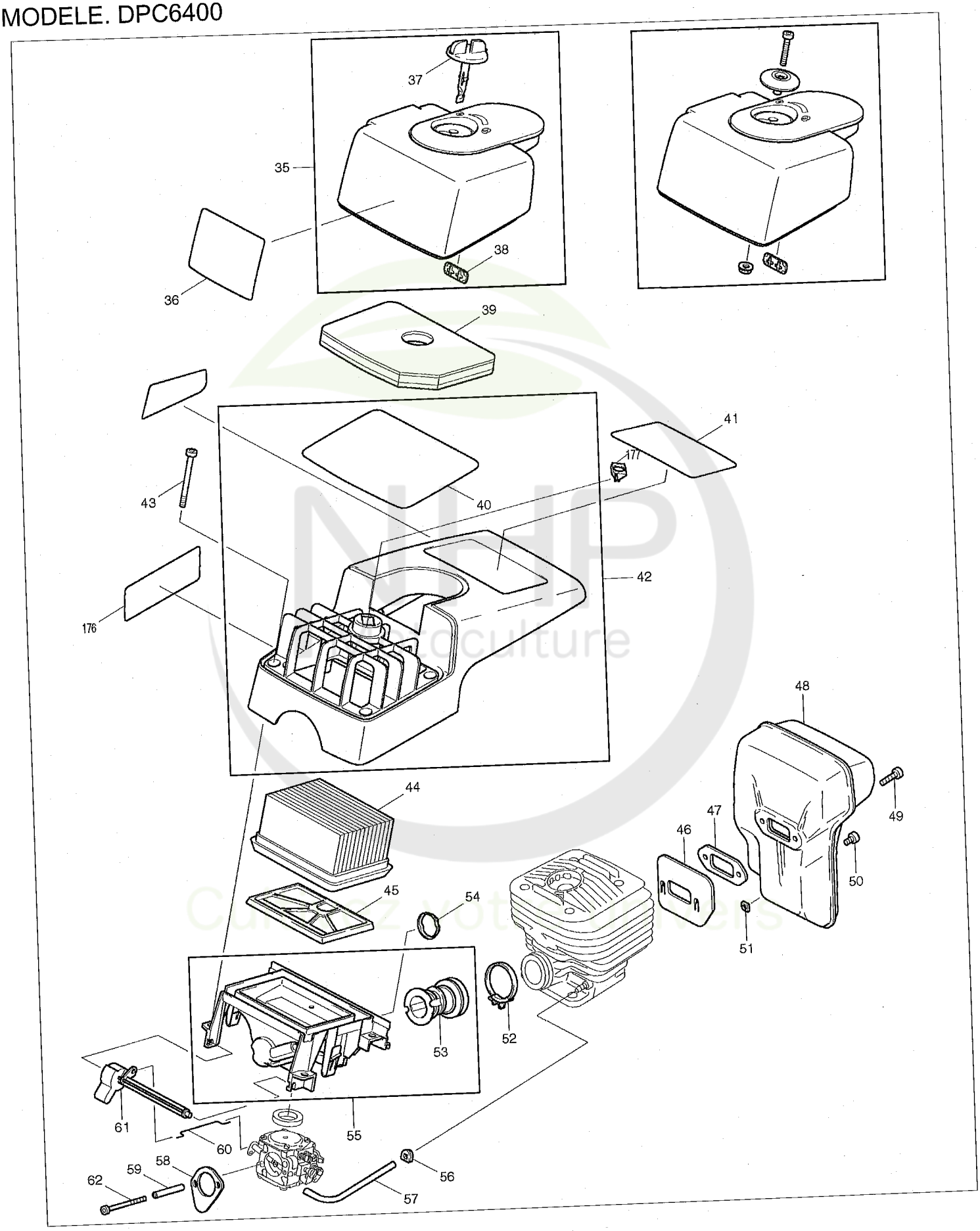

VUES ECLATEES

MODELE. DPC6400

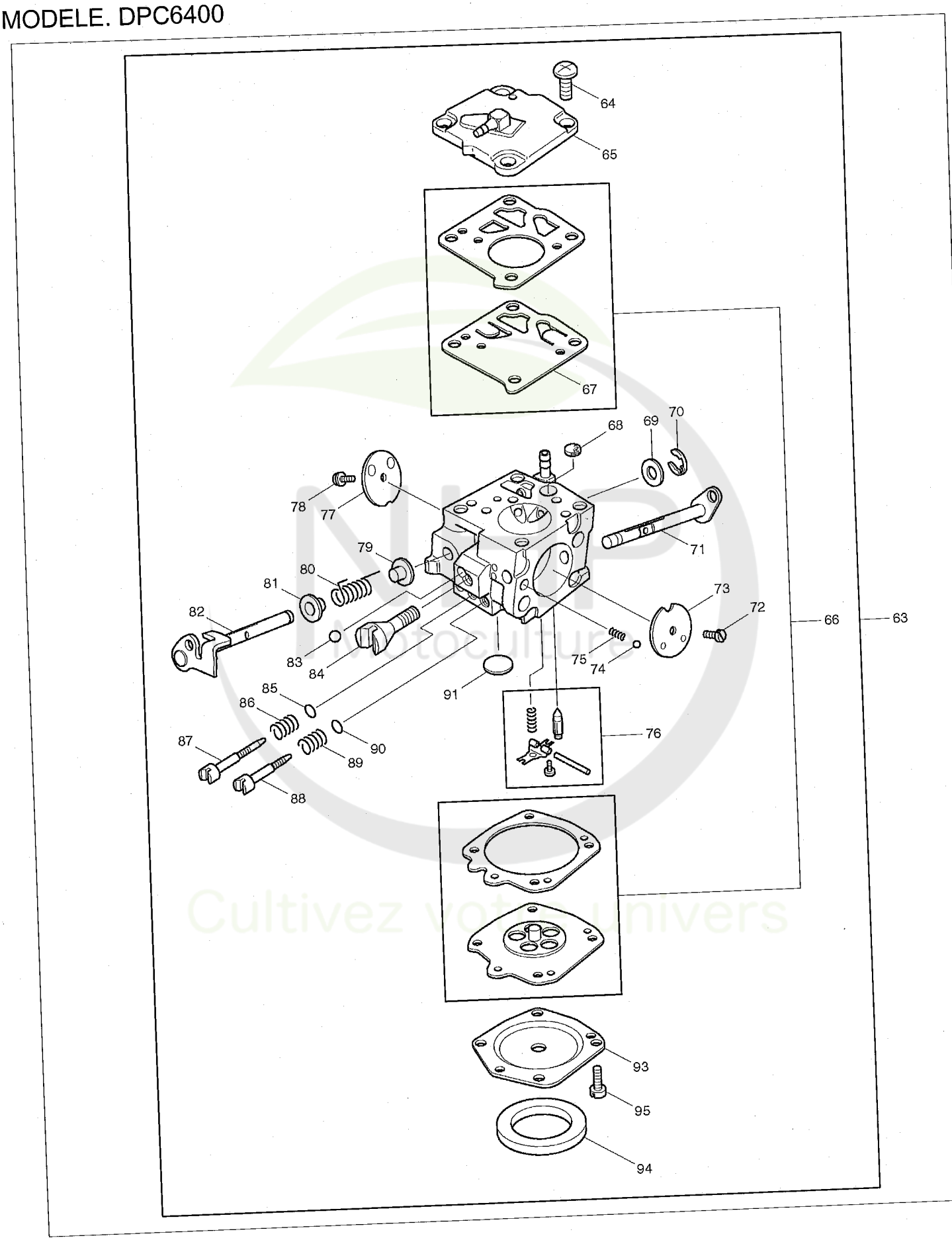

VUES ECLATEES

MODELE. DPC6400

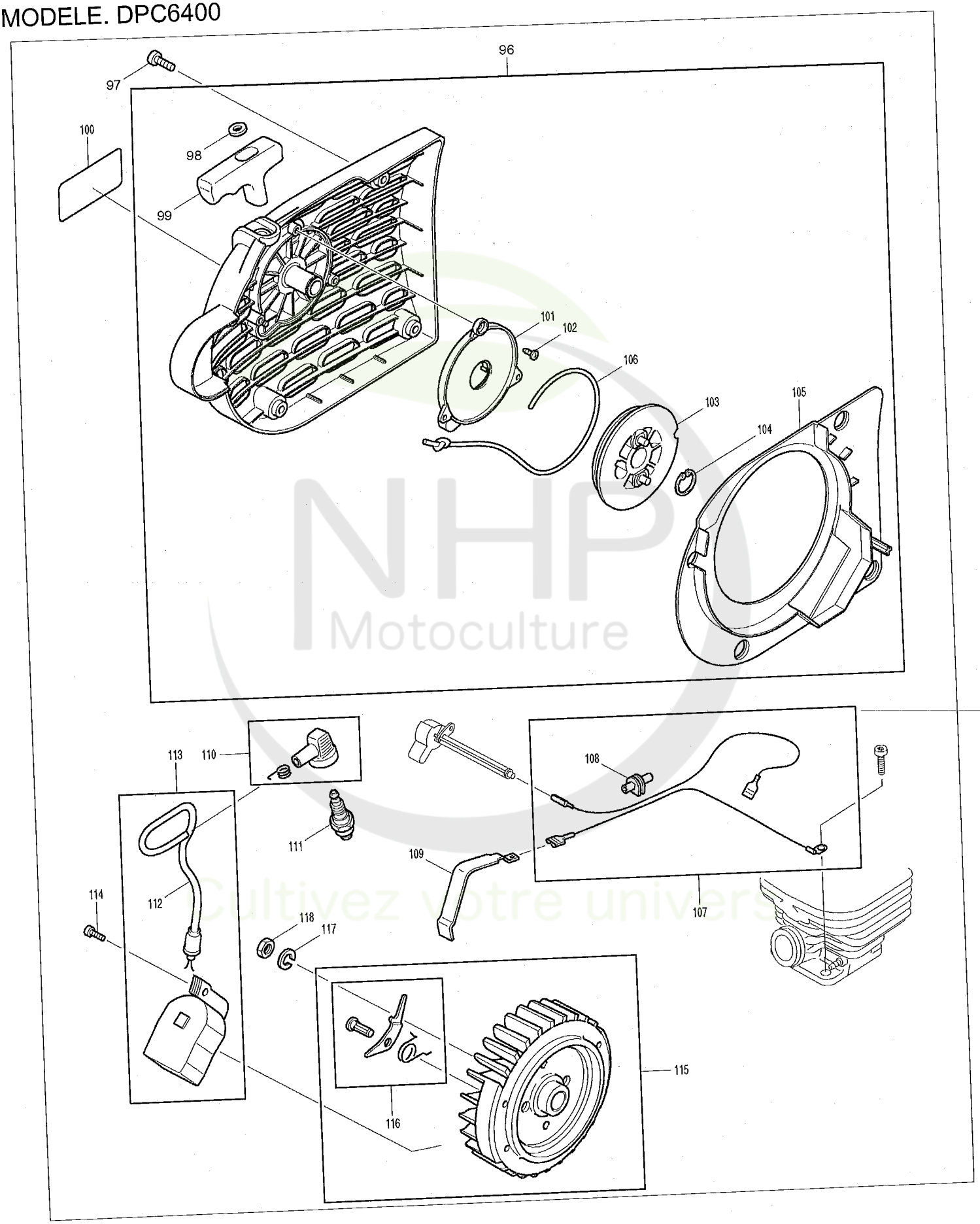

NHP Motoculture
Cultivez votre univers

VUES ECLATEES

MODELE. DPC6400

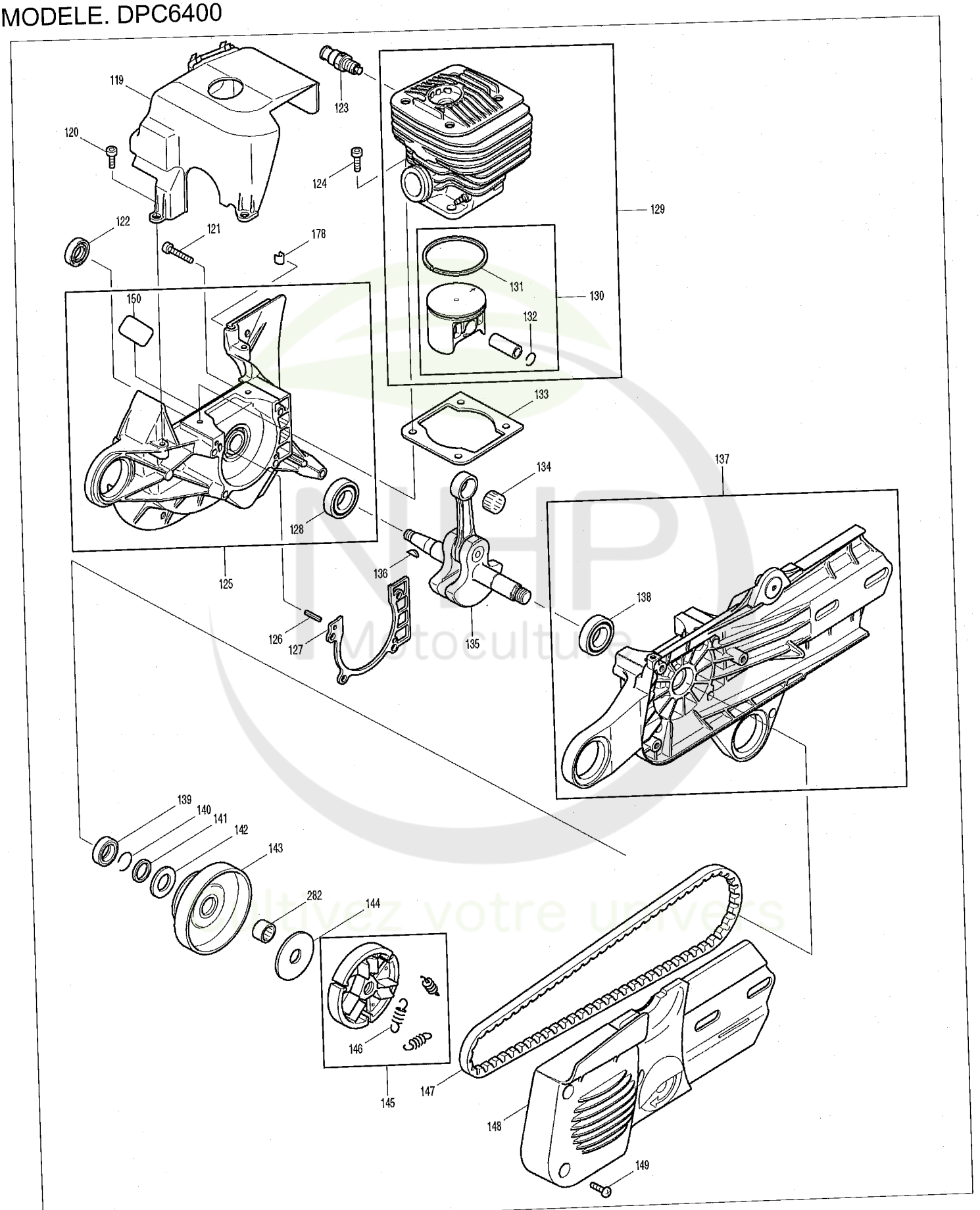

VUES ECLATEES

MODELE. DPC6400

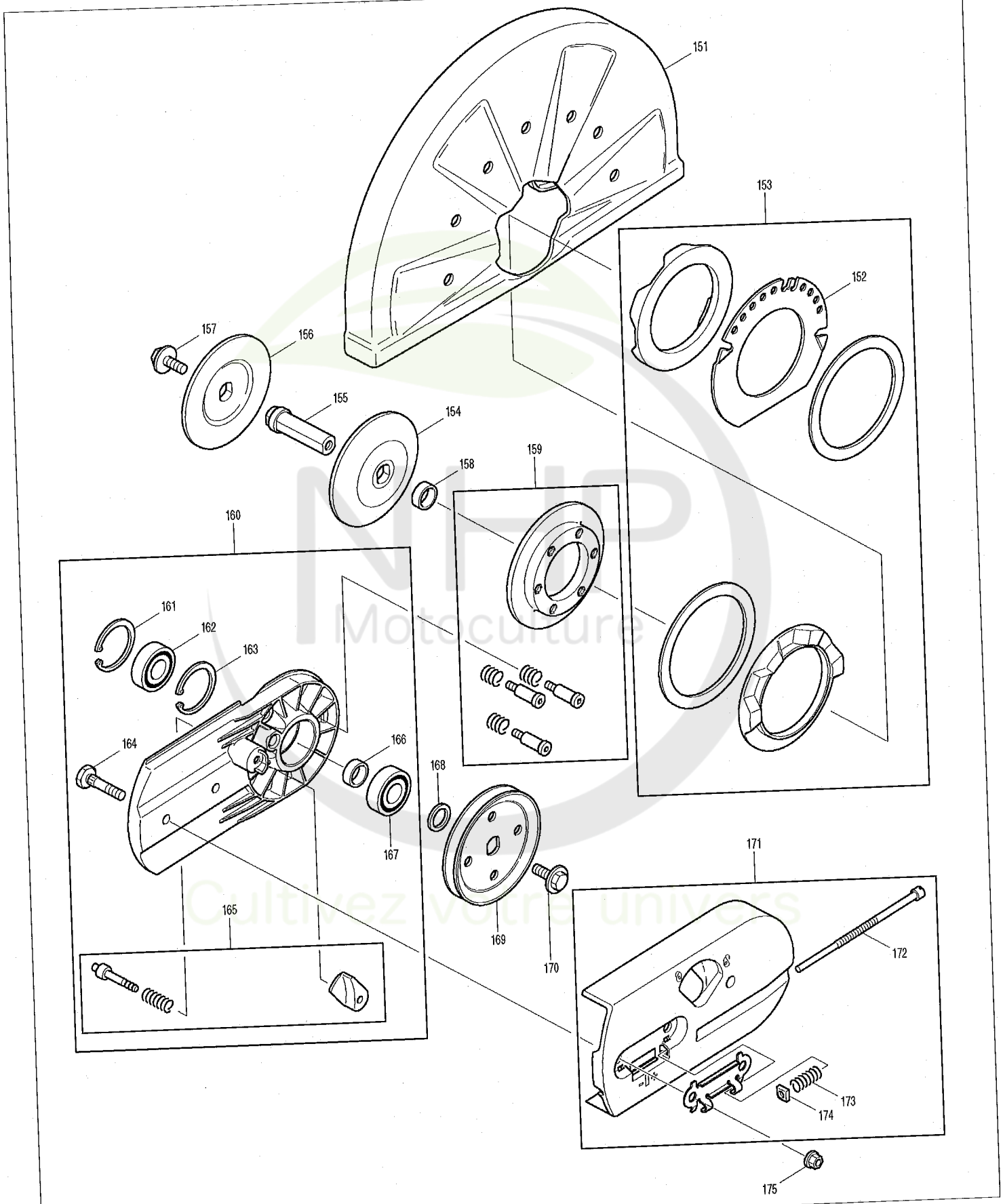

NHP Motoculture
Cultivez votre univers

NOMENCLATURE

MODELE. DPC6400

REPERE	CODE	DESIGNATION	QTE	NOTE
001	010114091	BOUCHON DE RESERVOIR	1	
		INC. 2		
002	963230031	BAGUE JOINT ROUGE	1	
003	963601130	TETE D ASPIRATION	1	
004	963601240	FILTRE FEUTRE	1	
005	965404911	CONDUITE CARB.	1	
006	913455454	VIS CYLINDRIQUE 5,5X45	1	
007	924405500	RONDELLE 5,5	1	
008	965403532	AMORTISSEUR	1	
009	394114031	AXE	1	
010	394114601	RESERVOIR CPL	1	
		INC. 11-15		
011	394114070	PIED CAOUTHOUC	1	
012	010175050	SOUPAPE D'AERATION CPL.	1	
013	394114100	EMBOUT DE VISSAGE	4	
014	957117030	DISPO. D'ARRET DEMI-GAZ CPL	1	
015	957117020	MECANIQUE DE DECLENCHE CPL	1	
		INC. 16		
016	394117011	TRINGLE D'ACCELERATION	1	
017	394114050	CAPUCHON	1	
018	965403532	AMORTISSEUR	1	
019	394114031	AXE	1	
020	908305405	VIS TORX	1	
021	394114640	SUPPORT	2	
022	913455204	VIS TORX 5.5x20	1	
023	913455454	VIS CYLINDRIQUE 5,5X45	1	
024	924405500	RONDELLE 5,5	1	
025	965403532	AMORTISSEUR	1	
026	394114031	AXE	1	
027	913455454	VIS CYLINDRIQUE 5,5X45	1	
028	965403532	AMORTISSEUR	1	
029	394310100	POIGNEE CIRCULAIRE	1	
030	010114081	MANCHON COUDE CPL		
		INC. 34		
032	913455454	VIS CYLINDRIQUE 5,5X45	2	
033	394114060	PIED	1	
034	963230031	BAGUE JOINT ROUGE	1	
035	394118070	CAPOT FILTRE CPL	1	
		INC. 37,38		
036	980114611	PLAQUE DPC6200	1	
037	394118010	FERMETURE A BA□ENNETTE	1	
038	394118060	PIECE D'INSERTION	1	
039	394173030	PREFILTRE	1	
040	394118020	BAGUE JOINT	1	
041	980114793	LABEL	1	
042	394118041	CAPOT PROTECTION CPL		
		INC. 40,171		
043	908505555	VIS M5X55	4	
044	394173010	FILTRE A AIR DPC7301	1	
045	394173020	FILTRE INTERIEUR	1	
046	394174050	TOLE DE PROTECTION	1	
047	965531130	JOINT	1	
048	394174010	POT D'ECHAPPEMENT	1	
049	908405205	VIS TORX M5x20	2	
050	908005095	VIS TORX M5x9	2	
051	921905004	ECROU CARRE M5	1	
052	965603050	COLLIER	1	
053	394131100	CONDUITE D'ASPIRATION	1	

NHP Motoculture
Cultivez votre univers

NOMENCLATURE

MODELE. DPC6400

REPERE	CODE	DESIGNATION	QTE	NOTE
054	024131031	PIECE P.TUYAU D'ASPIRATION	1	
055	394171050	MANCHON DE JONCTION CPL.	1	
		INC. 53		
056	965401016	PASSE-FIL	1	
057	965452380	DURIT A ESSENCE 130MM (1M)	1	
058	965518120	JOINT	1	
059	970502050	GAINE ISOLANTE 20CM (1M)	1	
060	394150042	LEVIER POUR CLAPET D'AIR	1	
061	394150030	AXE POUR CLAPET D'AIR	1	
062	908204555	VIS M4X55	2	
063	394150050	CARBURATEUR AVEC JOINT	1	
		INC. 64-95		
064	394150170	VIS CYLINDRIQUE	4	
065	394150160	COUVERCLE DE POMPE CPL	1	
066	957150100	MEMBRANES + JOINTS (jeu)	1	
		INC. 67		
067	113150150	MEMBRANE DE POMPE	1	
068	394150180	TAMIS	1	
069	122151400	RONDELLE	1	
070	100150350	CIRCLIP	1	
071	394150250	AXE POUR CLAPET D'AIR	1	
072	001150650	VIS	1	
073	113150261	VOLET DE STARTER	1	
074	113150380	BILLE	1	
075	101150080	RESSORT	1	
076	957150160	JEU DE PIECES DE COMM.	1	
077	144151320	VOLET DES GAZ	1	
078	001150650	VIS	1	
079	144151315	BUTEE	1	
080	394150310	RESSORT	1	
081	144151315	BUTEE	1	
082	394150300	AXE CLAPET D'ETRANGLEMENT	1	
083	001150510	BILLE	1	
084	394150570	VIS DE BUTEE DE RALENTI	1	
085	394150500	BAGUE JOINT	1	
086	144151480	RESSORT	1	
087	394150470	VIS DE REGL.DE RALENTI	1	
088	394150510	VIS DE REGL. PLEIN GAZ	1	
089	144151480	RESSORT	1	
090	394150500	BAGUE JOINT	1	
091	113150040	COUVERCLE	1	
093	394150120	COUVERCLE DE MEMBRANE	1	
094	965402970	JOINT	4	
095	001150520	VIS	1	
096	394112640	DISPOS. DE DEMARRAGE CPL GRIS	1	
		INC. 98,99,101-105		
097	908005165	VIS TORX M5x16	4	
098	928405000	RONDELLE	1	
099	001161010	POIGNEE DE LANCEMENT	1	
100	980114217	PLAQUE	1	
101	394163020	RESSORT DE RAPPEL	1	
102	915135100	VIS 3.5x9.5	2	
103	394162010	TAMBOUR DE CABLE NOUVELE	1	
104	929314100	CIRCLIP	1	
105	394112140	GUIDE D'AIR	1	
106	122164010	CABLE DEMARRAGE 4,0m 1m	1	
107	965605433	CABLE AVEC PRISE	1	
		INC. 108		

NHP Motoculture
Cultivez votre univers

NOMENCLATURE

MODELE. DPC6400

REPERE	CODE	DESIGNATION	QTE	NOTE
108	965401016	PASSE-FIL	1	
109	394146011	RESSORT DE CONTACT	1	
110	957604240	FICHE DE BOUGIE CPL.	1	
111	965603021	BOUGIE	1	
112	970310200	CABLE D'ALLUMAGE	1	
113	394143011	BOBINE D'ALLUMAGE	2	
114	908605205	VIS TORX M5x20	1	
115	394141030	ROUE POLAIRE CPL		
		INC. 116	2	
116	031166010	CLIQUET CPL.	1	
117	926208001	RONDELLE A RESSORT	1	
118	920208024	ECROU HEXAGONAL M8	1	
119	394131040	CAPOT	3	
120	908005165	VIS TORX M5x16	5	
121	908005305	VIS TORX M5x30 <=994005307	1	
122	962900052	JOINT RADIAL 15/24/7	1	
123	001131150	SOUPAPE DE DECOMPRESSION	4	
124	908005205	VIS TORX M5x20	1	
125	394111111	CARTER COTE MAGN.		
		INC. 128	2	
126	936430160	GOUPILLE DE CENTRAGE	1	
127	965531110	JOINT	1	
128	960102159	ROULEMENT A BILLES 6202C3	1	
129	325130030	CYLINDRE/PISTON CPL 46 DPC6400		
		INC. 130	1	
130	325132030	PISTON CPL 47 DPC6400		
		INC. 131,132	1	
131	325132050	SEGMENT DE PISTON 47 DPC6400	2	
132	119132060	JONC	1	
133	965531120	JOINT	1	
134	962210015	CAGE A AIGUILLES	1	
135	394120010	VILEBREQUIN CPL	1	
136	939630370	CLAVETTE	1	
137	394111120	CARTER COTE EMBR.		
		INC. 138	1	
138	960102159	ROULEMENT A BILLES 6202C3	1	
139	962900052	JOINT RADIAL 15/24/7	1	
140	930916160	ANNEAU-RESSORT	1	
141	394245010	BAGUE DE BUTEE	1	
142	394182020	DISQUE DE GUIDAGE	1	
143	394223022	TAMBOUR CPL	1	
144	024182060	DISQUE DE GUIDAGE	1	
145	010180021	EMBRAYAGE CPL	3	
146	024184021	RESSORT	1	
147	965300470	COURROIE TRAPEZ <965300460	1	
148	394213010	COUVERCLE	3	
149	908605145	VIS TORX M5x14	1	
150	980600130	FEUILLE ISOLANTE	1	
151	325341610	CAPOT DE PROTECTION DPC6200	1	
152	394342011	TOLE D'ARRET	1	
153	957342011	LOGEMENT CAPOT DE PROTEC CPL		
		INC. 152	1	
154	394228061	DISQUE DE PRESSION	1	
155	394228100	AXE 20,0mm	1	
156	394228061	DISQUE DE PRESSION	1	
157	994280250	VIS HEXAGONAL M8X25<=989280251	1	
158	394228020	DOUILLE DE DISTANCE	1	
159	394342201	BAGUE DE PRESSION CPL		

NHP Motoculture
Cultivez votre univers

NOMENCLATURE

MODELE. DPC6400

REPERE	CODE	DESIGNATION	QTE	NOTE
160	394211110	DISPOS. DE COUPE CPL	1	
		INC. 161-167		
161	929240180	CIRCLIP	1	
162	960102176	ROULEMENT A BILLES 6203LLU	1	
163	929240180	CIRCLIP	1	
164	394211090	VIS	2	
165	957211020	BOULON CPL	1	
166	394228020	DOUILLE DE DISTANCE	1	
167	960102176	ROULEMENT A BILLES 6203LLU	1	
168	900006179	DISQUE	1	
169	394221010	POULIE A GORGE	1	
170	994280250	VIS HEXAGONAL M8X25<=989280251	1	
171	394211100	COUVERCLE CPL	1	
		INC. 172-174		
172	394213031	VIS DE TENSION	1	
173	394342120	RESSORT DE PRESSION	1	
174	921906004	ECROU CARRE M6	2	
175	923208004	ECROU M8 A COLLERETTE	1	
176	980114762	PLAQUE	1	
177	394118050	CLIP DE BAJONETTE	1	
178	965402870	PROTECTION DPC6200/7301	1	
282	962300016	CAGE A AIGUILLES		

NHP Motoculture
Cultivez votre univers