Retrouvez cette piece sur nhp-motoculture.fr en cliquant sur la reference

Model No.DY6554 Power Cutter

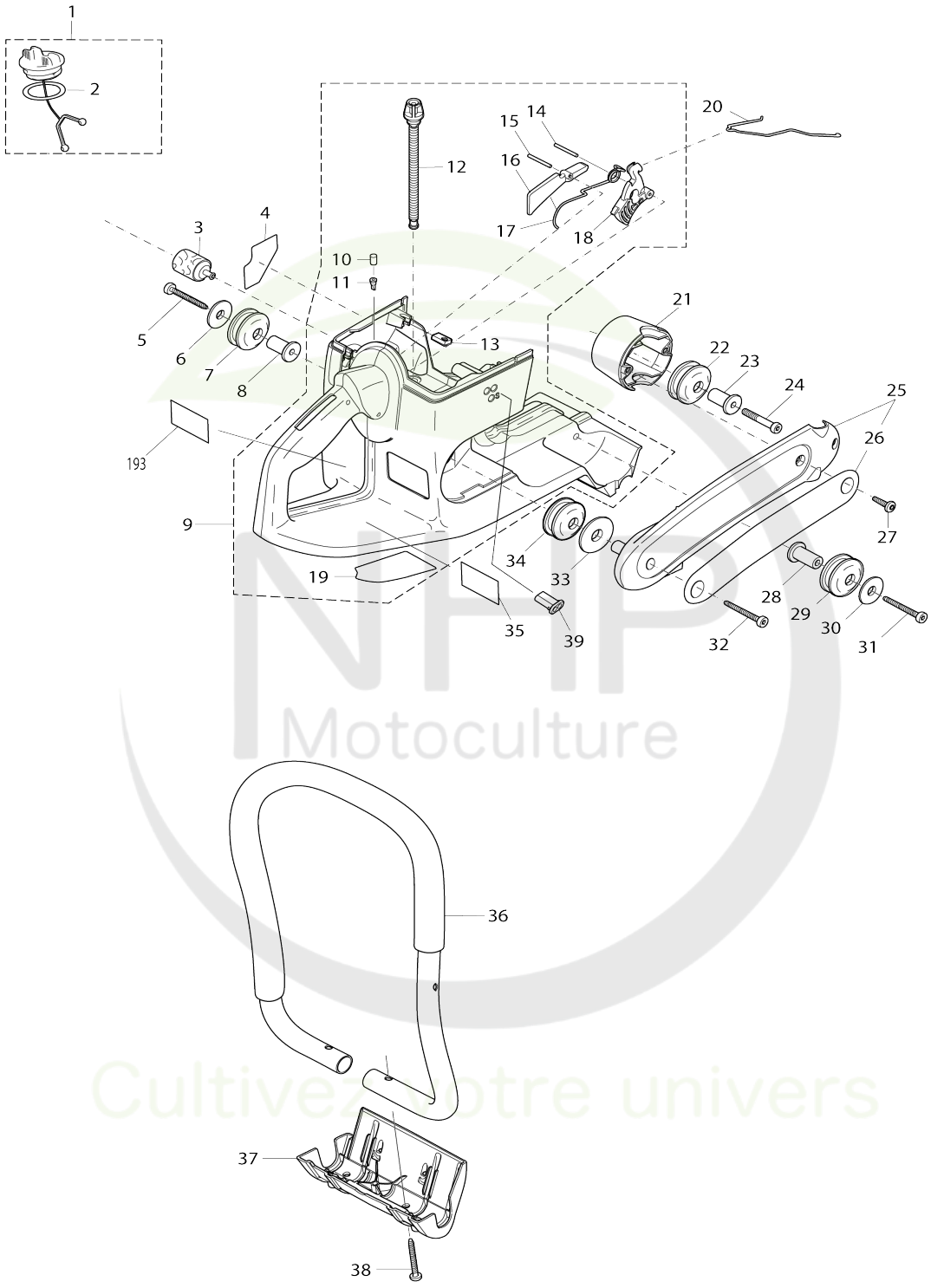

NHP Motoculture
Cultivez votre univers

Model No.DPC7331 Power Cutter

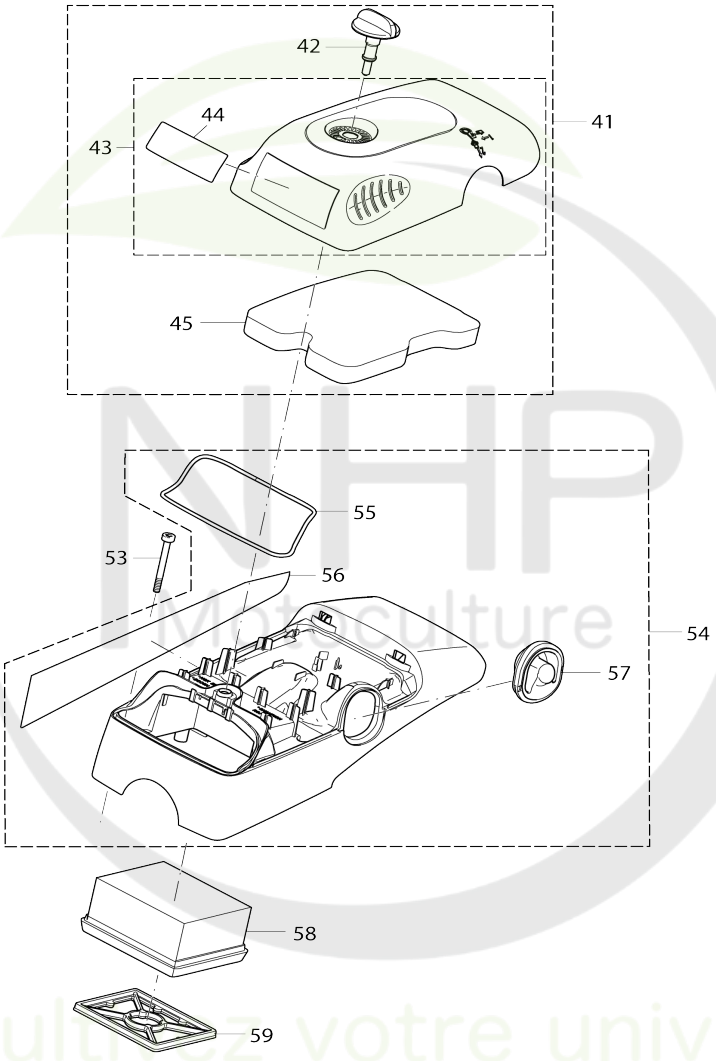

Model No.DPC7331 Power Cutter

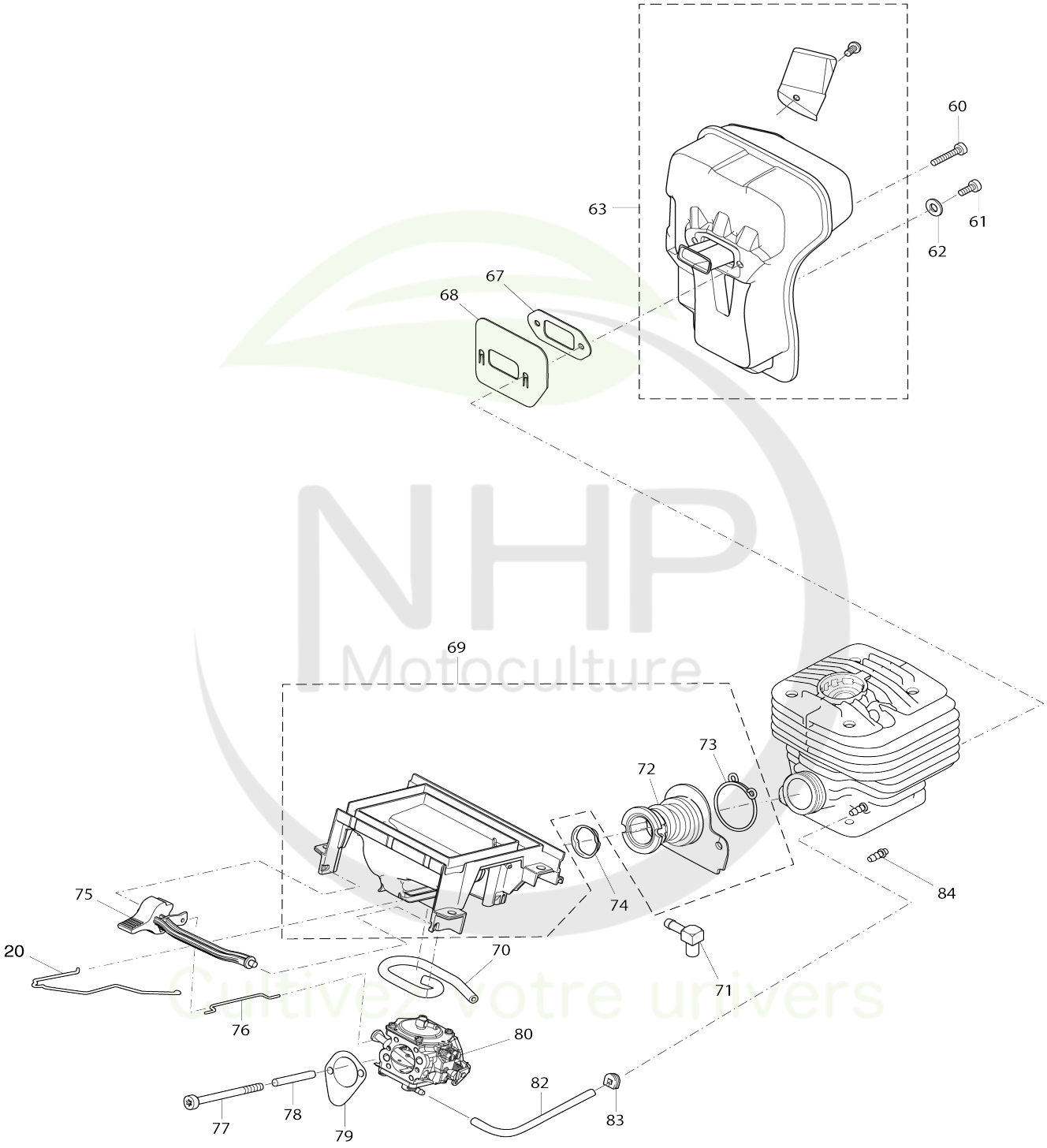

Model No.DPC7331 Power Cutter

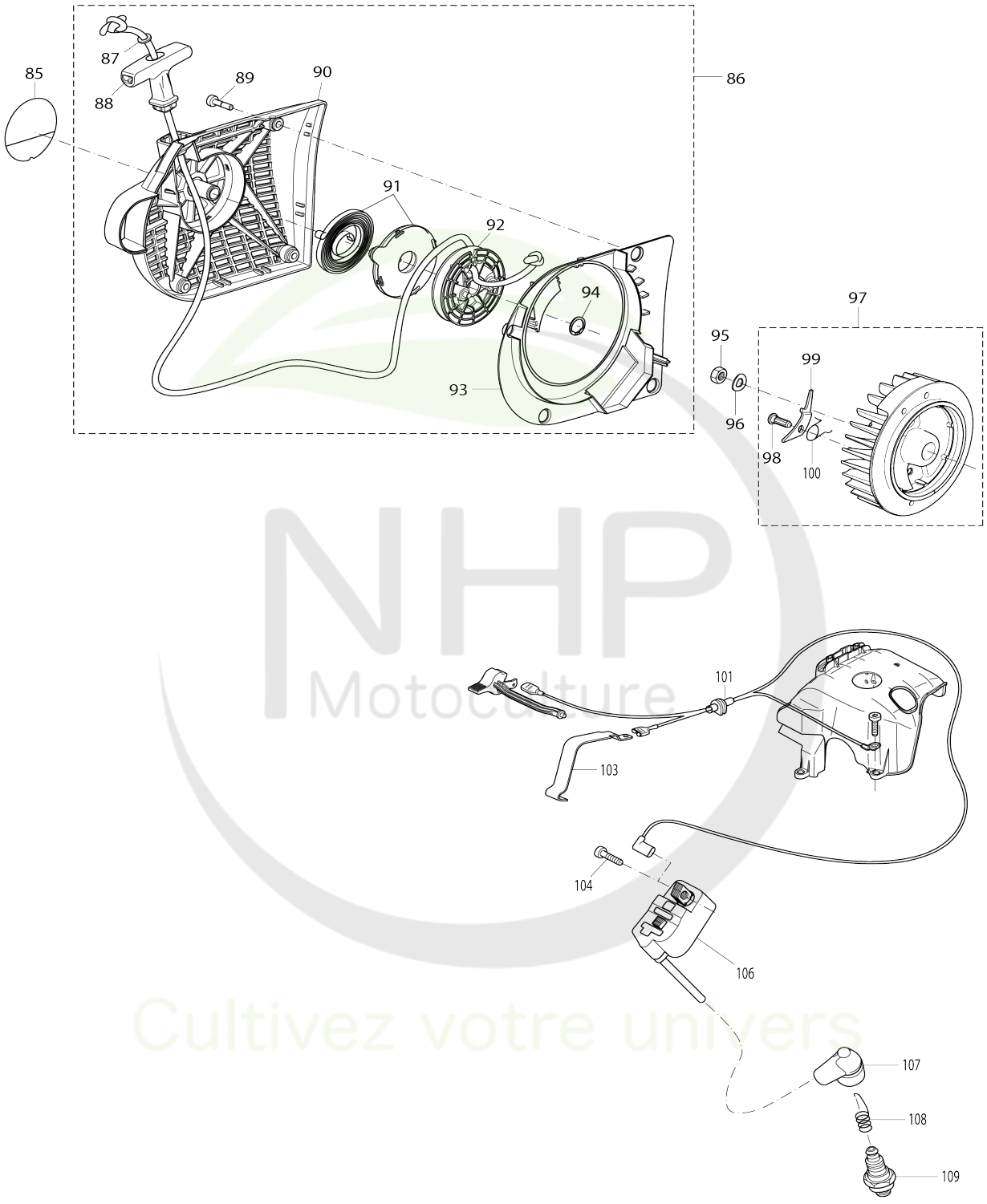

NHP Motoculture
Cultivez votre univers

Model No.DPC7331 Power Cutter

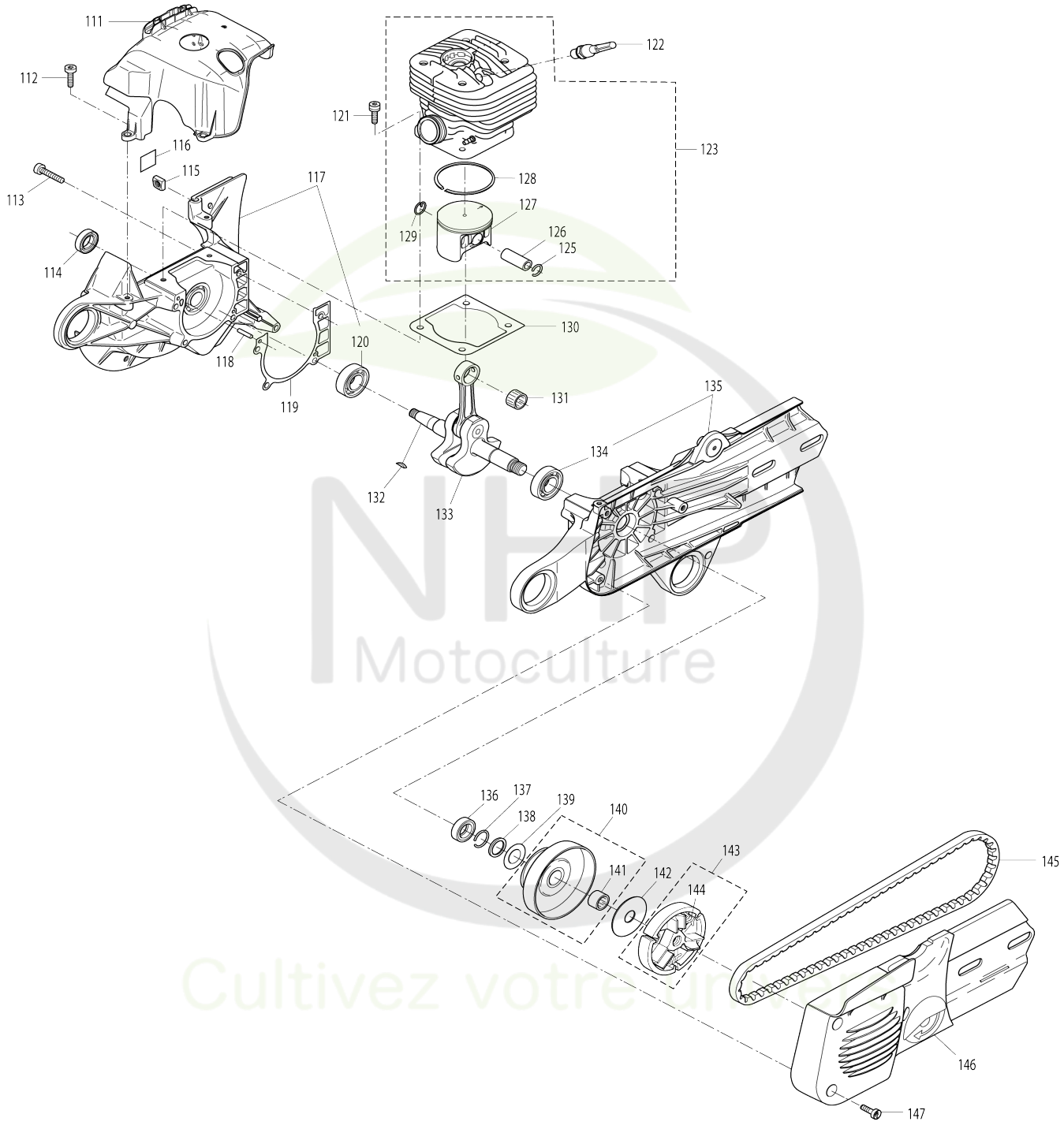

Model No.DPC7331 Power Cutter

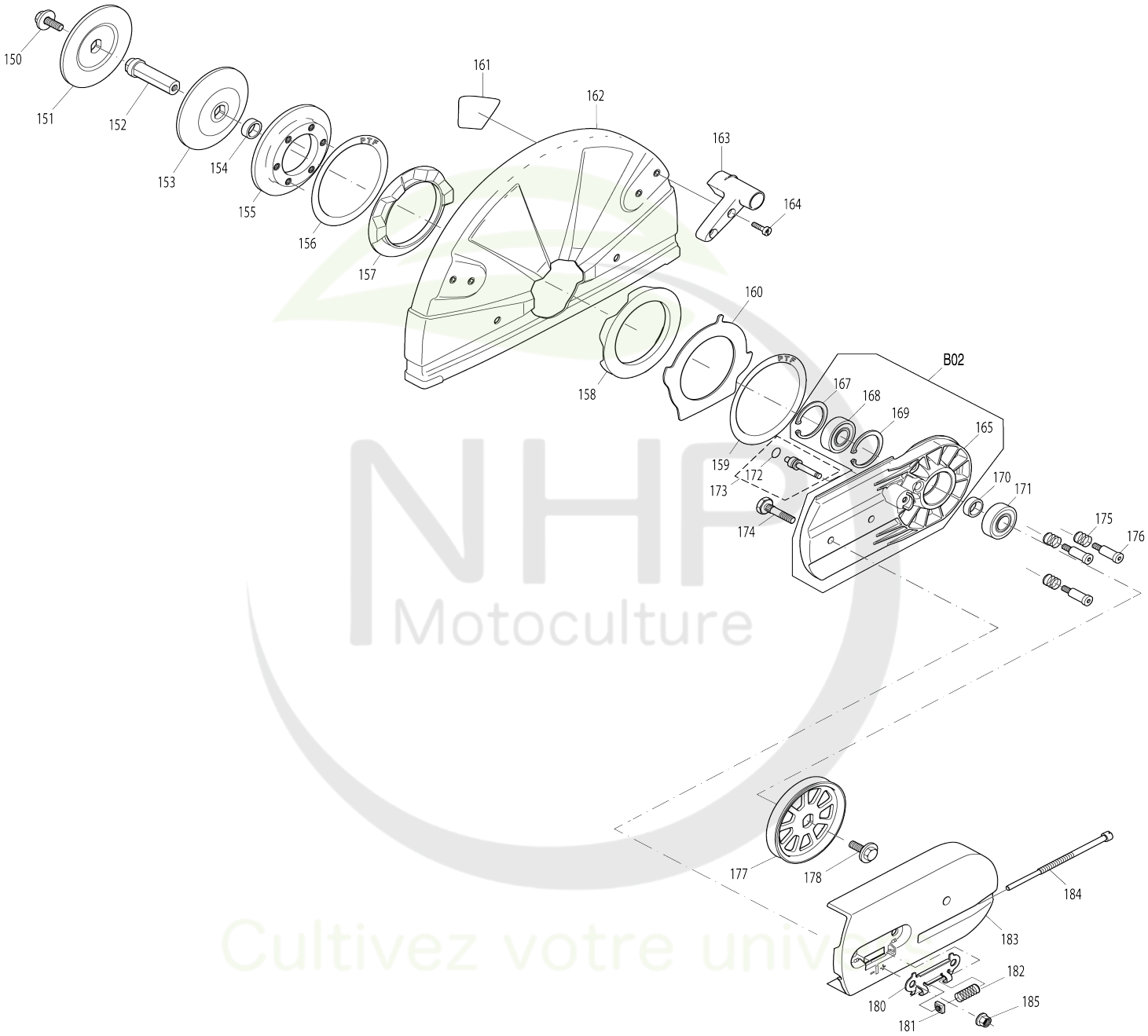

NHP Motoculture
Cultivez votre univers

Model No.DPC7331 Power Cutter

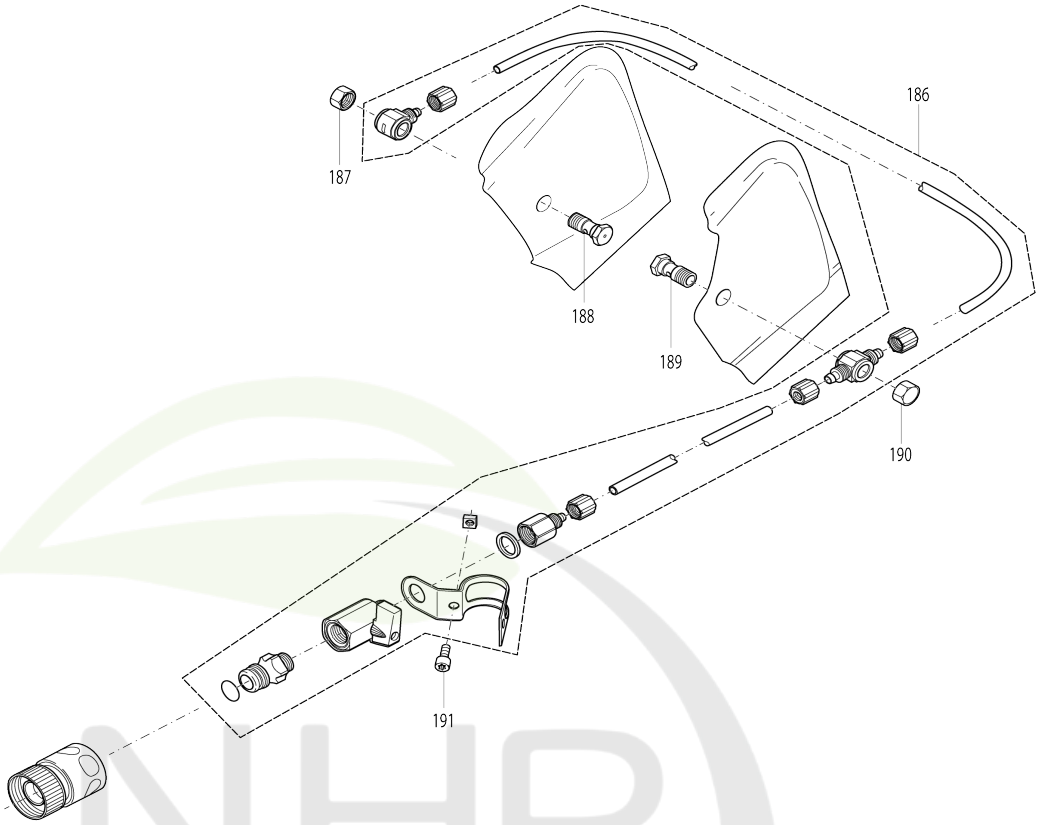

NHP Motoculture
Cultivez votre univers

Model No.DPC7331 Power Cutter

Numéro d'article	N ° de pièces	Description	Interchangeabilité	Q'ty	Nouvelle / ancienne	Note 1	Note 2
001	168507-3	Bouchon de réservoir complet		1			
001		INC. 2					
002	213080-9	Joint torique 29.5		1			
003	163499-1	Tête d’aspiration		1			
005	266687-0	Vis taraudeuse à tête bombée 5.5X45		1			
006	346870-6	Rondelle 5.8x26x2		1			
007	424695-9	Amortisseur		1			
008	319268-0	Essieu pour amortisseur de vibration		1			
009	123321-4	Reservoir essence cpl		1	*		
009		INC. 10-19			*		
009-1	140Y29-5	Reservoir essence cpl Bleu	O	1			
009-1		INC. 10-19					
010	422063-0	Plaque guide		1	*		
011	424170-5	Robinet		1	*		
011-1	195762-4	Soupape d'aeration cpl.	S	1			
012	424723-0	Durite		1			
013	252897-5	Bouchon à vis		4			
014	268335-7	Goupille 3		1			
015	268233-5	Goupille 3		1			
016	455821-9	Levier de securite		1			
017	233626-5	Ressort		1			
018	455820-1	Levier de gaz		1			
019	806J47-0	Étiquette d'exploitation		1			
020	326497-8	Tringle d'acceleration		1			
021	455806-5	Pièce de retenue		1			
022	424695-9	Amortisseur		1			
023	319268-0	Essieu pour amortisseur de vibration		1			
024	266943-8	Boulon à tête creuse hexalobée M5X40		1			
025	143211-5	Appui latéral complet		1			
025		INC. 26					
026	806J44-6	Makita étiquette logo		1			
027	266475-5	Vis autotaraudeuse à tête creuse hexalobée 5.5X20		2			
028	319268-0	Essieu pour amortisseur de vibration		1			
029	424695-9	Amortisseur		1			
030	346870-6	Rondelle 5.8x26x2		1			
031	266687-0	Vis taraudeuse à tête bombée 5.5X45		1			
032	266687-0	Vis taraudeuse à tête bombée 5.5X45		1			
033	346871-4	Rondelle		1			
034	424695-9	Amortisseur		1			
035	852C51-5	Plaque signalétique DPC7331		1			
036	143097-7	Poignee tubulaire cpl		1			
037	319270-3	Pied		1			

NHP Motoculture
Cultivez votre univers

038	266687-0	Vis taraudeuse à tête bombée 5. 5X45		2			
039	424709-4	Guide de réglage		1			
041	143210-7	Ensemble du couvercle du filtre		1			
041		INC. 42-45					
042	266692-7	Vis avec mollet M6X15		1			
043	143209-2	Filtre couverture complète		1			
043		INC. 44					
044	806J49-6	Étiquette d’avertissement		1			
045	424700-2	Préfiltre		1			
053	266941-2	Boulon à tête creuse hexalobée M5X50		4			
054	123322-2	Capot complet		1			
054		INC. 55-57					
055	424697-5	Anneau de garniture		1			
056	806J51-9	Étiquette d’avertissement		1			
057	424703-6	Elastique part		1			
058	424701-0	Filtre à air		1			
059	424705-2	Filtre interne		1			
060	266960-8	Boulon à tête creuse hexalobée M5X20		2			
061	266946-2	Boulon à tête creuse hexalobée M5X12		1			
062	267821-5	Rondelle élastique 5		1			
063	161339-7	Silencieux complet		1			
067	346876-4	Joint silencieux		1			
068	346868-3	Tôle de refroidissement		1			
069	123310-9	Manchon de jonction cpl		1	*		
069		INC. 70,72,73			*		
069		INC. 72,73			*		
069-1	127098-3	Ensemble du collecteur d’admiss ion	S	1			
069-1		INC. 72,73					
070	424699-1	Tube 2.5-138		1	*		
071	161311-9	Raccord d'angle		1	*		
072	424708-6	Tuyau d’admission		1			
073	233625-7	Bride de ressort		1			
074	346867-5	Bague de guidage		1			
075	455808-1	Arbre d’étrangleur		1	*		
075-1	191U97-7	Ensemble de l’arbre d’étrangleur	S	1			
076	326496-0	Tringle de starter		1			
077	266944-6	Boulon à tête creuse hexalobée M4X55		2			
078	424710-9	Tube d’isolation		2	*		
078-1	412601-6	Tube d’isolation 4-15	O	2			
079	346874-8	Joint		1			
080	161312-7	Carburateur		1	*		
080-1	162533-4	Carburateur	S	1			
082	424698-3	Tube 3-120		1			
083	424696-7	Rondelle isolante		1			
084	326499-4	Graisseur		1			
085	806K78-5	Makita étiquette logo		1			
086	123357-3	Lanceur à rappel complet		1			

NHP Motoculture
Motivez votre univers

086		INC. 87-94			*		
086		INC. 87-94,202					
087	267862-1	Rondelle élastique 5		1			
088	452458-3	Poignee de lancement		1			
089	266938-1	Boulon à tête creuse hexalobée M5X20		4			
090	123315-9	Carter de lanceur seul		1			
091	140587-1	Ressort rappel complet		1			
092	143098-5	Tambour de cable comlet		1			
093	455805-7	Guide d air		1			
094	257997-6	Bague de retenue A14X1V		1			
095	264107-8	Écrou hexagonal M8		1			
096	267822-3	Rondelle élastique 8		1			
097	123306-0	Volant complet		1			
097		INC. 98-100					
098	326500-5	Boulon de roulement		2	*		
098-1	327728-8	Boulon de roulement	<	2			
099	346865-9	Cliquet de demarage		2			
100	233535-8	Ressort de torsion 13		2			
101	632E42-2	Cable avec prise		1			
103	346869-1	Ressort de contact		1	*		
104	266942-0	Boulon à tête creuse hexalobée M5X20		2			
106	161316-9	Bobine d’allumage		1			
107	424706-0	Capuchon de bougie		1			
108	234358-7	Contact-ressort		1			
109	168517-0	Bougie d’allumage		1			
111	455819-6	Capot		1			
112	266940-4	Boulon à tête creuse hexalobée M5X15		3			
113	266945-4	Boulon à tête creuse hexalobée M5X30		5			
114	213814-0	Joint radial		1			
115	264108-6	Écrou carré M5		1			
116	424707-8	Feuille de caoutchouc		1			
117	143227-0	Carter moteur MS complet		1			
117		INC. 120					
118	258038-1	Goupille spiralée 3-16		2			
119	346877-2	Joint carter moteur		1			
120	211154-0	Roulement à billes		1			
121	266473-9	Boulon à tête creuse hexalobée M5X23		4	*		
121-1	266473-9	Boulon à tête creuse hexalobée M5X23	O	4			
122	455804-9	Valve de décompression		1			
123	123373-5	Cylindre et piston cpl		1	*		
123		INC. 125-129			*		
123-1	183H03-8	Cylindre et piston cpl	<	1			
123-1		INC. 125-129					
125	234360-0	Clip de piston		1	*		
125-1	234359-5	Clip de piston	<	1			
126	257840-9	Axe de piston		1			
127	319281-8	Piston 50		1	*		

NHP Motoculture
Motivez votre univers

127-1	198663-5	Jeu de piston	X	1			
127-1		INC. 125,126,128,129					
128	257377-6	Segment de piston		1			
129	234359-5	Clip de piston		1			
130	346873-0	Joint		1			
131	212133-1	Roulement d’axe de piston 12X1 6X13		1			
132	254042-8	Clavette woodr		1			
133	143108-8	Vilebrequin complet		1			
134	211154-0	Roulement à billes		1			
135	143225-4	Carter moteur CS complet		1			
135		INC. 134					
136	213814-0	Joint radial		1			
137	234366-8	Jonc d'arret 16X1		1			
138	346872-2	Circlip		1			
139	346866-7	Disque de guidage		1			
140	161317-7	Cloche d'embrayage complet		1			
140		INC. 141					
141	212134-9	Douille à aiguilles 15X21X16		1			
142	267389-1	Rondelle plate 12		1			
143	123305-2	Embrayage complet		1			
143		INC. 144					
144	231892-8	Ressort du carter		3	*		
144-1	231896-0	Ressort du carter 6	O	3	*		
144-2	232352-3	Ressort du carter 6	O	3	*		
144-3	232352-3	Ressort du carter 6	O	3			
145	424712-5	Courroie trapézoïdale		1			
146	455832-4	Couvercle d’embrayage		1			
147	266947-0	Boulon à tête creuse hexalobée M5X14		3			
150	266976-3	Boulon à tête hexagonale M8X25		1			
151	224443-4	Flasque 102		1			
152	326503-9	Essieu		1			
153	224443-4	Flasque 102		1			
154	257375-0	Entretoise		1			
155	318746-7	Bague de pression		1			
156	442169-8	Disque de glissement		1			
157	424426-6	Bague en caoutchouc (interne)		1			
158	424427-4	Bague en caoutchouc (externe)		1			
159	442169-8	Disque de glissement		1			
160	346455-8	Tole de butee		1			
161	806P10-9	Étiquette d’avertissement		1			
162	143795-3	Capot complet		1			
162		INC. 161					
163	452938-9	Manche		1			
164	266725-8	Boulon a tete creuse M5X16		2	*		
164-1	265642-9	Boulon à tête creuse hexalobée M5X16	O	2			
165	319286-8	Dispositif de coupe 14		1			
167	257998-4	Bague de retenue 40X1,75		1			
168	211281-3	Roulement à billes 6203LLU		1			
169	257998-4	Bague de retenue 40X1,75		1			

170	257375-0	Entretoise		1			
171	211281-3	Roulement à billes 6203LLU		1			
172	213625-3	Joint torique 9		1			
173	123307-8	Boulon d’arrêt complet		1			
173		INC. 172					
174	266688-8	Boulon à tête hexagonale M8		2	*		
174-1	266969-0	Boulon à tête hexagonale M8	O	2			
175	234216-7	Ressort boudin 8		3			
176	266689-6	Vis tete torx M6		3			
177	222180-4	Poulie complète		1			
178	266976-3	Boulon à tête hexagonale M8X25		1			
180	346457-4	Plaque		1			
181	264112-5	Écrou carré M6		1			
182	234215-9	Ressort boudin 6		1			
183	455956-6	Ceinture couvercle		1			
184	266691-9	Vis de tension M6		1	*		
184-1	265644-5	Vis de tension M6	O	1			
185	252145-2	Écrou hexagonal à embase M8		2			
201	422383-2	Joint hermétique	S	1			
202	422655-5	Cable de demarrage		1			
A01	197200-2	Kit outils		1	*		
C10	782025-3	Clé hexalobulaire		1	*		
C20	782028-7	Cle à bougie combinee 13/19		1	*		
C30	783012-5	Tournevis		1	*		
C40	831340-3	Caisse à outils		1	*		
A01-1	197200-2	Kit outils	O	1			
C10	782025-3	Clé hexalobulaire		1			
C20	782028-7	Cle à bougie combinee 13/19		1			
C30	783012-5	Tournevis		1			
C40	831340-3	Caisse à outils		1			
B01	135924-2	Ensemble du couvercle de la courroie		1			
B01		INC. 180-184					
E01	809P12-4	Étiquette claire		1			

Veuillez indiquer les pièces n ° lorsque votre commande.

Date d'impression 05/18/2026

Cultivez votre univers