Retrouvez cette piece sur nhp-motoculture.fr en cliquant sur la reference

Model No.DSC402 Cordless Steel Rod Cutter

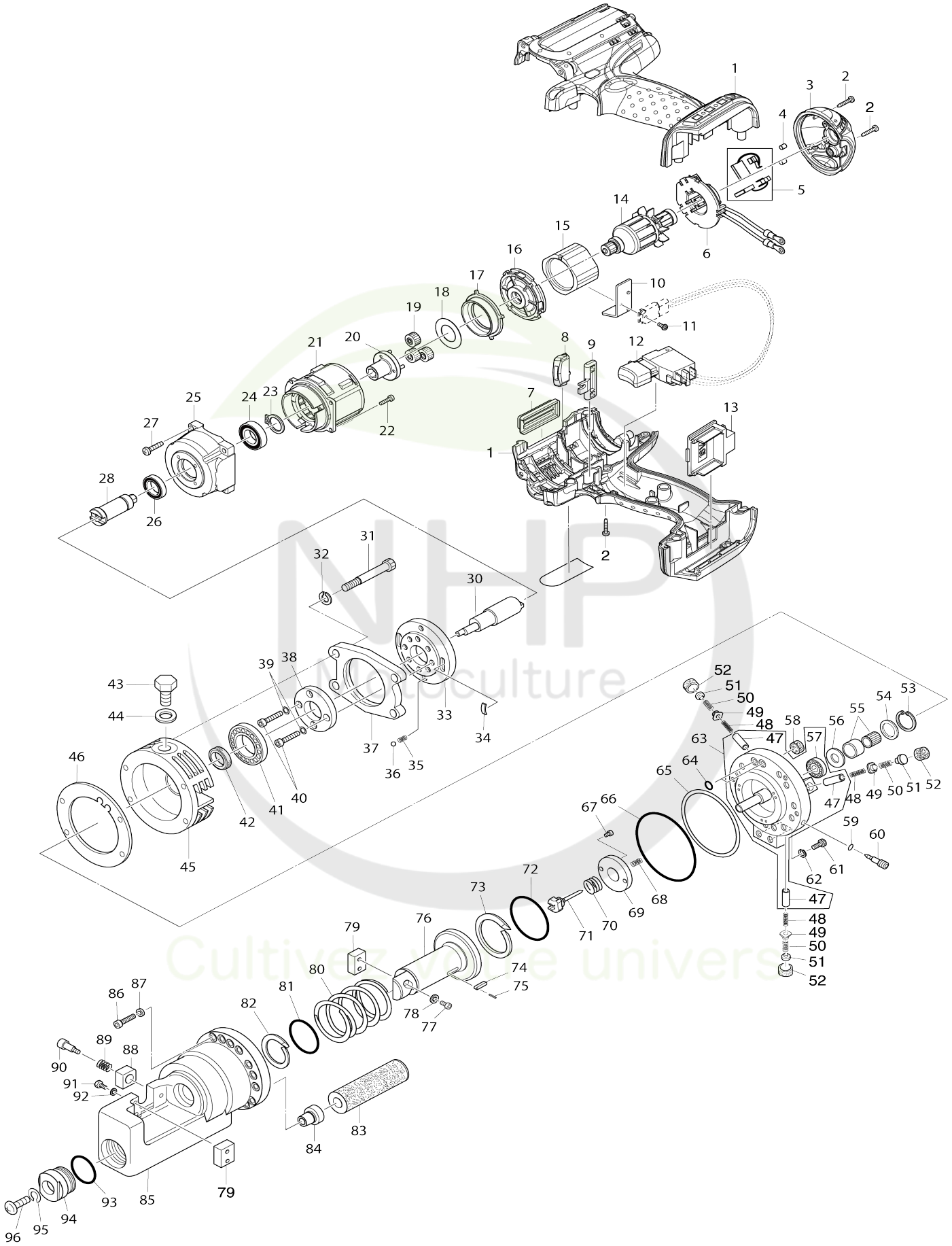

Model No.DSC162 Cordless Steel Rod Cutter

Numéro d'article	N ° de pièces	Description	Interchangeabilité	Q'ty	Nouvelle / ancienne	Note 1	Note 2
001	187142-8	Ensemble du logement		1	*		
001-1	183G51-1	Ensemble du logement	<	1	*		
C10	263005-3	Cheville caoutchouc 6		2	*		
001-2	183G53-7	Ensemble du logement	O	1			
C10	263005-3	Cheville caoutchouc 6		2			
002	266130-9	Vis taraudeuse à tête bombée 3X 16		10			
003	419642-3	Capot arrière		1			
004	263032-0	Cheville caoutchouc 4		2			
005	194427-5	Jeu de balai en carbone CB-440		1	*		
005-1	195021-6	Jeu de balai en carbone CB-440	O	1			
006	638849-4	Porte charbon complet		1			
007	451163-9	Couvercle		1			
008	687216-0	Coffret lentille		1			
009	451162-1	Levier de verrouillage		1	*		
009-1	413R94-8	Levier de verrouillage	O	1			
010	689145-3	Dissipateur de chaleur		1			
011	911006-2	Vis à tête cylindrique M3X8 W		1	*		
011-1	652066-2	Vis à tête cylindrique M3X9 W	<	1			
012	650653-1	Interrupteur TG553FSB-4B		1			
013	644808-8	Borne		1			
014	619165-3	Armature		1			
015	638425-4	Unité du poussoir		1	*		
015-1	632J71-5	Unité du poussoir	<	1			
016	450386-6	Support moteur		1			
017	227129-9	Engrenage interne 46		1			
018	267789-5	Rondelle plate 18		1			
019	154468-3	Engrenage droit 16 complet		3			
020	141744-4	Support d'engrenage complet		1			
021	419252-6	Boîtier d’engrenage A		1			
022	911017-7	Vis à tête cylindrique M3X12		4			
023	961055-9	Circlip exterieur S-15		1			
024	211234-2	Roulement à billes 6902LLB		1			
025	318455-8	Boîtier d’engrenage B		1			
026	266045-0	Vis taraudeuse à tête bombée 4X 20		4			
027	211233-4	Roulement à billes 6802LLB		1			
028	326213-8	Broche		1			
030	SC03501140	ECCENTRIC SHAFT		1			
031	SC07512110	BOLT HB5X50		4			
032	942101-7	Rondelle élastique 5		4			
033	SC03222700	FLANGE SET PLATE		1			
034	SC04007620	LEAF SPRING		2			
035	SC04007430	POSITION SPRING		2			
036	SC07900010	STEEL BALL S4		2			
037	SC03221200	INTERMEDIATE HOUSING		1			
038	SC03251180	FLANGE		1			
039	SC00000068	FLAT WASHER 4		4			

040	SC07511060	BOLT HB4X22		4			
041	SC00000050	BALL BEARING 6002RU		1			
042	SC00000484	OIL SEAL MSH15257		1			
043	SC00000061	HEX. BOLT 10X15		1			
044	SC00000489	SEAL WASHER		1			
045	SC03212300	BEARING HOUSING		1			
046	SC04601440	LINER B		1			
047	SC03500390	PISTON		3	*		
048	SC04003020	PISTON RETURN SPRING		3			
049	SC00000149	CHECK VALVE		3			
050	SC00000468	SPRING #43449N2		3			
051	SC06505590	O RING S-8		3			
052	SC03500540	METAL PACKING		3			
053	SC00000487	STOP RING H19		1			
054	SC00000467	NEEDLE BEARING HOLDER B T45 422		1			
055	SC00000466	NEEDLE BEARING #RNAF81510		1			
056	SC00000465	NEEDLE BEARING HOLDER A T45 421		1			
057	211007-3	Roulement à billes 625ZZ		1			
058	SC00000020	MAGNET		2			
059	SC06505300	O RING S4		1			
060	SC03501420	RETURN VALVE		1			
061	SC00000097	HEX.SOCKET HEAD BOLT M6X20		2			
062	SC00000066	WASHER 6		2			
063	SC03206510	CYLINDER		1	*		
063-1	SC03206510	CYLINDER	O	1			
063-1		INC. 47,57					
064	SC06505010	O RING P6		2			
065	SC06503240	BACK-UP RING G55		1			
066	SC06505180	O RING G55		1			
067	922102-1	Boulon à tête cylindrique à six pa ns creux M4X6		2			
068	SC00000023	RELEASE VALVE SPRING		1			
069	SC00000481	STOPPER PLATE #45423		1			
070	SC00000032	VALVE RETURN SPRING		1			
071	SC00000462	RELEASE VALVE #T45461		1			
072	SC06505280	O RING P46		1			
073	SC06503230	BACK-UP RING P46		1			
074	SC00000480	KEY T45420		1			
075	SC00000070	SPRING PIN 2.5X10		1			
076	SC03113600	CUTTER ROD		1			
077	SC00000059	HEX. SOCKET HEAD BOLT M5X12		2	*		
077-1	SC00000059	HEX. SOCKET HEAD BOLT M5X12	O	2			
078	SC00000067	WASHER 5		2			
079	SC09002470	CUTTER BLADE SET		1			
080	SC04000320	RETURN SPRING FOR CUTTER RO D		1			
081	SC06505320	O RING P26		1			
082	SC06503190	BACK-UP RING P26		1			
083	SC09004930	OIL LEVELER SACK & SPONGE SE T		1	*		
083-1	SC09004930	OIL LEVELER SACK & SPONGE SE	O	1			

NHP Motoculture
Cultivez votre univers

		T					
084	SC00000029	BUSH		1			
085	SC03104000	CUTTER HEAD		1			
086	922342-1	Boulon à tête cylindrique à six pa ns creux M6X25		12			
087	SC00000066	WASHER 6		12			
088	SC03503890	STOPPER		1			
089	SC00000469	SPRING #T45470		1			
090	SC03500990	BOLT		1			
091	SC00000098	HEX. SOCKET HEAD BOLT 5X15		2			
092	SC00000067	WASHER 5		2			
093	SC06505310	O RING P22A		1			
094	SC03501400	BUSH HOLDER		1			
095	942201-3	Rondelle élastique 8		1			
096	SC00000034	SPECIAL PAN HEAD SCREW M8X2 0		1			
A01	SC09009190	PLASTIC CASE SET		1			
A02	SC08107830	CARTON		1			
A03	SC00000106	HYDRAULIC OIL ISO46 35CC		1			
A04	783201-2	Clé hexagonale 3		1			
A05	783202-0	Clé hexagonale 4		1			
A06	783203-8	Clé hexagonale 5		1			
A07	783204-6	Clé hexagonale 6		1			
A08	781212-1	Cle plate 17-19		1			
A11	SC08001100	PLASTIC CASE MAKITA LOGO LA BEL		1			
A12	SC08013320	CARTON NAME PLATE DSC162Z		1			
A13	SC08013240	PLASTIC CASE NAME PLATE DSC1 62		1			
A15	SC09004010	PRESS FITTING JIG		1	*		

Veuillez indiquer les pièces n ° lorsque votre commande. Date d'impression 05/25/2026

NHP Motoculture
Cultivez votre univers