Retrouvez cette piece sur nhp-motoculture.fr en cliquant sur la reference

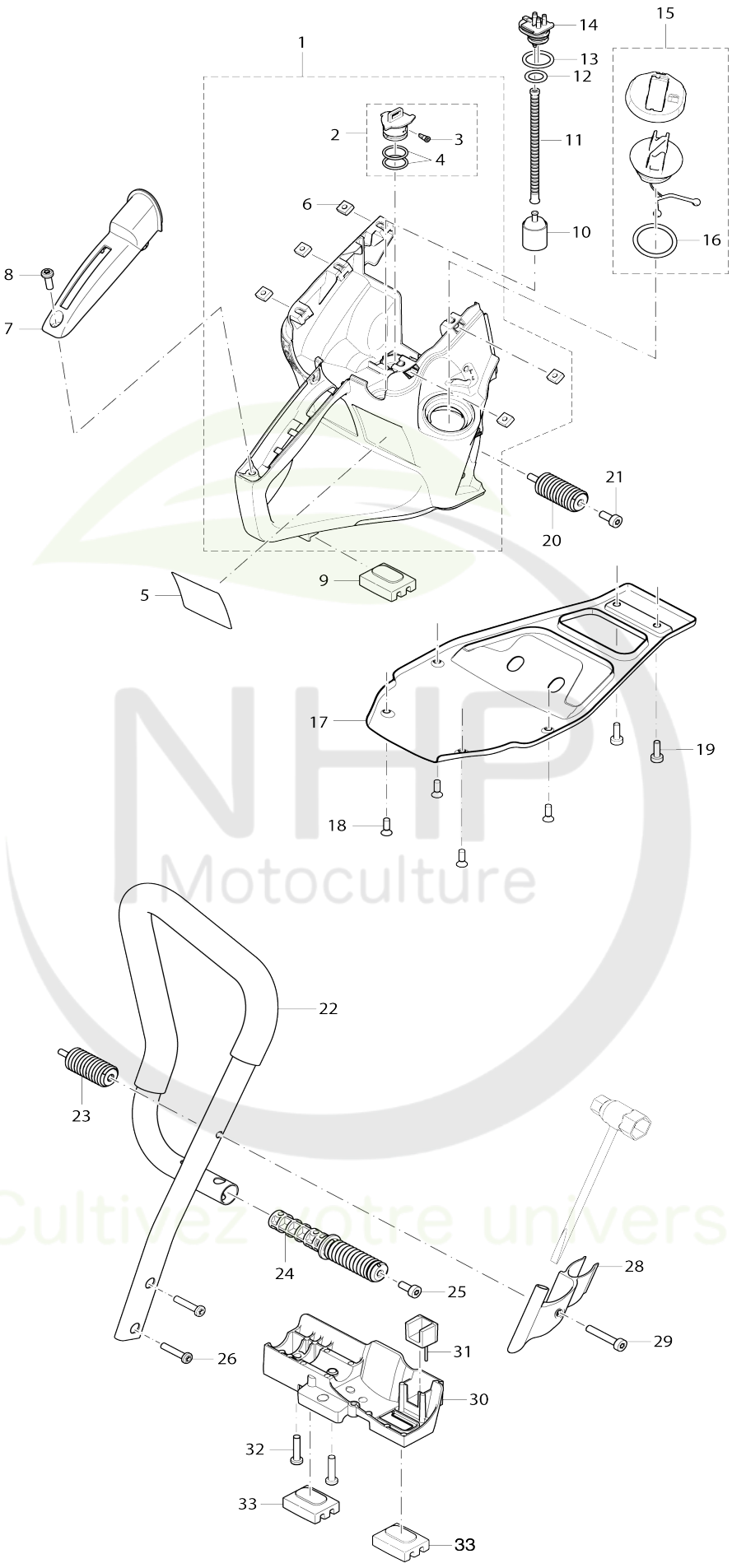

Model No.EK6100 DECOUPEUSE MAKITA 61CM3 300MM

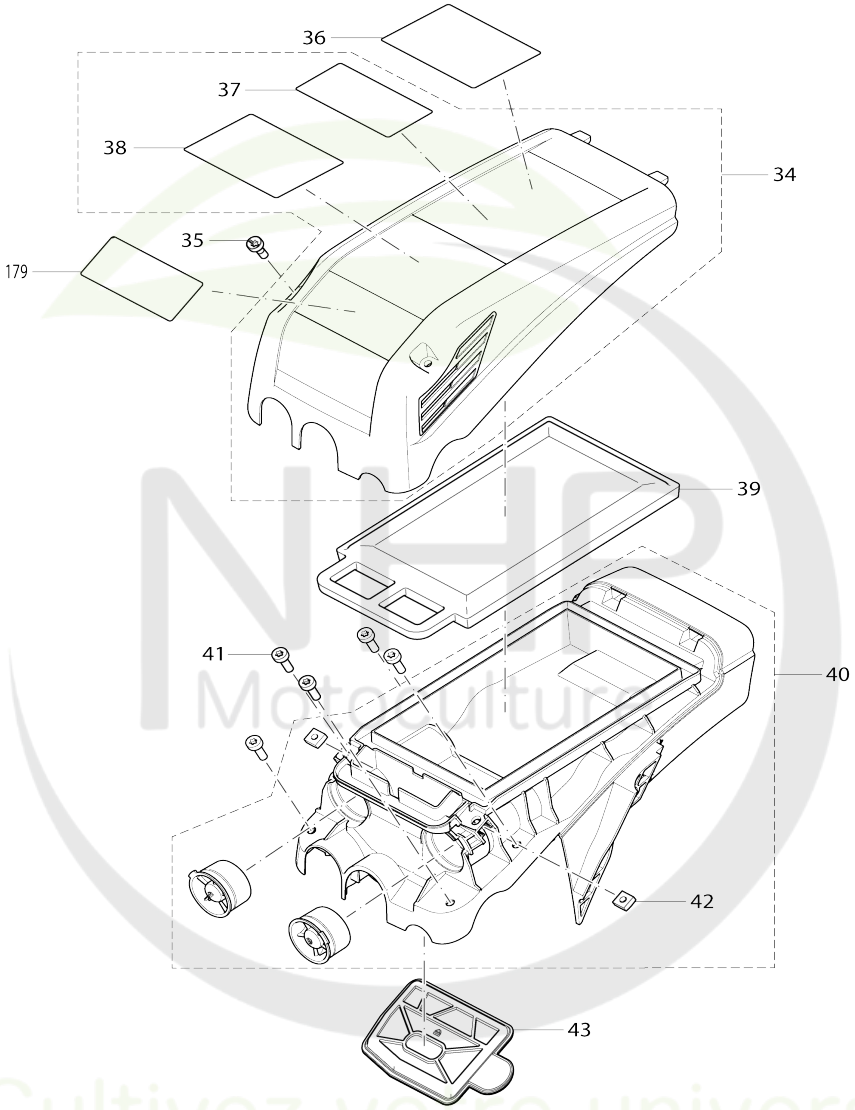


Cultivez votre univers

Model No.EK6100 DECOUPEUSE MAKITA 61CM3 300MM

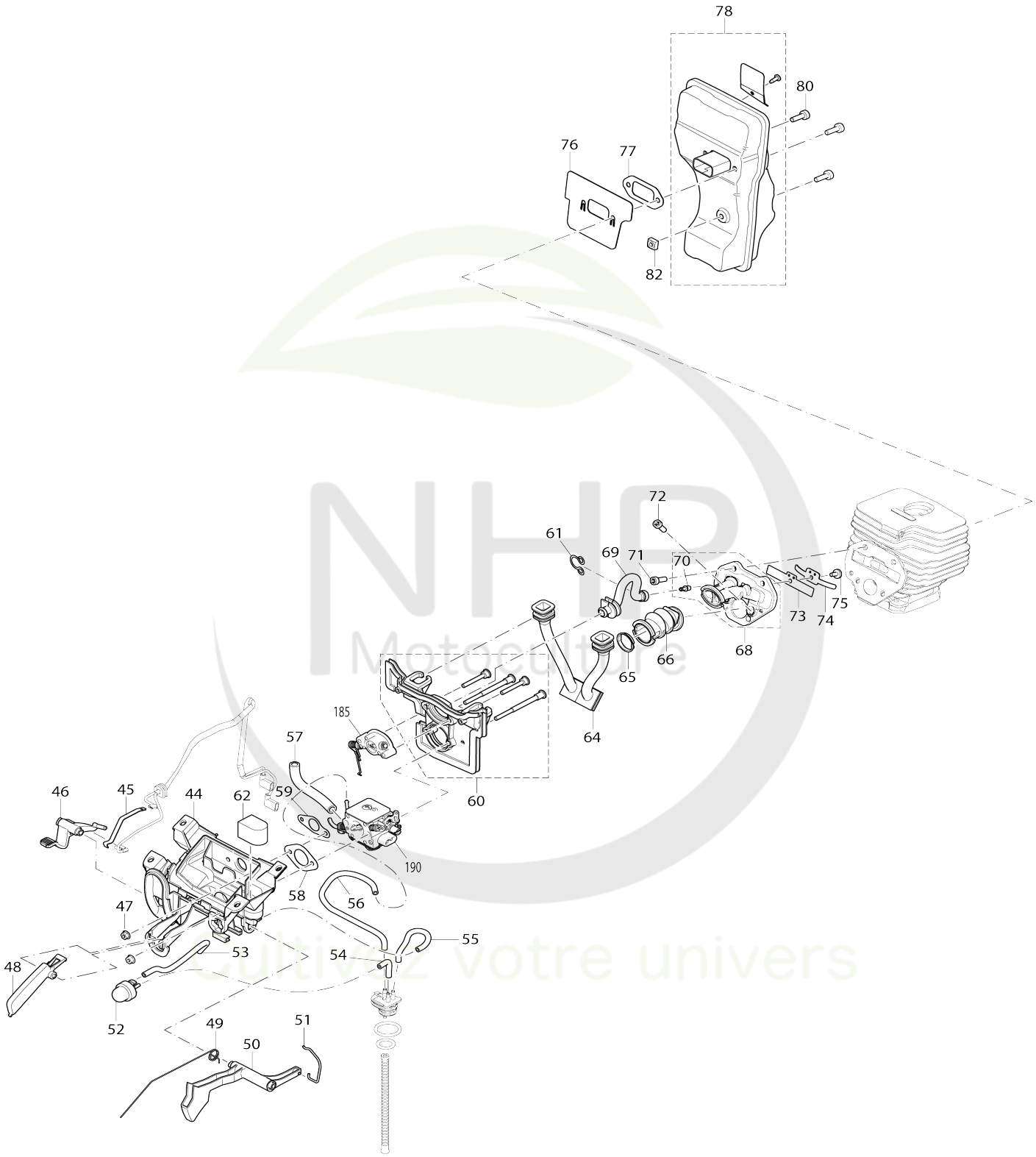

Model No.EK6100 DECOUPEUSE MAKITA 61CM3 300MM

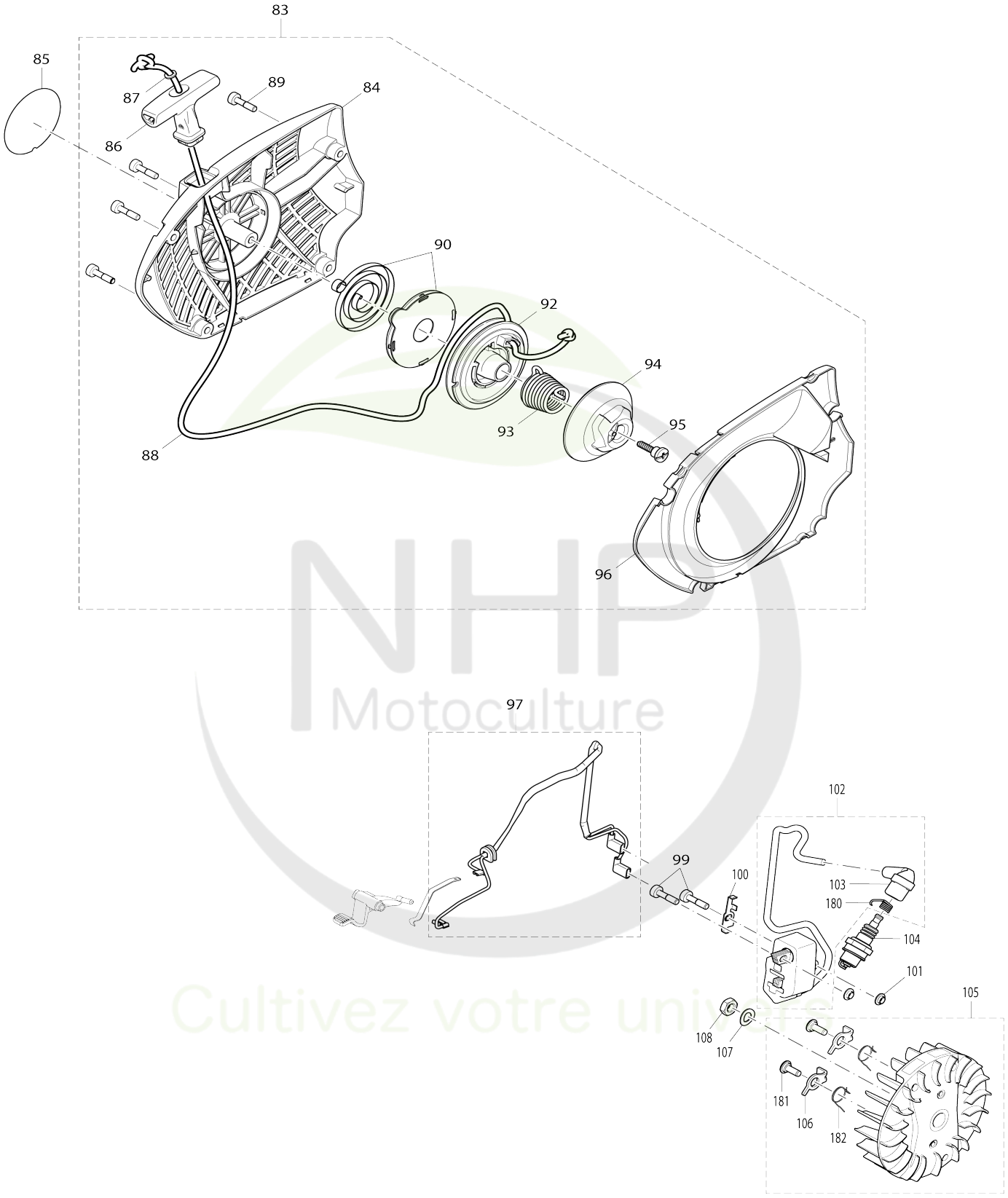


NHP Motoculture
Cultivez votre univers

Model No.EK6100 DECOUPEUSE MAKITA 61CM3 300MM

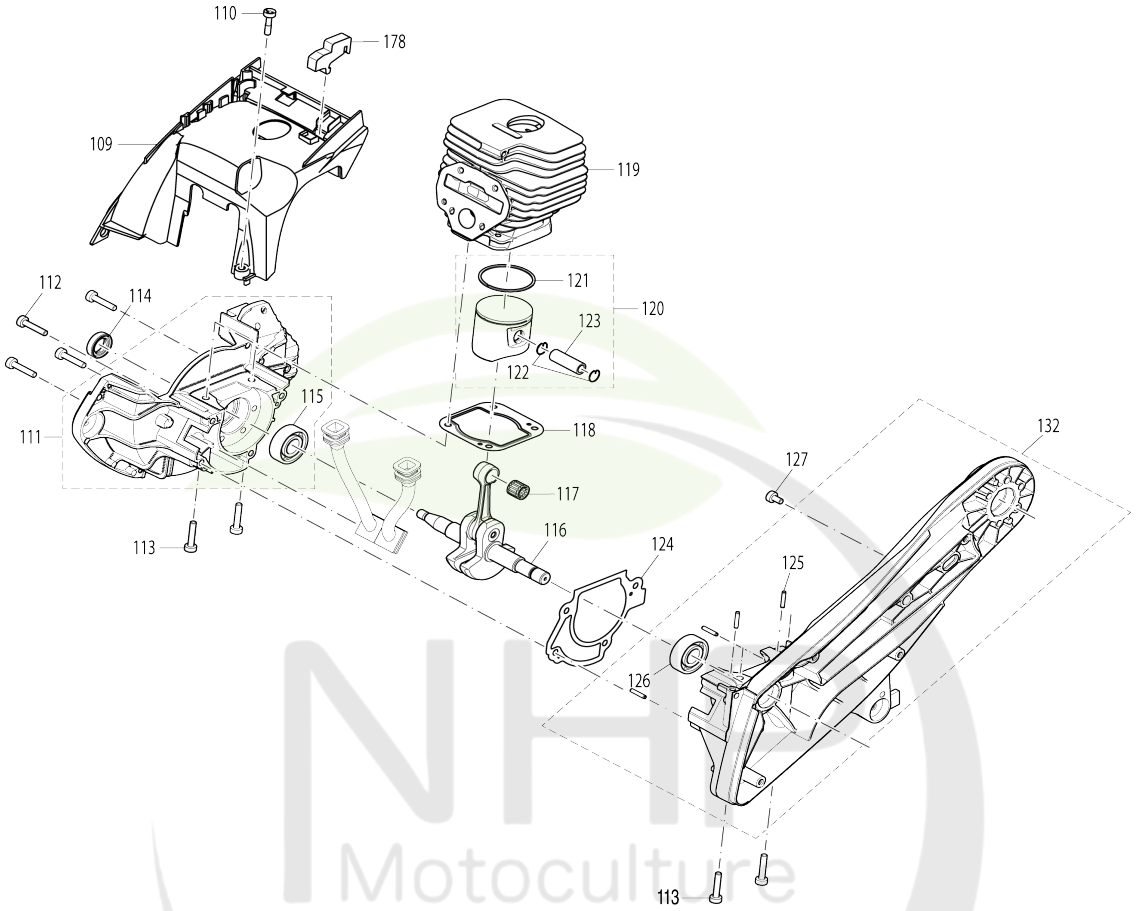


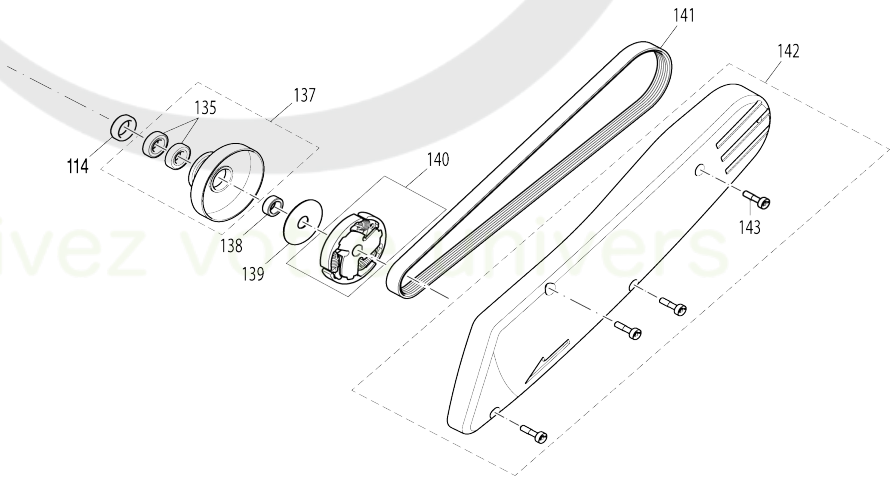

Model No.EK6100 DECOUPEUSE MAKITA 61CM3 300MM

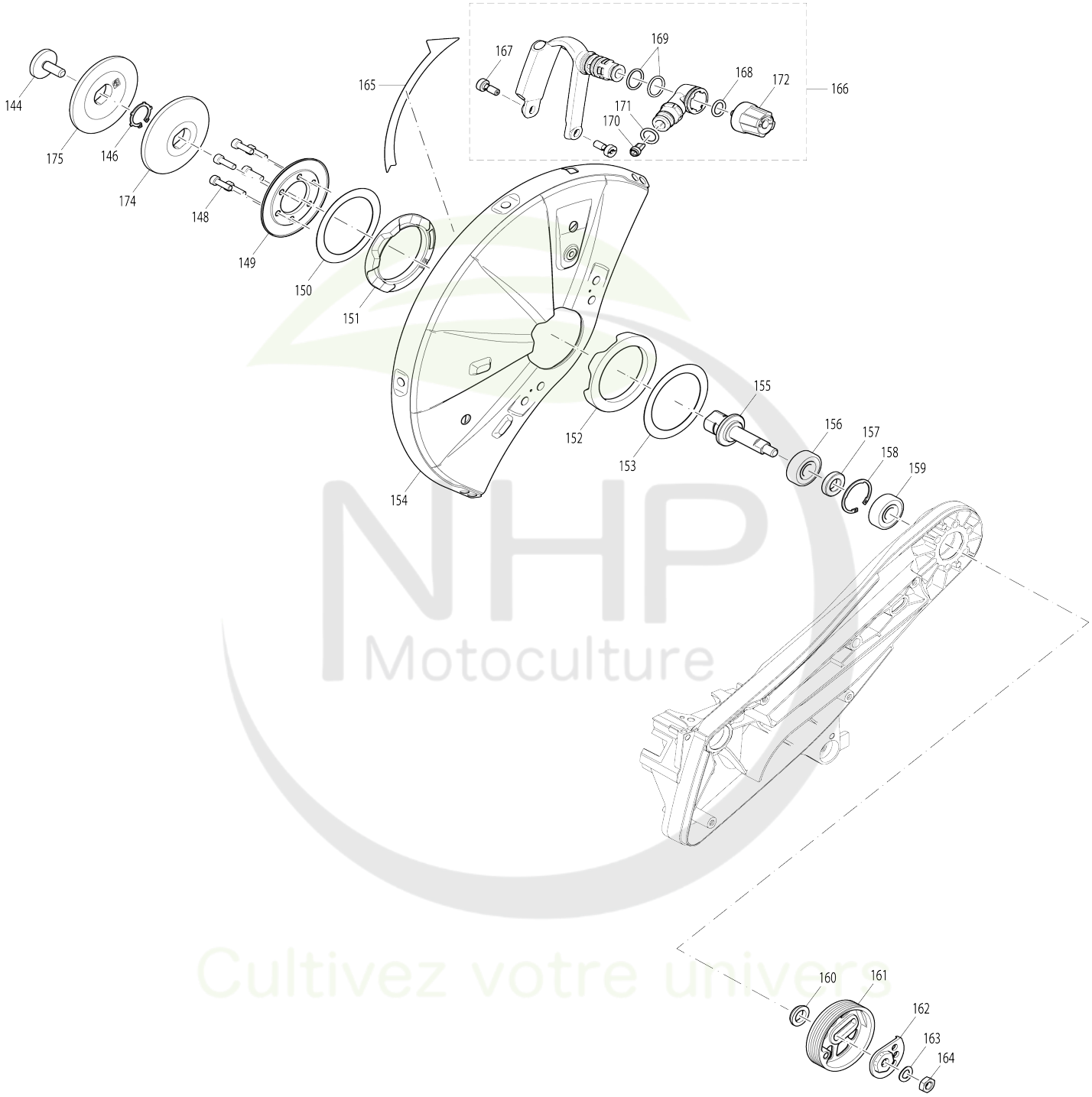


NHP Motoculture
Cultivez votre univers

# Model No.EK6100 DECOUPEUSE MAKITA 61CM3 300MM

| Numéro d'article | N ° de pièces | Description | Interchangeabilité | Q'ty | Nouvelle / ancienne | Note 1 | Note 2 |
|---|---|---|---|---|---|---|---|
| 001 | 123476-5 | Reservoir essence cpl | | 1 | | | |
| D10 | | INC. 2 | | | | | |
| 002 | 143445-0 | Capot soupape cpl. | | 1 | | | |
| D10 | | INC. 3,4 | | | | | |
| 003 | 424170-5 | Robinet | | 1 | | | |
| 004 | 213829-7 | Joint torique 17 | | 2 | | | |
| 005 | 851M16-4 | Plaque signalétique EK6100 | | 1 | | | |
| 006 | 264108-6 | Écrou carré M5 | | 5 | | | |
| 007 | 456295-7 | Carcasse extérieure de la poignée | | 1 | | | |
| 008 | 266478-9 | Vis autotaraudeuse à tête creuse hexalobée 5.5X16 | | 1 | | | |
| 009 | 424781-6 | Support-caoutchouc | | 1 | | | |
| 010 | 163499-1 | Tête d’aspiration | | 1 | | | |
| 011 | 424782-4 | Durite | | 1 | | | |
| 012 | 213826-3 | Joint torique 13 | | 1 | | | |
| 013 | 213827-1 | Joint torique 20 | | 1 | | | |
| 014 | 456299-9 | Graisseur | | 1 | | | |
| 015 | 141378-3 | Bouchon de réservoir complet | | 1 | | | |
| D10 | | INC. 16 | | | | | |
| 016 | 213080-9 | Joint torique 29.5 | | 1 | | | |
| 017 | 346958-2 | Feuille inférieure | | 1 | | | |
| 018 | 266991-7 | Vis autotaraudeuse à tête creuse hexalobée 5X15 | | 4 | | | |
| 019 | 266605-8 | Boulon à tête creuse hexalobée M5X16 | | 2 | | | |
| 020 | 143461-2 | Ressort amortisseur cpl | | 2 | | | |
| 021 | 266950-1 | Boulon à tête creuse hexalobée M6X14 | | 2 | | | |
| 022 | 143442-6 | Poignee tubulaire cpl. | | 1 | | | |
| 023 | 143460-4 | Ressort amortisseur cpl | | 1 | | | |
| 024 | 143462-0 | Ressort amortisseur cpl | | 1 | | | |
| 025 | 266950-1 | Boulon à tête creuse hexalobée M6X14 | | 1 | | | |
| 026 | 266475-5 | Vis autotaraudeuse à tête creuse hexalobée 5.5X20 | | 2 | | | |
| 028 | 456297-3 | Poignée de serrage | | 1 | | | |
| 029 | 266990-9 | Boulon à tête creuse hexalobée M6X35 | | 1 | | | |
| 030 | 319369-4 | Appui pour socle | | 1 | | | |
| 031 | 424788-2 | Amortisseur | | 1 | | | |
| 032 | 266475-5 | Vis autotaraudeuse à tête creuse hexalobée 5.5X20 | | 2 | | | |
| 033 | 424781-6 | Support-caoutchouc | | 2 | | | |
| 034 | 143451-5 | Filtre couverture complète | | 1 | | | |
| D10 | | INC. 37,38 | | | | | |
| 035 | 266947-0 | Boulon à tête creuse hexalobée M5X14 | | 2 | | | |
| 036 | 807L79-2 | Étiquette d’avertissement | | 1 | | | |
| 037 | 807F55-0 | Étiquette d’avertissement | | 1 | | | |
| | | | | | | | |

| | | | | | | | |
|---|---|---|---|---|---|---|---|
| 038 | 807F56-8 | Étiquette d'exploitation | | 1 | | | |
| 039 | 424789-0 | Filtre à air | | 1 | | | |
| 040 | 143490-5 | Capot complet | | 1 | | | |
| D10 | | INC. 42 | | | | | |
| 041 | 266605-8 | Boulon à tête creuse hexalobée M5X16 | | 5 | | | |
| 042 | 264108-6 | Écrou carré M5 | | 2 | | | |
| 043 | 424790-5 | Filtre interne | | 1 | * | | |
| 043-1 | 422201-4 | Joint d'étanchéité de collecteur d' admission | < | 1 | | | |
| 044 | 456291-5 | Collecteur d'admission | | 1 | | | |
| 045 | 346957-4 | Ressort de contact | | 1 | | | |
| 046 | 456292-3 | Levier d'étrangleur | | 1 | | | |
| 047 | 264119-1 | Écrou hexagonal M4 | | 4 | | | |
| 048 | 456294-9 | Levier à crans | | 1 | | | |
| 049 | 233631-2 | Ressort | | 1 | | | |
| 050 | 456293-1 | Levier de gaz | | 1 | | | |
| 051 | 326621-3 | Tringle d'acceleration | | 1 | | | |
| 052 | 168398-2 | Pompe d'amorçage | | 1 | | | |
| 053 | 424785-8 | Tube 2.5X122 | | 1 | | | |
| 054 | 424783-2 | Tube 2.5X40 | | 1 | | | |
| 055 | 424784-0 | Tube 2.5X84 | | 1 | | | |
| 056 | 424786-6 | Tube 3X200 | | 1 | | | |
| 057 | 424787-4 | Tube 6X82 | | 1 | | | |
| 058 | 346956-6 | Collecteur d'admission du joint | | 1 | | | |
| 059 | 346955-8 | Clapet d'air de joint | | 1 | | | |
| 060 | 143440-0 | Paroi intermédiaire complète | | 1 | | | |
| 061 | 282028-2 | Pince-tube | S | 1 | * | | |
| 062 | 424780-8 | Mousse de nylon | | 1 | | | |
| 064 | 424777-7 | Tube d'aspiration | | 2 | | | |
| 065 | 346867-5 | Bague de guidage | | 1 | | | |
| 066 | 424778-5 | Tuyau d'aspiration | | 1 | | | |
| 068 | 143439-5 | Tuyau air comprimé | | 1 | | | |
| D10 | | INC. 70 | | | | | |
| 069 | 424795-5 | Ligne d'impulsion | | 1 | | | |
| 070 | 324999-8 | Graisseur | | 1 | * | | |
| 070-1 | 326770-6 | Graisseur | S | 1 | | | |
| 071 | 266986-0 | Boulon à tête creuse hexalobée M5X14 | | 2 | * | | |
| 071-1 | 251577-0 | Boulon à tête creuse hexalobée M5X16 | S | 2 | | | |
| 072 | 266986-0 | Boulon à tête creuse hexalobée M5X14 | | 2 | * | | |
| 072-1 | 251577-0 | Boulon à tête creuse hexalobée M5X16 | S | 2 | | | |
| 073 | 346951-6 | Robinet en plomb | | 1 | | | |
| 074 | 310674-2 | Tole | | 1 | | | |
| 075 | 266985-2 | Boulon à tête creuse hexalobée M4X8 | | 1 | | | |
| 076 | 346959-0 | Tôle de refroidissement | | 1 | | | |
| 077 | 346876-4 | Joint silencieux | | 1 | | | |
| 078 | 161392-3 | Silencieux complet | | 1 | | | |
| 080 | 266605-8 | Boulon à tête creuse hexalobée M5X16 | | 3 | | | |
| | | | | | | | |

NHP Motoculture
Cultivez votre univers

| | | | | | | | |
|---|---|---|---|---|---|---|---|
| 082 | 264108-6 | Écrou carré M5 | | 1 | | | |
| 083 | 143454-9 | Dispositif de démarrage | | 1 | | | |
| D10 | | INC. 84,86-96 | | | | | |
| 084 | 143455-7 | Carter de lanceur seul | | 1 | | | |
| 085 | 806K78-5 | Makita étiquette logo | | 1 | | | |
| 086 | 452458-3 | Poignee de lancement | | 1 | | | |
| 087 | 267862-1 | Rondelle élastique 5 | | 1 | | | |
| 088 | 424797-1 | Cable de demarrage | | 1 | | | |
| 089 | 266938-1 | Boulon à tête creuse hexalobée M5X20 | | 4 | | | |
| 090 | 140587-1 | Ressort rappel complet | | 1 | | | |
| 092 | 456308-4 | Enrouleur de câble | | 1 | | | |
| 093 | 234193-3 | Démarrage facile à ressort | | 1 | | | |
| 094 | 456309-2 | Démarrage facile de visseuse | | 1 | | | |
| 095 | 266616-3 | Vis | | 1 | | | |
| 096 | 456307-6 | Guide d air | | 1 | | | |
| 097 | 161390-7 | Cable d' allumage | | 1 | | | |
| 099 | 266472-1 | Boulon à tête creuse hexalobée M5X20 | | 2 | * | | |
| 099-1 | 266472-1 | Boulon à tête creuse hexalobée M5X20 | O | 2 | | | |
| 100 | 346954-0 | Feuille de mise à la terre | | 1 | | | |
| 101 | 451462-9 | Rondelle isolation | | 2 | | | |
| 102 | 123479-9 | Bobine d'allumage complet | | 1 | * | | |
| D10 | | INC. 103,180 | | | | | |
| 102-1 | 123479-9 | Bobine d'allumage complet | O | 1 | | | |
| D10 | | INC. 103,180 | | | | | |
| 103 | 424706-0 | Capuchon de bougie | | 1 | | | |
| 104 | 168517-0 | Bougie d’allumage | | 1 | | | |
| 105 | 143450-7 | Volant complet | | 1 | | | |
| D10 | | INC. 106,181,182 | | | | | |
| 106 | 346953-2 | Cliquet | | 2 | | | |
| 107 | 267822-3 | Rondelle élastique 8 | | 1 | | | |
| 108 | 264022-6 | Écrou hexagonal M8X1 | | 1 | | | |
| 109 | 456289-2 | Capot de refroidissement | | 1 | | | |
| 110 | 266942-0 | Boulon à tête creuse hexalobée M5X20 | | 1 | | | |
| 111 | 143437-9 | Carter moteur MS complet | | 1 | | | |
| D10 | | INC. 115 | | | | | |
| 112 | 266984-4 | Boulon à tête creuse hexalobée M5X25 | | 4 | | | |
| 113 | 266984-4 | Boulon à tête creuse hexalobée M5X25 | | 4 | | | |
| 114 | 213814-0 | Joint radial | | 2 | | | |
| 115 | 211154-0 | Roulement à billes | | 1 | | | |
| 116 | 143435-3 | Vilebrequin complet | | 1 | | | |
| 117 | 212164-0 | Cage à aiguilles | | 1 | | | |
| 118 | 346950-8 | Joint cylindre | | 1 | | | |
| 119 | 319375-9 | Cylindre 47 | | 1 | | | |
| 120 | 143436-1 | Piston complet | | 1 | * | | |
| D10 | | INC. 121,122,123 | | | | | |
| 120-1 | 143436-1 | Piston complet | S | 1 | * | | |
| D10 | | INC. 121,122 | | | | | |
| | | | | | | | |

NHP Motoculture
Cultivez votre univers

| | | | | | | | |
|---|---|---|---|---|---|---|---|
| 120-2 | 191L97-3 | Jeu de piston | < | 1 | | | |
| D10 | | INC. 121,122,123,192 | | | | | |
| 121 | 257384-9 | Segment de piston D47 | | 1 | | | |
| 122 | 234390-1 | Clip de piston 11 | | 2 | * | | |
| 122-1 | 234390-1 | Clip de piston 11 | S | 1 | | | |
| 123 | 257846-7 | Axe de piston | | 1 | * | | |
| 123-1 | 257846-7 | Axe de piston | S | 1 | | | |
| 124 | 346966-3 | Joint carter moteur | | 1 | | | |
| 125 | 258038-1 | Goupille spiralée 3-16 | | 4 | | | |
| 126 | 211154-0 | Roulement à billes | | 1 | | | |
| 127 | 266474-7 | Boulon à tête creuse hexalobée M5X9 | | 1 | | | |
| 132 | 143448-4 | Carter moteur CS complet | | 1 | | | |
| D10 | | INC. 125,126 | | | | | |
| 135 | 211168-9 | Roulement à billes 6901 | | 2 | | | |
| 137 | 161387-6 | Cloche d'embrayage complet | | 1 | | | |
| D10 | | INC. 135 | | | | | |
| 138 | 257385-7 | Entretoise | | 1 | | | |
| 139 | 267389-1 | Rondelle plate 12 | | 1 | | | |
| 140 | 168510-4 | Embrayage complet | | 1 | | | |
| 141 | 424798-9 | Courroie trapézoïdale | | 1 | | | |
| 142 | 143497-1 | Couvercle de courroie cpl. | | 1 | | | |
| D10 | | INC. 143 | | | | | |
| 143 | 266942-0 | Boulon à tête creuse hexalobée M5X20 | | 4 | | | |
| 144 | 266976-3 | Boulon à tête hexagonale M8X25 | | 1 | | | |
| 146 | 234389-6 | Bague de retenue 20X1.2 | | 1 | | | |
| 148 | 266986-0 | Boulon à tête creuse hexalobée M5X14 | | 6 | * | | |
| 148-1 | 251577-0 | Boulon à tête creuse hexalobée M5X16 | O | 6 | | | |
| 149 | 319373-3 | Bague de pression | | 1 | | | |
| 150 | 424792-1 | Disque de glissement | | 1 | | | |
| 151 | 424794-7 | Bague en caoutchouc (Intérieur) | | 1 | | | |
| 152 | 424793-9 | Bague en caoutchouc (Extérieur) | | 1 | | | |
| 153 | 424792-1 | Disque de glissement | | 1 | | | |
| 154 | 143458-1 | Capot complet | | 1 | * | | |
| 154-1 | 140V92-0 | Capot complet | < | 1 | | | |
| D10 | | INC. 165 | | | | | |
| 155 | 326623-9 | Essieu 20 | | 1 | | | |
| 156 | 210148-2 | Roulement à billes 6201LLU | | 1 | * | | |
| 156-1 | 211137-0 | Roulement à billes 6201LLU | O | 1 | | | |
| 157 | 257386-5 | Entretoise | | 1 | | | |
| 158 | 234388-8 | Bague de retenue 32X1.2 | | 1 | | | |
| 159 | 210148-2 | Roulement à billes 6201LLU | | 1 | * | | |
| 159-1 | 211137-0 | Roulement à billes 6201LLU | O | 1 | | | |
| 160 | 216217-7 | Rondelle | | 1 | | | |
| 161 | 222187-0 | Poulie | | 1 | | | |
| 162 | 310675-0 | Excentrique | | 1 | | | |
| 163 | 267822-3 | Rondelle élastique 8 | | 1 | | | |
| 164 | 264022-6 | Écrou hexagonal M8X1 | | 1 | | | |
| 165 | 807G51-4 | Étiquette d'avertissement | | 1 | | | |
| 166 | 143452-3 | Pieces pour systeme eau | | 1 | * | | |

NHP Motoculture
Cultivez votre univers

| | | | | | | | |
|---|---|---|---|---|---|---|---|
| D10 | | INC. 167-172 | | | | | |
| 166-1 | 183J43-8 | Ensemble de fixation de l'eau | < | 1 | | | |
| C10 | 143452-3 | Pieces pour systeme eau | | 1 | | | |
| D10 | | INC. 167-172 | | | | | |
| 167 | 266994-1 | Vis à jet | | 2 | | | |
| 168 | 213828-9 | Joint torique 11 | | 1 | | | |
| 169 | 213584-1 | Joint torique 16 | | 2 | | | |
| 170 | 424791-3 | Filtre à eau | | 1 | | | |
| 171 | 213828-9 | Joint torique 11 | | 1 | | | |
| 172 | 266993-3 | Vis de réglage | | 1 | | | |
| 174 | 319370-9 | Disque de pression | | 1 | | | |
| 175 | 319370-9 | Disque de pression | | 1 | | | |
| 178 | 424796-3 | Barre d'arret | | 1 | | | |
| 180 | 234358-7 | Contact-ressort | | 1 | | | |
| 181 | 266626-0 | Vis autotaraudeuse à tête creuse hexalobée 5X12 | | 2 | | | |
| 182 | 233629-9 | Ressort de torsion | | 2 | | | |
| 185 | 143441-8 | Tête d’air complète | | 1 | * | | |
| 185-1 | 143441-8 | Tête d’air complète | O | 1 | | | |
| 190 | 161396-5 | Carburateur DM22A | | 1 | | | |
| 192 | 234390-1 | Clip de piston 11 | | 1 | | | |
| 193 | 422641-6 | Joint de bride d’admission | S | 1 | | | |
| A01 | 197577-5 | Kit outils | | 1 | * | | |
| C10 | 782025-3 | Tournevis torx | | 1 | * | | |
| C20 | 782029-5 | Cle à bougie combinee 13/19 | | 1 | * | | |
| C30 | 783012-5 | Tournevis | | 1 | * | | |
| C40 | 831340-3 | Caisse à outils | | 1 | * | | |
| A01-1 | 198692-8 | Kit outils | < | 1 | * | | |
| C10 | 782025-3 | Tournevis torx | | 1 | * | | |
| C20 | 782033-4 | Cle à bougie combinee 13/19 | < | 1 | * | | |
| C30 | 783012-5 | Tournevis | | 1 | * | | |
| C40 | 831340-3 | Caisse à outils | | 1 | * | | |
| A01-2 | 198692-8 | Kit outils | O | 1 | | | |
| C10 | 782025-3 | Tournevis torx | | 1 | | | |
| C20 | 782033-4 | Cle à bougie combinee 13/19 | < | 1 | | | |
| C30 | 783012-5 | Tournevis | | 1 | | | |
| C40 | 831340-3 | Caisse à outils | | 1 | | | |
| A02 | 123121-2 | Manchon d'accouplement | | 1 | | | |
| A03 | 195957-9 | Jeu d'huile | | 1 | * | | |
| A03-1 | 195957-9 | Jeu d'huile | < | 1 | | | |
| B01 | 183J68-2 | Cylindre et piston cpl | | 1 | | | |
| D10 | | INC. 119,120 | | | | | |
| B02 | 183F33-7 | Ensemble du cliquet-démarreur | | 1 | | | |
| D10 | | INC. 106,181,182 | | | | | |
| E01 | 809P13-2 | Étiquette claire | | 1 | | | |

NHP Motoculture
Cultivez votre univers

Veuillez indiquer les pièces n ° lorsque votre commande. Date d'impression 06/06/2024