Retrouvez cette piece sur nhp-motoculture.fr en cliquant sur la reference

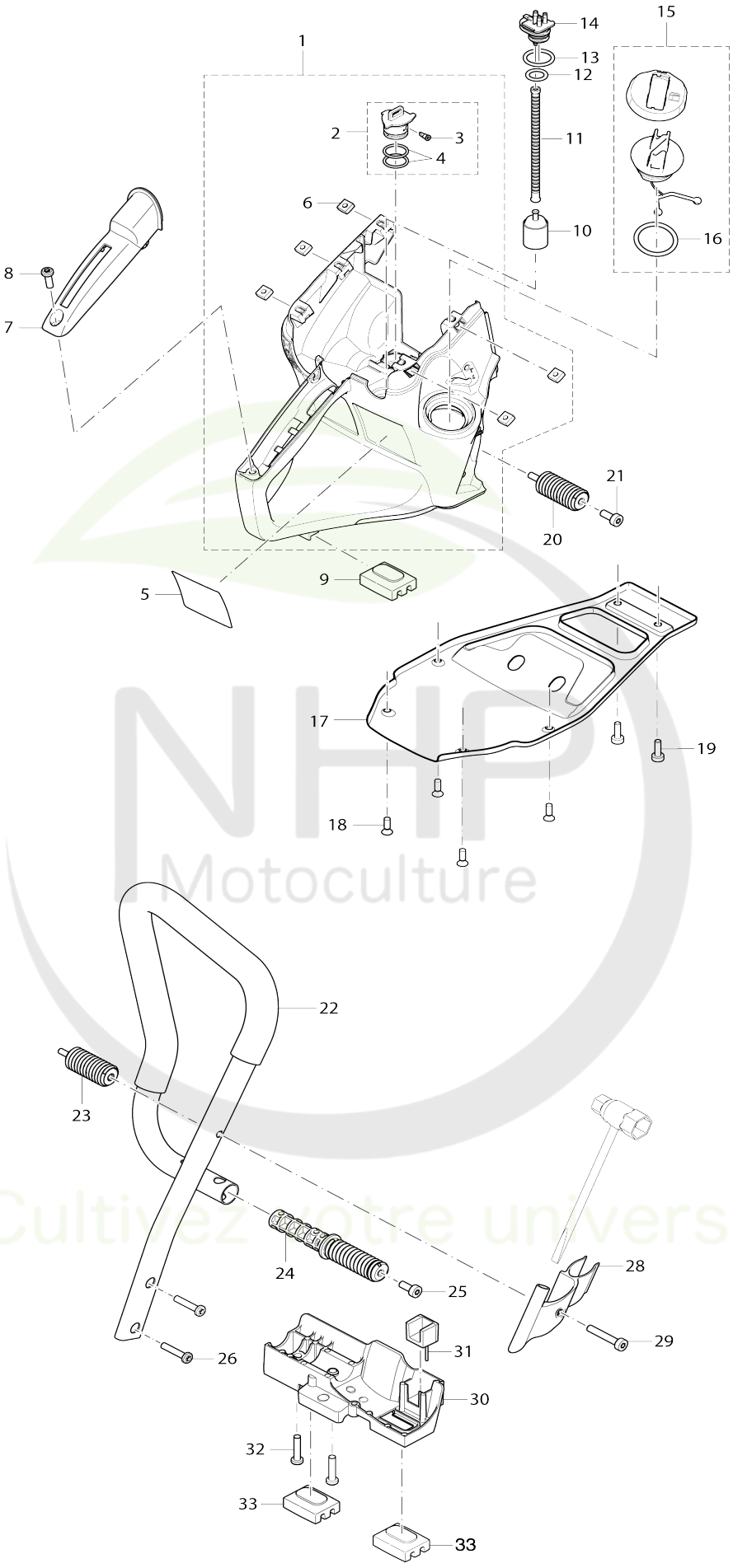

Model No.EK6101

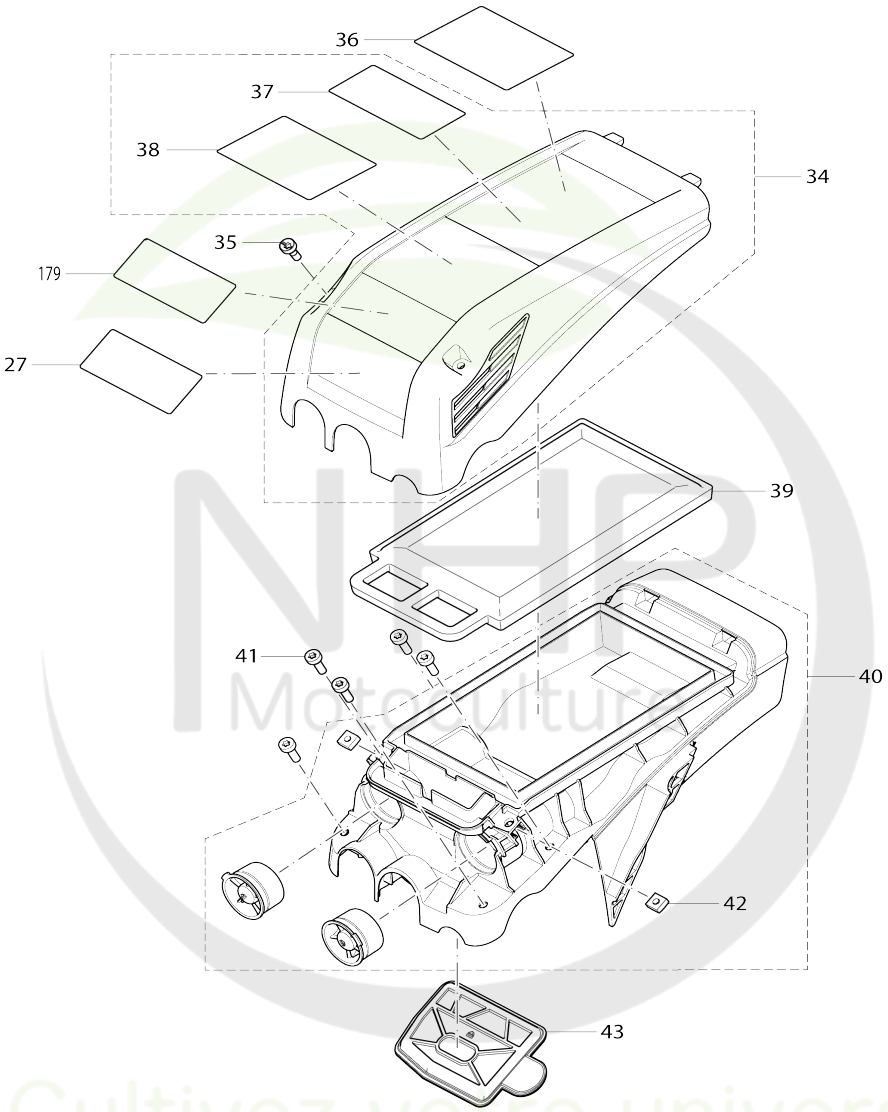

Cultivez votre univers

Model No.EK6101

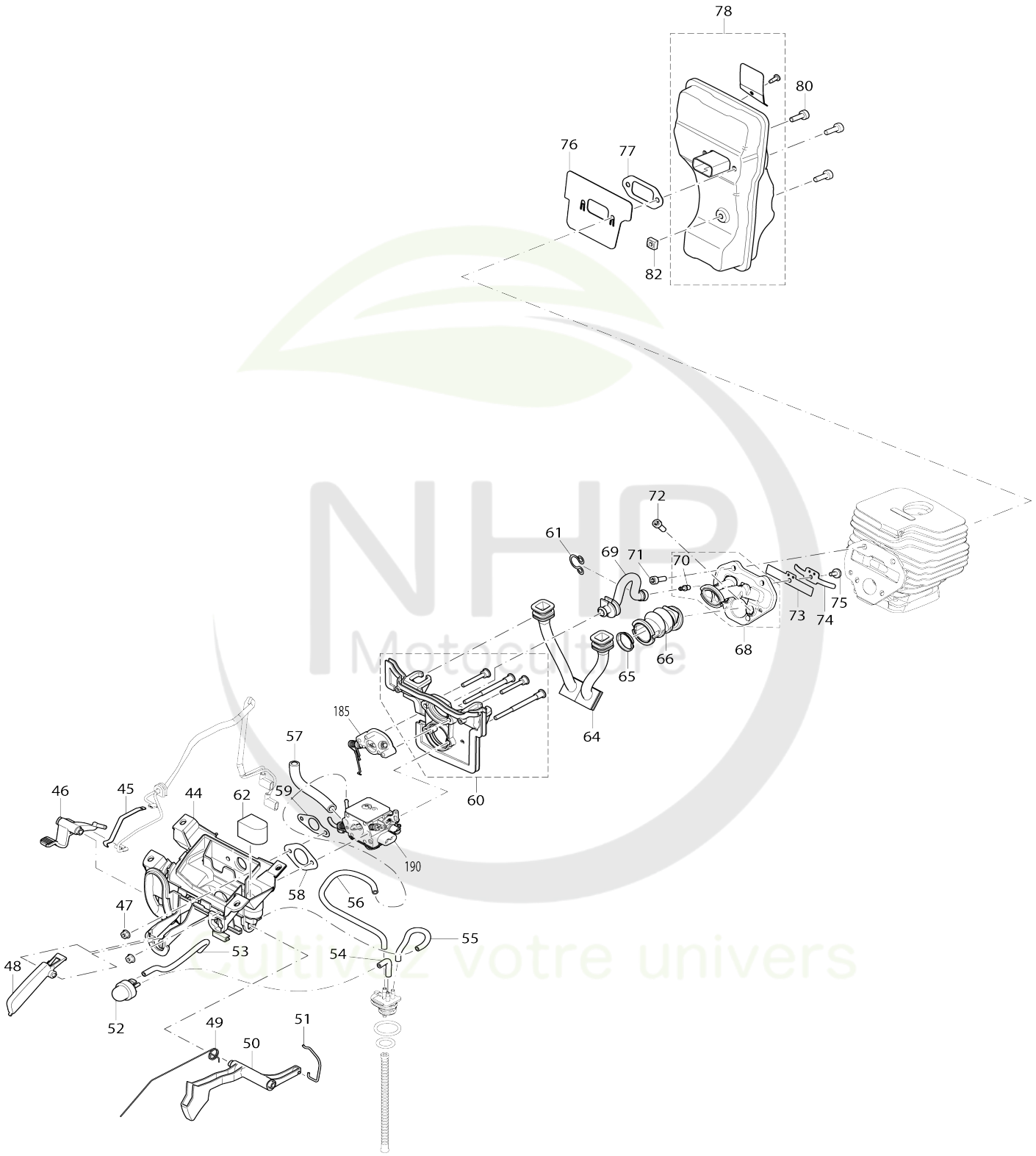

Model No.EK6101

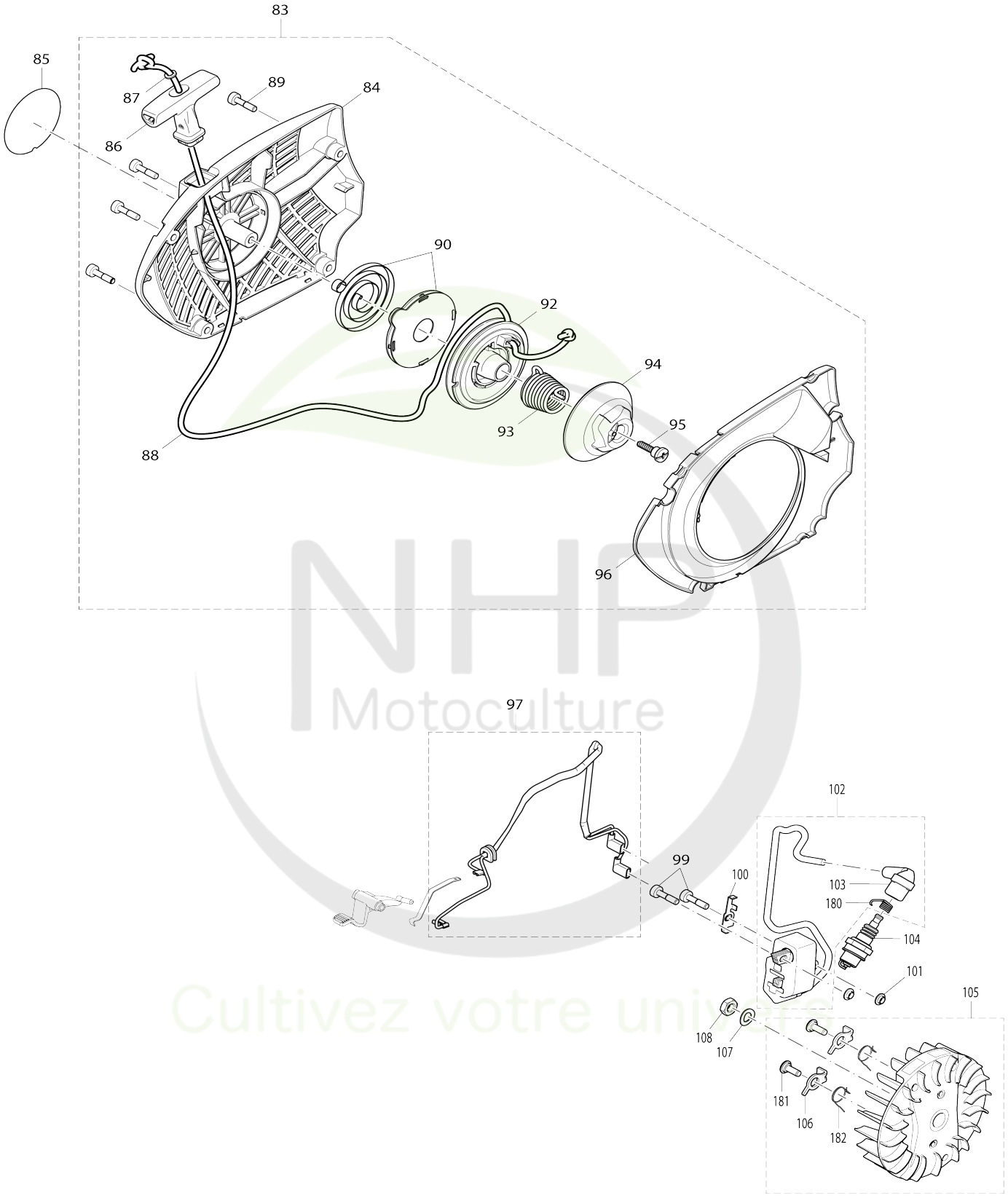

NHP Motoculture
Cultivez votre univers

Model No.EK6101

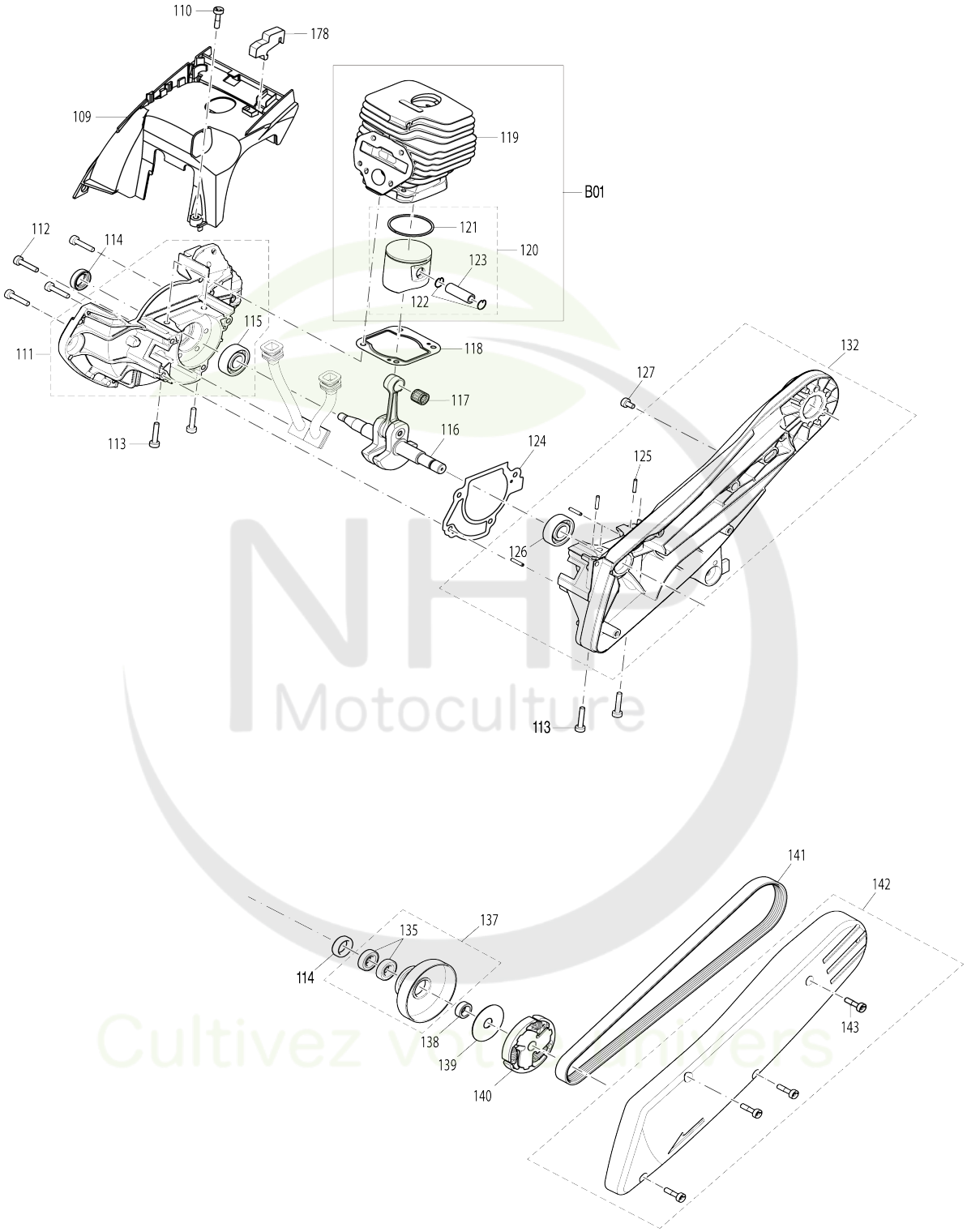

Model No.EK6101

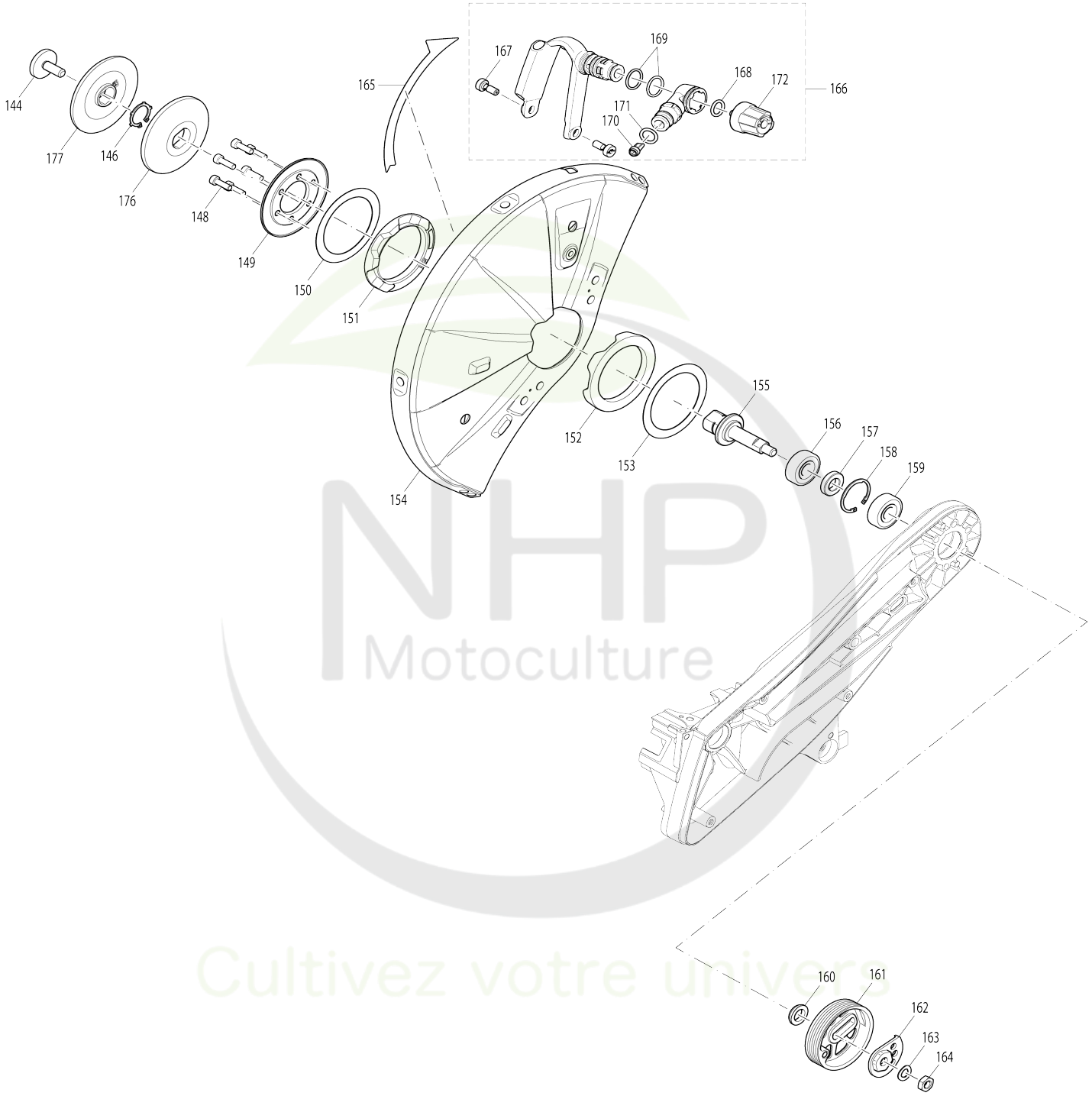

NHP Motoculture
Cultivez votre univers

Model No.EK6101

Numéro d'article	N ° de pièces	Description	Interchangeabilité	Q'ty	Nouvelle / ancienne	Note 1	Note 2
001	123476-5	Reservoir essence cpl		1			
D10		INC. 2					
002	143445-0	Capot soupape cpl.		1			
D10		INC. 3,4					
003	424170-5	Robinet		1			
004	213829-7	Joint torique 17		2			
005	852C57-3	Plaque signalétique EK6101		1			
006	264108-6	Écrou carré M5		5			
007	456295-7	Carcasse extérieure de la poignée		1			
008	266478-9	Vis autotaraudeuse à tête creuse hexalobée 5.5X16		1			
009	424781-6	Support-caoutchouc		1			
010	163499-1	Tête d’aspiration		1			
011	424782-4	Durite		1			
012	213826-3	Joint torique 13		1			
013	213827-1	Joint torique 20		1			
014	456299-9	Graisseur		1			
015	141378-3	Bouchon de réservoir complet		1			
D10		INC. 16					
016	213080-9	Joint torique 29.5		1			
017	346958-2	Feuille inférieure		1			
018	266991-7	Vis autotaraudeuse à tête creuse hexalobée 5X15		4			
019	266605-8	Boulon à tête creuse hexalobée M5X16		2			
020	143461-2	Ressort amortisseur cpl		2			
021	266950-1	Boulon à tête creuse hexalobée M6X14		2			
022	143442-6	Poignee tubulaire cpl.		1			
023	143460-4	Ressort amortisseur cpl		1			
024	143462-0	Ressort amortisseur cpl		1			
025	266950-1	Boulon à tête creuse hexalobée M6X14		1			
026	266475-5	Vis autotaraudeuse à tête creuse hexalobée 5.5X20		2			
028	456297-3	Poignée de serrage		1			
029	266990-9	Boulon à tête creuse hexalobée M6X35		1			
030	319369-4	Appui pour socle		1			
031	424788-2	Amortisseur		1			
032	266475-5	Vis autotaraudeuse à tête creuse hexalobée 5.5X20		2			
033	424781-6	Support-caoutchouc		2			
034	143451-5	Filtre couverture complète		1			
D10		INC. 37,38					
035	266947-0	Boulon à tête creuse hexalobée M5X14		2			
036	807L79-2	Étiquette d’avertissement		1			
037	807F55-0	Étiquette d’avertissement		1			

038	807F56-8	Étiquette d'exploitation		1			
039	424789-0	Filtre à air		1			
040	143490-5	Capot complet		1			
D10		INC. 42					
041	266605-8	Boulon à tête creuse hexalobée M5X16		5			
042	264108-6	Écrou carré M5		2			
043	424790-5	Filtre interne		1	*		
043-1	422201-4	Joint d'étanchéité de collecteur d' admission	<	1			
044	456291-5	Collecteur d'admission		1			
045	346957-4	Ressort de contact		1			
046	456292-3	Levier d'étrangleur		1			
047	264119-1	Écrou hexagonal M4		4			
048	456294-9	Levier à crans		1			
049	233631-2	Ressort		1			
050	456293-1	Levier de gaz		1			
051	326621-3	Tringle d'acceleration		1			
052	168398-2	Pompe d'amorçage		1			
053	424785-8	Tube 2.5X122		1			
054	424783-2	Tube 2.5X40		1			
055	424784-0	Tube 2.5X84		1			
056	424786-6	Tube 3X200		1			
057	424787-4	Tube 6X82		1			
058	346956-6	Collecteur d'admission du joint		1			
059	346955-8	Clapet d'air de joint		1			
060	143440-0	Paroi intermédiaire complète		1			
061	282028-2	Pince-tube	S	1	*		
062	424780-8	Mousse de nylon		1			
064	424777-7	Tube d'aspiration		2			
065	346867-5	Bague de guidage		1			
066	424778-5	Tuyau d'aspiration		1			
068	143439-5	Tuyau air comprimé		1			
D10		INC. 70					
069	424795-5	Ligne d'impulsion		1			
070	324999-8	Graisseur		1	*		
070-1	326770-6	Graisseur	S	1			
071	266986-0	Boulon à tête creuse hexalobée M5X14		2	*		
071-1	251577-0	Boulon à tête creuse hexalobée M5X16	S	2			
072	266986-0	Boulon à tête creuse hexalobée M5X14		2	*		
072-1	251577-0	Boulon à tête creuse hexalobée M5X16	S	2			
073	346951-6	Robinet en plomb		1			
074	310674-2	Tole		1			
075	266985-2	Boulon à tête creuse hexalobée M4X8		1			
076	346959-0	Tôle de refroidissement		1			
077	346876-4	Joint silencieux		1			
078	161392-3	Silencieux complet		1			
080	266605-8	Boulon à tête creuse hexalobée M5X16		3			

NHP Motoculture
Cultivez votre univers

082	264108-6	Écrou carré M5		1			
083	143454-9	Dispositif de démarrage		1			
D10		INC. 84,86-96					
084	143455-7	Carter de lanceur seul		1			
085	806K78-5	Makita étiquette logo		1			
086	452458-3	Poignee de lancement		1			
087	267862-1	Rondelle élastique 5		1			
088	424797-1	Cable de demarrage		1			
089	266938-1	Boulon à tête creuse hexalobée M5X20		4			
090	140587-1	Ressort rappel complet		1			
092	456308-4	Enrouleur de câble		1			
093	234193-3	Démarrage facile à ressort		1			
094	456309-2	Démarrage facile de visseuse		1			
095	266616-3	Vis		1			
096	456307-6	Guide d air		1			
097	161390-7	Cable d' allumage		1			
099	266472-1	Boulon à tête creuse hexalobée M5X20		2	*		
099-1	266472-1	Boulon à tête creuse hexalobée M5X20	O	2			
100	346954-0	Feuille de mise à la terre		1			
101	451462-9	Rondelle isolation		2			
102	123479-9	Bobine d'allumage complet		1	*		
D10		INC. 103,180					
102-1	123479-9	Bobine d'allumage complet	O	1			
D10		INC. 103,180					
103	424706-0	Capuchon de bougie		1			
104	168517-0	Bougie d’allumage		1			
105	143450-7	Volant complet		1			
D10		INC. 106,181,182					
106	346953-2	Cliquet		2			
107	267822-3	Rondelle élastique 8		1			
108	264022-6	Écrou hexagonal M8X1		1			
109	456289-2	Capot de refroidissement		1			
110	266942-0	Boulon à tête creuse hexalobée M5X20		1			
111	143437-9	Carter moteur MS complet		1			
D10		INC. 115					
112	266984-4	Boulon à tête creuse hexalobée M5X25		4			
113	266984-4	Boulon à tête creuse hexalobée M5X25		4			
114	213814-0	Joint radial		2			
115	211154-0	Roulement à billes		1			
116	143435-3	Vilebrequin complet		1			
117	212164-0	Cage à aiguilles		1			
118	346950-8	Joint cylindre		1			
119	319375-9	Cylindre 47		1			
120	143436-1	Piston complet		1	*		
D10		INC. 121,122,123					
120-1	143436-1	Piston complet	S	1	*		
D10		INC. 121,122					

NHP Motoculture
Cultivez votre univers

120-2	191L97-3	Jeu de piston	<	1			
D10		INC. 121,122,123,192					
121	257384-9	Segment de piston D47		1			
122	234390-1	Clip de piston 11		2	*		
122-1	234390-1	Clip de piston 11	S	1			
123	257846-7	Axe de piston		1	*		
123-1	257846-7	Axe de piston	S	1			
124	346966-3	Joint carter moteur		1			
125	258038-1	Goupille spiralée 3-16		4			
126	211154-0	Roulement à billes		1			
127	266474-7	Boulon à tête creuse hexalobée M5X9		1			
132	143449-2	Carter moteur CS complet		1			
D10		INC. 125,126					
135	211168-9	Roulement à billes 6901		2			
137	161387-6	Cloche d'embrayage complet		1			
D10		INC. 135					
138	257385-7	Entretoise		1			
139	267389-1	Rondelle plate 12		1			
140	168510-4	Embrayage complet		1			
141	424799-7	Courroie trapézoïdale		1			
142	143438-7	Couvercle de courroie cpl.		1			
D10		INC. 143					
143	266942-0	Boulon à tête creuse hexalobée M5X20		4			
144	266976-3	Boulon à tête hexagonale M8X25		1			
146	234389-6	Bague de retenue 20X1.2		1			
148	266986-0	Boulon à tête creuse hexalobée M5X14		6	*		
148-1	251577-0	Boulon à tête creuse hexalobée M5X16	O	6			
149	319373-3	Bague de pression		1			
150	424792-1	Disque de glissement		1			
151	424794-7	Bague en caoutchouc (Intérieur)		1			
152	424793-9	Bague en caoutchouc (Extérieur)		1			
153	424792-1	Disque de glissement		1			
154	143459-9	Capot complet		1	*		
154-1	140V94-6	Capot complet	<	1			
D10		INC. 165					
155	326623-9	Essieu 20		1			
156	210148-2	Roulement à billes 6201LLU		1	*		
156-1	211137-0	Roulement à billes 6201LLU	O	1			
157	257386-5	Entretoise		1			
158	234388-8	Bague de retenue 32X1.2		1			
159	210148-2	Roulement à billes 6201LLU		1	*		
159-1	211137-0	Roulement à billes 6201LLU	O	1			
160	216217-7	Rondelle		1			
161	222188-8	Poulie		1			
162	310675-0	Excentrique		1			
163	267822-3	Rondelle élastique 8		1			
164	264022-6	Écrou hexagonal M8X1		1			
165	807G52-2	Étiquette d'avertissement		1			
166	143452-3	Pieces pour systeme eau		1	*		

NHP Motoculture
Cultivez votre univers

D10		INC. 167-172					
166-1	183J43-8	Ensemble de fixation de l'eau	<	1			
C10	143452-3	Pieces pour systeme eau		1			
D10		INC. 167-172					
167	266994-1	Vis à jet		2			
168	213828-9	Joint torique 11		1			
169	213584-1	Joint torique 16		2			
170	424791-3	Filtre à eau		1			
171	213828-9	Joint torique 11		1			
172	266993-3	Vis de réglage		1			
176	319371-7	Disque de pression 20.0		1			
177	319372-5	Disque de pression 25.4		1			
178	424796-3	Barre d'arret		1			
180	234358-7	Contact-ressort		1			
181	266626-0	Vis autotaraudeuse à tête creuse hexalobée 5X12		2			
182	233629-9	Ressort de torsion		2			
185	143441-8	Tête d’air complète		1	*		
185-1	143441-8	Tête d’air complète	O	1			
190	161395-7	Carburateur DM21A		1			
192	234390-1	Clip de piston 11		1			
193	422641-6	Joint de bride d’admission	S	1			
A01	197577-5	Kit outils		1	*		
C10	782025-3	Tournevis torx		1	*		
C20	782029-5	Cle à bougie combinee 13/19		1	*		
C30	783012-5	Tournevis		1	*		
C40	831340-3	Caisse à outils		1	*		
A01-1	198692-8	Kit outils	<	1	*		
C10	782025-3	Tournevis torx		1	*		
C20	782033-4	Cle à bougie combinee 13/19	<	1	*		
C30	783012-5	Tournevis		1	*		
C40	831340-3	Caisse à outils		1	*		
A01-2	198692-8	Kit outils	O	1			
C10	782025-3	Tournevis torx		1			
C20	782033-4	Cle à bougie combinee 13/19	<	1			
C30	783012-5	Tournevis		1			
C40	831340-3	Caisse à outils		1			
A02	123121-2	Manchon d'accouplement		1			
B01	183J68-2	Cylindre et piston cpl		1			
D10		INC. 119,120					
B02	183F33-7	Ensemble du cliquet-démarreur		1			
D10		INC. 106,181,182					
E01	809P13-2	Étiquette claire		1			