Retrouvez cette piece sur nhp-motoculture.fr en cliquant sur la reference

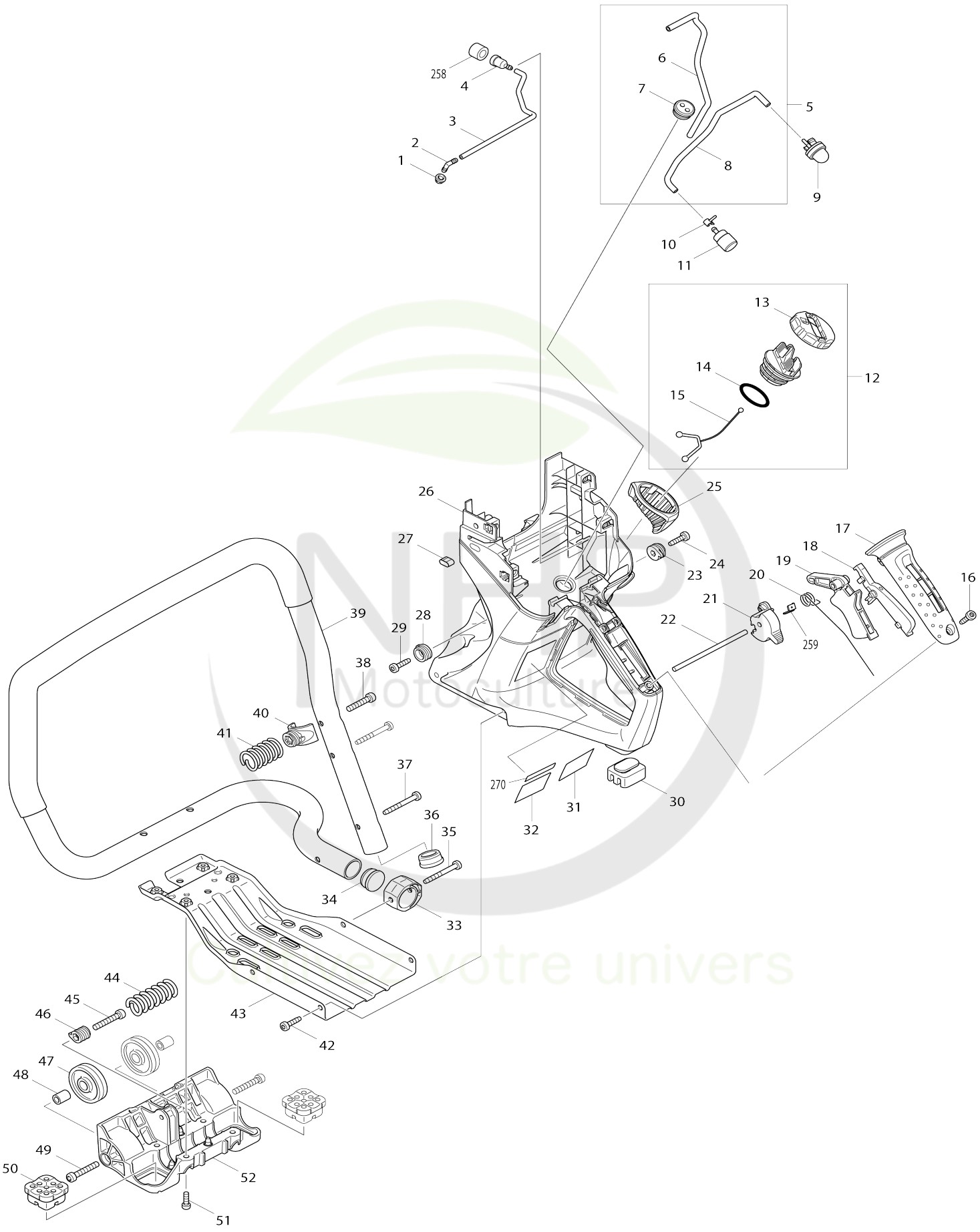

Model No.EK7651H DECOUPEUSE MAK76cm355mm4TEMPS

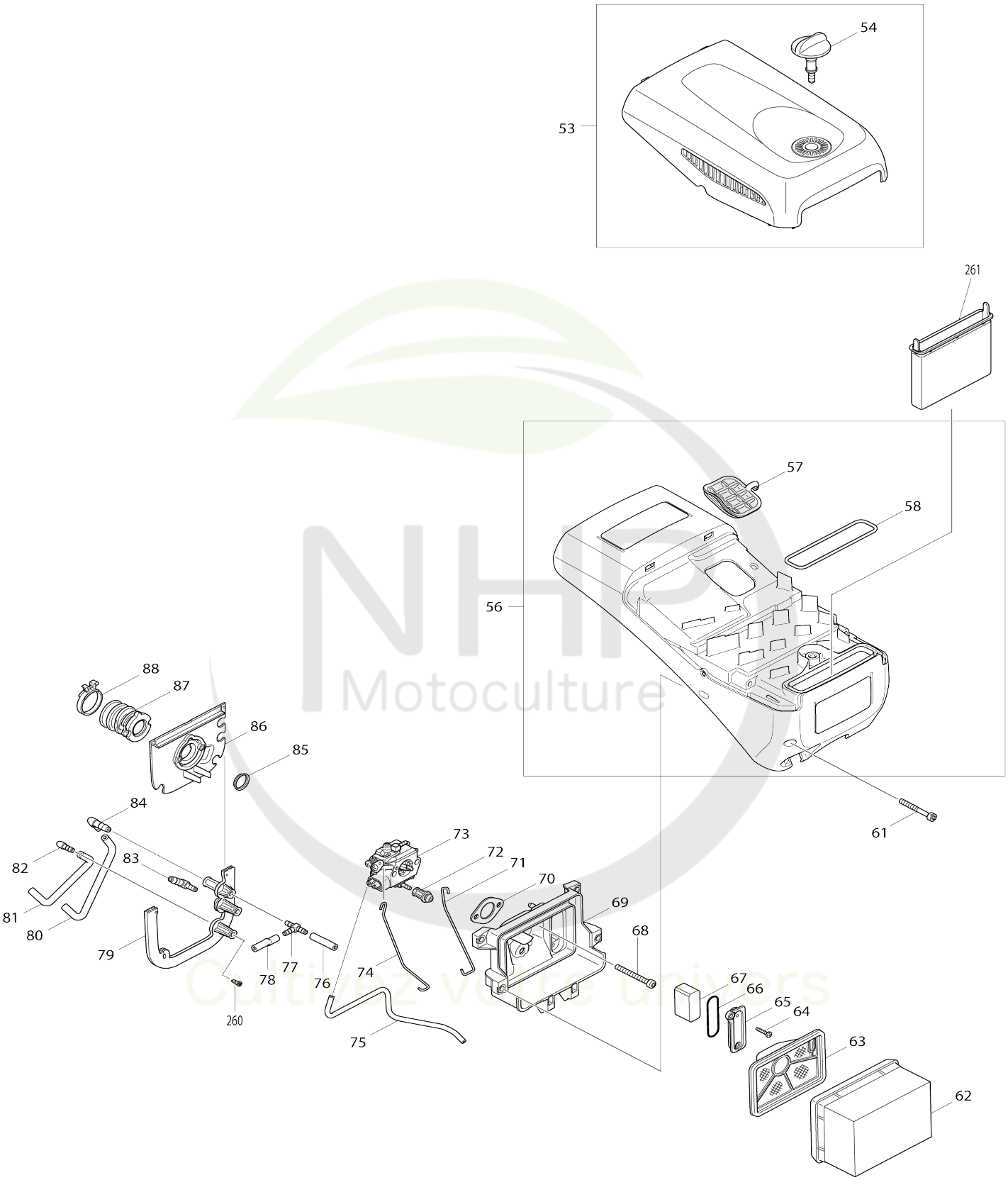

Model No.EK7651H DECOUPEUSE MAK76cm355mm4TEMPS

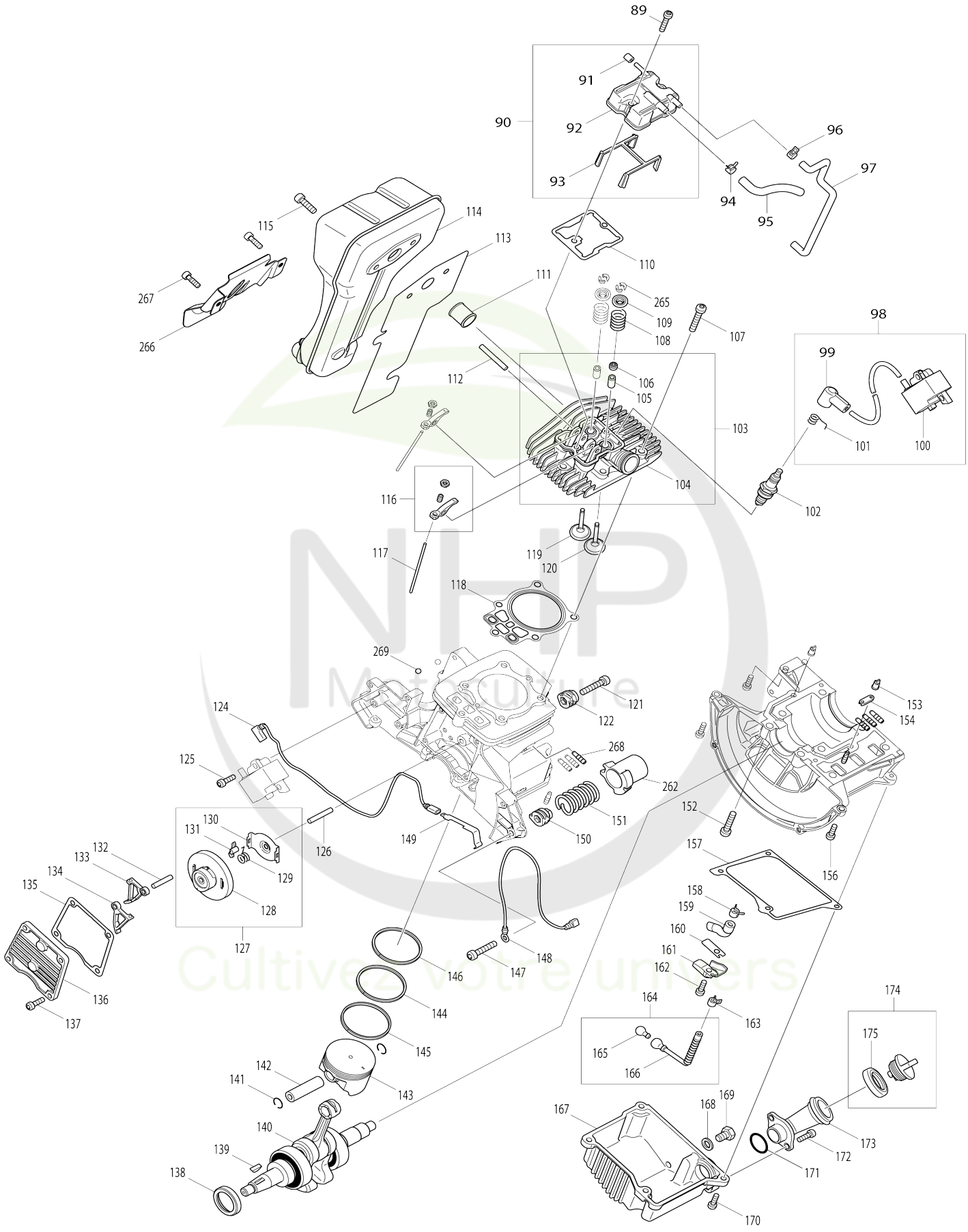

Model No.EK7651H DECOUPEUSE MAK76cm355mm4TEMPS

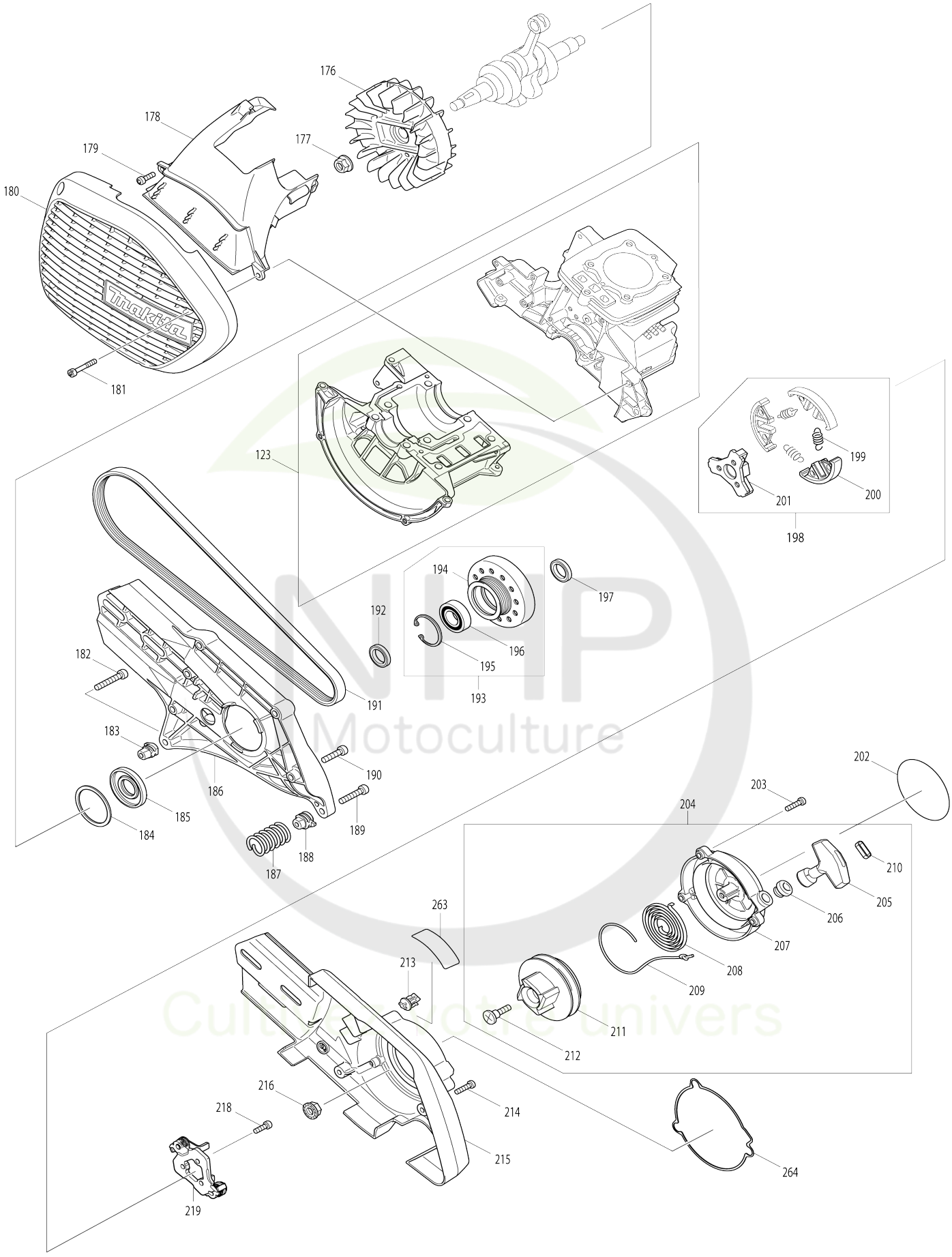

Model No.EK7651H DECOUPEUSE MAK76cm355mm4TEMPS

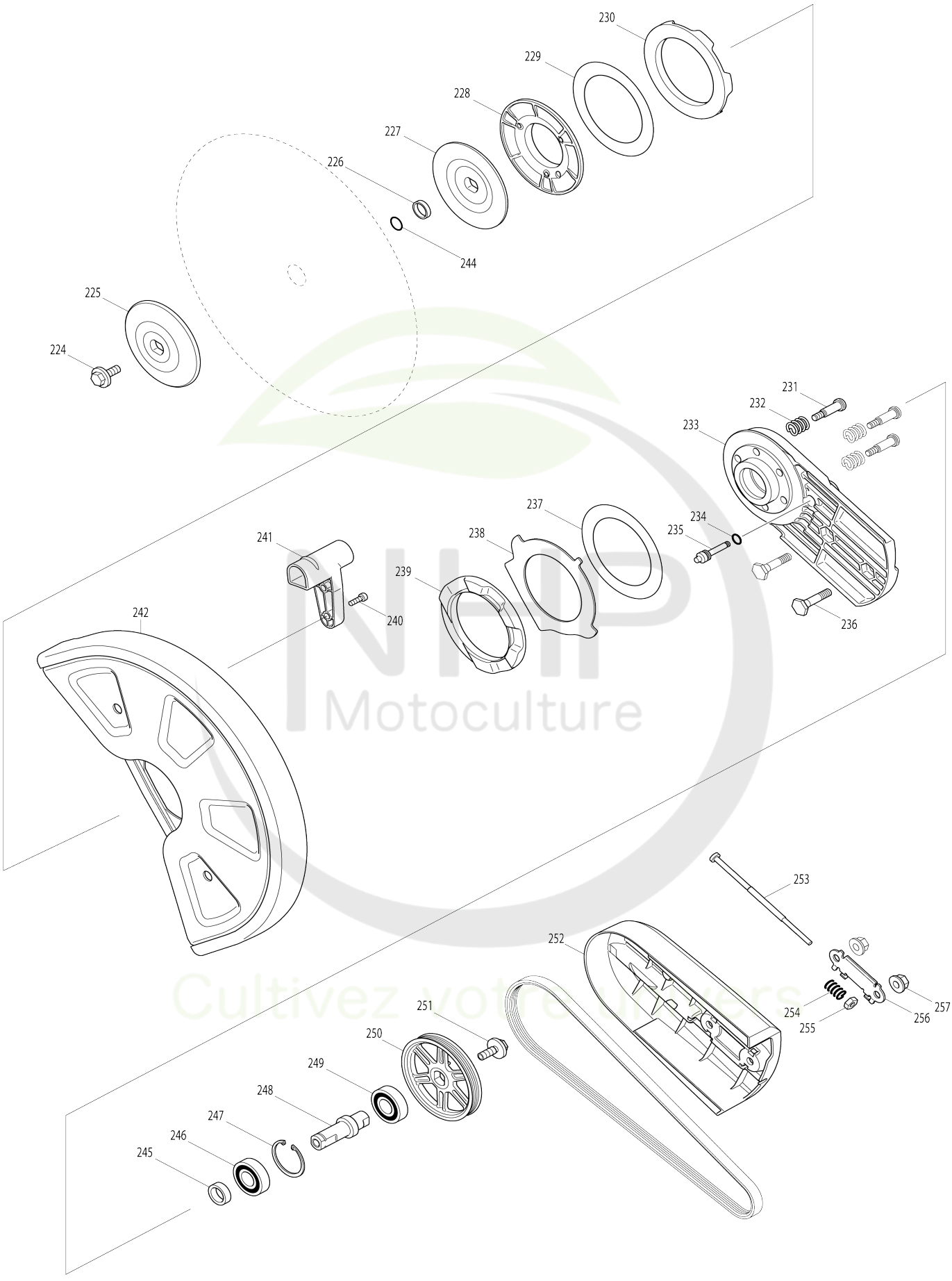

Model No.EK7651H DECOUPEUSE MAK76cm355mm4TEMPS

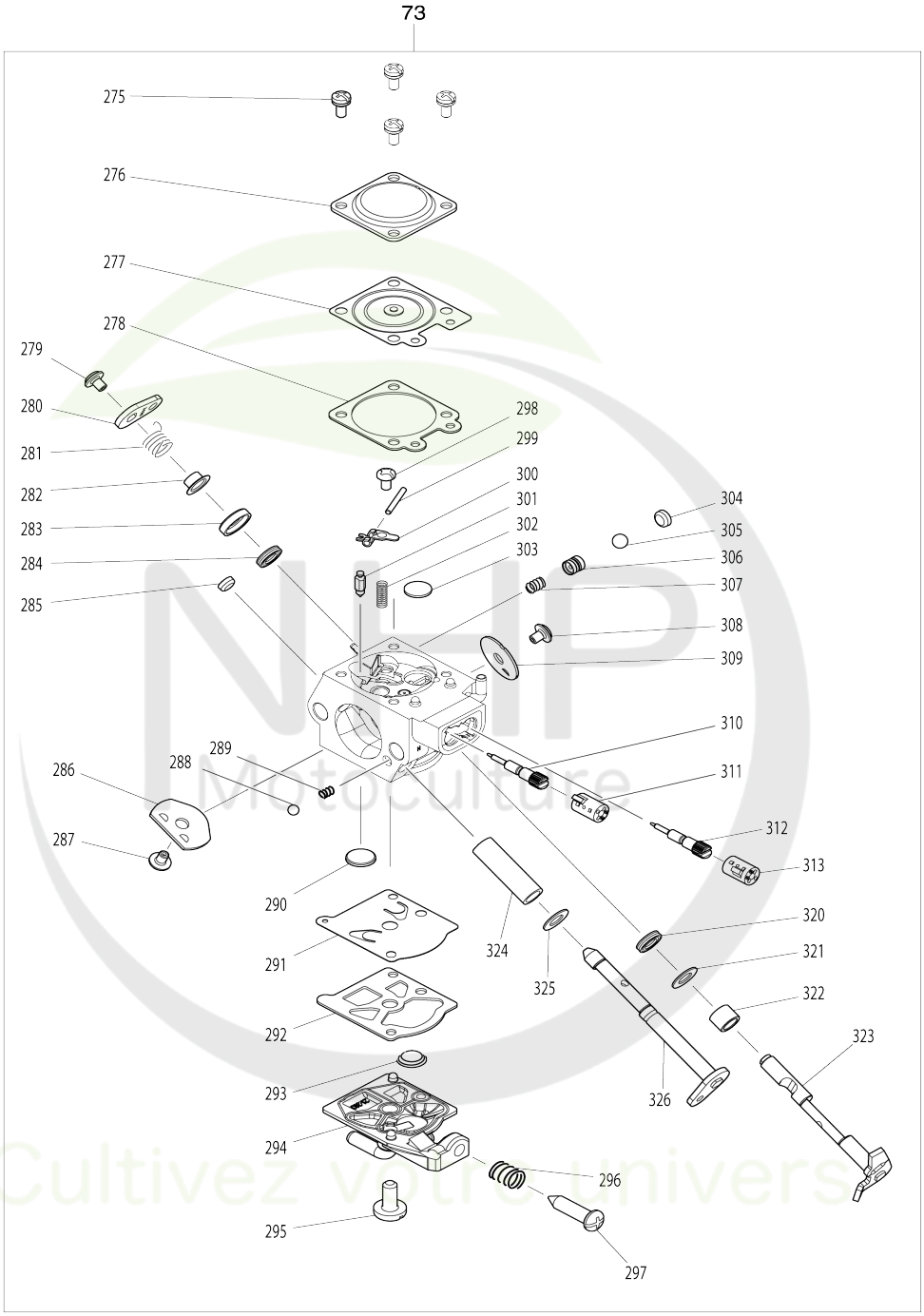

Model No.EK7651H DECOUPEUSE MAK76cm355mm4TEMPS

Numéro d'article	N ° de pièces	Description	Interchangeabilité	Q'ty	Nouvelle / ancienne	Note 1	Note 2
001	421875-8	Rondelle isolante		1			
002	452800-8	Joint de tuyau 4-4		1			
003	422083-4	Tube 3-190		1			
004	168396-6	Vis bouton		1			
005	142150-6	Tube complet		1			
D10		INC. 6-8					
006	422074-5	Tube 3-120		1			
007	424101-4	Rondelle isolante essence		1			
008	422119-9	Tube de carburant 3-300		1			
009	168398-2	Pompe d’amorçage		1			
010	324616-0	Collier de serrage		1			
011	163447-0	Filtre à essence		1	*		
011-1	163447-0	Filtre à essence	O	1			
012	140831-6	Bouchon de réservoir complet		1	*		
D10		INC. 13-15					
012-1	140H45-5	Bouchon de réservoir complet	O	1			
D10		INC. 13-15					
013	452697-5	Bouton bouchon reservoir		1			
014	213080-9	Joint torique 29.5		1	*		
014-1	213831-0	Joint torique 29.5	<	1	*		
014-2	213080-9	Joint torique 29.5	O	1			
015	450957-9	Courroie		1			
016	266475-5	Vis autotaraudeuse à tête creuse hexalobée 5.5X20		1			
017	452736-1	Couvercle de poignée		1			
018	452722-2	Levier verrou		1			
019	452721-4	Levier de gaz		1			
020	233590-0	Ressort de torsion 12		1			
021	452723-0	Gâchette allongée		1			
022	256520-4	Tringle 5		1			
023	452742-6	Support intérieur arrière		1			
024	266475-5	Vis autotaraudeuse à tête creuse hexalobée 5.5X20		1			
025	424408-8	Protection de réservoir		1			
026	140774-2	Réservoir complet		1			
C10	898274-3	Étiquette d'exploitation		1			
C20	264066-6	Écrou carré M5-10		4			
027	424583-0	Fiche		1			
028	452742-6	Support intérieur arrière		1			
029	266475-5	Vis autotaraudeuse à tête creuse hexalobée 5.5X20		1			
030	424404-6	Pied arrière		1			
031	869686-7	Plaque signalétique EK7651H		1	*		
031-1	850G00-0	Plaque signalétique EK7651H	O	1			
033	452737-9	Dispositif de serrage		1			
034	424410-1	Capuchon en caoutchouc		1			
035	266687-0	Vis taraudeuse à tête bombée 5.5X45		1			
036	424410-1	Capuchon en caoutchouc		1			

037	266687-0	Vis taraudeuse à tête bombée 5. 5X45		2			
038	266659-5	Boulon à tête creuse hexalobée M6X30		1			
039	331940-4	Poignee avant		1			
040	452741-8	Support extérieur central		1			
041	234214-1	Ressort boudin 16		1			
042	266475-5	Vis autotaraudeuse à tête creuse hexalobée 5.5X20		3			
043	346433-8	Plaque de fond		1			
044	234213-3	Ressort boudin 13		1			
045	266659-5	Boulon à tête creuse hexalobée M6X30		1			
046	452740-0	Support intérieur avant		1			
047	318727-1	Rouleau 45		2			
048	257972-2	Manche 6.5		2			
049	266660-0	Boulon à tête creuse hexalobée M6X35		2			
050	424405-4	Pied avant		2			
051	266652-9	Boulon à tête creuse hexalobée M5X16		4	*		
051-1	266849-0	Boulon à tête creuse hexalobée M5X16	O	4			
052	318712-4	Protecteur		1			
053	140903-7	Couvercle sup cpl		1			
D10		INC. 54					
054	266692-7	Vis avec mollet M6X15		1			
056	141040-0	Filtre couverture complète		1			
C10	893210-4	Étiquette d’avertissement		1			
C20	893211-2	Étiquette d’avertissement		1			
D10		INC. 57,58					
057	424409-6	Capuchon bougie		1			
058	424417-7	Garniture		1			
061	266656-1	Boulon à tête creuse hexalobée M5X40		4			
062	442165-6	Filtre à air		1			
063	424399-3	Filtre interne		1			
064	266127-8	Vis taraudeuse à tête cylindrique large 3X20		2			
065	452739-5	Couvercle de separation		1			
066	213459-4	Joint torique 32		1			
067	352012-2	Maillage séparateur		1			
068	266657-9	Boulon à tête creuse hexalobée M5X45		2			
069	452720-6	Support filtre		1			
070	442166-4	Joint carburateur		1			
071	326040-3	Tringle d'acceleration		1			
072	424407-0	Joint en caoutchouc		1			
073	168653-2	Carburateur WT		1			
D10		INC. 275-293,296-313,320-326					
074	326041-1	Tringle de starter		1			
075	422077-9	Tube 3-190		1			
076	422080-0	Tube 3-35		1			
077	452952-5	Joint de tuyau		1			

078	422079-5	Tube 3-45		1			
079	424418-5	Joint		1			
080	422082-6	Tube 3-130		1			
081	422081-8	Tube 3-75		1			
082	452951-7	Joint de tuyau 4-4		1			
083	452799-7	Joint de tuyau 4-6		1			
084	452799-7	Joint de tuyau 4-6		1			
085	346397-6	Bague de guidage		1			
086	452724-8	Support pour carburateur		1			
087	424397-7	Conduite d'aspiration		1			
088	346495-6	Collier de serrage 30		1			
089	266654-5	Boulon à tête creuse hexalobée M5X25		2	*		
089-1	266852-1	Boulon à tête creuse hexalobée M5X25	O	2			
090	140898-4	Carter superieur complet		1			
D10		INC. 91-93					
091	422073-7	Tube 3-8		1			
092	318708-5	Couvercle culbuteur		1			
093	452726-4	Conduite d'huile		1			
094	345918-1	Collier de serrage		1			
095	422078-7	Tube 5-70		1			
096	345918-1	Collier de serrage		1			
097	422076-1	Tube 3-170		1			
098	126006-1	Ensemble bobine d'allumage		1			
D10		INC. 99-101					
099	424105-6	Capuchon de bougie		1			
100	125920-8	Bobine d'allumage		1			
101	326148-3	Ressort de bouchon de bougie		1			
102	168652-4	Bougie d'allumage		1			
103	125946-0	Ensemble de tête de cylindre		1	*		
D10		INC. 104-106					
103-1	135752-5	Ensemble de tête de cylindre	<	1	*		
C10	125946-0	Ensemble de tête de cylindre		1	*		
D10		INC. 104-106,108,109,112					
D20		INC. 116,119,120,265					
103-2	135785-0	Ensemble de tête de cylindre	S	1			
C10	123772-1	Ensemble de tête de cylindre		1			
D10		INC. 104-106,108,109,112					
D20		INC. 116,119,120,265					
104	140928-1	Culasse complete		1	*		
104-1	144051-4	Culasse complete	S	1			
105	331969-0	Guide de soupape		2			
106	424424-0	Joint de tige de soupape		1			
107	266660-0	Boulon à tête creuse hexalobée M6X35		5			
108	234212-5	Ressort boudin 11		2			
109	331966-6	Pièce de retenue		2			
110	346400-3	Joint cache culbuteur		1	*		
110-1	161301-2	Joint cache culbuteur	<	1			
111	331937-3	Entretoise de l'orifice d'échappement		1			
112	256201-0	Goupille 5		1	*		

112-1	268310-3	Goupille 5	O	1			
113	346399-2	Joint silencieux		1			
114	168638-8	Silencieux d'échappement		1	*		
114-1	161532-3	Silencieux d'échappement	S	1			
115	266693-5	Boulon à tête creuse hexalobée M6X20		3	*		
115-1	266693-5	Boulon à tête creuse hexalobée M6X20	<	3			
116	126005-3	Ensemble du bras du culbuteur		2			
117	256526-2	Tige de culbuteur		2			
118	442167-2	Joint de tete de cylindre		1			
119	331965-8	Soupape d'échappement		1			
120	331964-0	Clapet d'admission		1			
121	266659-5	Boulon à tête creuse hexalobée M6X30		1			
122	318729-7	Support intérieur central		1			
123	140901-1	Complète du bloc-cylindres		1	*		
123-1	123578-7	Bloc cylindre cpl	<	1			
C10	140901-1	Complète du bloc-cylindres		1			
D10		INC. 89,90,103,107,110,117,118					
D20		INC. 126,127,132-138,140-146					
D30		INC. 152-154,156-164,167-174					
D40		INC. 184,185					
124	638776-5	Unité responsable		1			
125	266652-9	Boulon à tête creuse hexalobée M5X16		2	*		
125-1	266849-0	Boulon à tête creuse hexalobée M5X16	O	2			
126	256200-2	Goupille 5		1			
127	125934-7	Pignon complet came		1	*		
D10		INC. 128-131					
127-1	123299-1	Pignon complet came	<	1			
D10		INC. 128-131					
128	140817-0	Roue à came complète		1			
129	233582-9	Ressort de torsion 9		1	*		
129-1	233623-1	Ressort de torsion 9	<	1			
130	346434-6	Couvercle came plaque		1			
131	318707-7	Poids mouche		1			
132	256186-0	Goupille 5		1			
133	313209-8	Came g L		1			
134	313210-3	Came g R		1			
135	442168-0	Joint couvercle came		1			
136	318725-5	Couvercle came		1			
137	266652-9	Boulon à tête creuse hexalobée M5X16		4	*		
137-1	266849-0	Boulon à tête creuse hexalobée M5X16	O	4			
138	213599-8	Joint huile 17		1	*		
138-1	213599-8	Joint huile 17	O	1	*		
138-2	213091-4	Joint huile 17	<	1			
139	254001-2	Clavette woodr 4		1			
140	140900-3	Vilebrequin complet		1	*		
140-1	127538-1	Ensemble vilebrequin	O	1			
141	233995-4	Jonc de retenue 12		2			

NHP Motoculture
Cultivez votre univers

142	326039-8	Axe de piston		1			
143	318726-3	Piston		1	*		
143-1	197457-5	Jeu de piston	<	1			
C10	318726-3	Piston		1			
D10		INC. 141,144					
144	257332-8	Second joint		1	*		
144-1	197458-3	Jeu rondelle de piston	<	1			
145	257333-6	Anneau d'huile		1	*		
146	257331-0	Bague supérieure		1	*		
147	266659-5	Boulon à tête creuse hexalobée M6X30		1			
148	638777-3	Unité responsable		1			
149	232268-2	Ressort de contact		1			
150	318730-2	Support extérieur arrière		1			
151	234214-1	Ressort boudin 16		1			
152	266659-5	Boulon à tête creuse hexalobée M6X30		8			
153	424201-0	Contrôle valve		2			
154	424406-2	Rondelle isolante		1			
156	266652-9	Boulon à tête creuse hexalobée M5X16		3	*		
156-1	266849-0	Boulon à tête creuse hexalobée M5X16	O	3			
157	452738-7	Joint reservoir d'huile		1			
158	345918-1	Collier de serrage		1			
159	422084-2	Tube 5-55		1			
160	346398-4	Robinet en plomb		1			
161	318709-3	Rondelle de maintien		1			
162	266652-9	Boulon à tête creuse hexalobée M5X16		1	*		
162-1	266849-0	Boulon à tête creuse hexalobée M5X16	O	1			
163	345918-1	Collier de serrage		1			
164	168655-8	Tube d’huile complet		1			
D10		INC. 165,166					
165	326177-6	Retenue d'huile		1			
166	424384-6	Tube d’huile		1			
167	318710-8	Carter d'huile		1			
168	346452-4	Joint		1			
169	921412-3	Boulon à tête hexagonale M8X12		1			
170	266652-9	Boulon à tête creuse hexalobée M5X16		4	*		
170-1	266849-0	Boulon à tête creuse hexalobée M5X16	O	4			
171	213548-5	Joint torique 20		1			
172	266862-8	Boulon à tête creuse hexalobée M5X16 WR		2			
173	452614-5	Tuyau d’huile		1			
174	140899-2	Bouchon du réservoir d’huile co mplet		1			
D10		INC. 175					
175	424421-6	Bouchon de reservoir		1			
176	318704-3	Volant		1			
177	264054-3	Écrou à bride M10		1			

NHP Motoculture
Cultivez votre univers

178	452617-9	Couvercle de cylindre		1			
179	266652-9	Boulon à tête creuse hexalobée M5X16		1	*		
179-1	266849-0	Boulon à tête creuse hexalobée M5X16	O	1			
180	452616-1	Couvercle du ventilateur		1			
181	266655-3	Boulon à tête creuse hexalobée M5X30		4			
182	266659-5	Boulon à tête creuse hexalobée M6X30		1			
183	318728-9	Support extérieur avant		1			
184	267448-1	Rondelle plate 41		1			
185	213598-0	Joint huile L		1	*		
185-1	213090-6	Joint huile L	<	1			
186	318711-6	Carter cote embrayage		1	*		
186-1	319234-7	Carter cote embrayage	S	1			
187	234214-1	Ressort boudin 16		1			
188	318730-2	Support extérieur arrière		1			
189	266659-5	Boulon à tête creuse hexalobée M6X30		1			
190	266658-7	Boulon à tête creuse hexalobée M6X25		5			
191	225094-6	Courroie trapézoïdale 5-800		1			
192	331970-5	Entretoise 17		1			
193	125945-2	Ensemble cloche d'embrayage		1			
D10		INC. 194-196					
194	165636-3	Cloche d'embrayage		1			
195	962163-9	Joint de retenue R-35		1			
196	210138-5	Roulement à billes 6003LLU		1			
197	331970-5	Entretoise 17		1			
198	168656-6	Embrayage complet		1	*		
D10		INC. 199-201					
198-1	168834-8	Embrayage complet	<	1			
D10		INC. 199-201					
199	231871-6	Ressort du carter 6		3	*		
199-1	231884-7	Ressort du carter 6	<	3			
200	313207-2	Patin d'embrayage		3			
201	313208-0	Support d'embrayage		1			
202	893121-3	Modèle no. étiquette EK7651H		1			
203	266792-3	Boulon a tete creuse M5X18		3			
204	125919-3	Dispositif de demarrage cpl		1	*		
D10		INC. 205-212					
204-1	125919-3	Dispositif de demarrage cpl	O	1			
D10		INC. 205-212					
205	424501-8	Poignee de lanceur		1	*		
205-1	SG00000060	STARTER KNOB	O	1	*		
205-2	424501-8	Poignee de lanceur	O	1			
206	332046-1	Guide-corde		1	*		
206-1	SG00000058	STARTER CASE COMPLETE	O	1			
207	452613-7	Boîtier du lanceur		1	*		
208	232262-4	Ressort spiral		1	*		
208-1	SG00000014	SPIRAL SPRING	O	1			
209	444040-2	Cable de demarrage		1	*		

NHP Motoculture
Cultivez votre univers

209-1	SG00000059	STARTER ROPE	O	1			
210	424500-0	Arrete-corde		1	*		
210-1	SG00000061	ROPE STOPPER	O	1			
211	453466-7	Dévidoir		1	*		
211-1	SG00000015	REEL	O	1			
212	266634-1	Vis de serrage M6X20		1	*		
212-1	SG00000013	SET SCREW M6X20	O	1			
213	452930-5	Servante		1			
214	266653-7	Boulon à tête creuse hexalobée M5X20		3	*		
214-1	266847-4	Boulon à tête creuse hexalobée M5X20	O	3	*		
214-2	266851-3	Boulon à tête creuse liée hexalobée M5X20	<	3			
215	452621-8	Capot loquet		1	*		
215-1	455559-6	Capot loquet	S	1			
216	264080-2	Écrou de blocage hexagonal M10-17		1			
218	266784-2	Boulon à tête creuse hexalobée M5X12		3	*		
218-1	266859-7	Boulon à tête creuse hexalobée M5X12	O	3			
219	140816-2	Cliquet complet		1	*		
219-1	144100-7	Cliquet complet	O	1			
C10	347089-0	Cliquet		2			
C20	347090-5	Support cliquet		1			
C30	251505-5	Boulon à tête hexagonale et épaulement M5		2			
C40	232333-7	Ressort de torsion 15		2			
224	266690-1	Boulon à tête hexagonale M8X25		1			
225	224443-4	Flasque 102		1	*		
225-1	224478-5	Flasque 102	O	1			
226	257312-4	Anneau 17		1			
227	224443-4	Flasque 102		1	*		
227-1	224478-5	Flasque 102	O	1			
228	318746-7	Bague de pression		1			
229	442169-8	Disque de glissement		1			
230	424426-6	Bague en caoutchouc (interne)		1			
231	266689-6	Vis tete torx M6		3	*		
231-1	266970-5	Vis tete torx M6	O	3			
232	234216-7	Ressort boudin 8		3	*		
232-1	234374-9	Ressort boudin 8	O	3			
233	318722-1	Dispositif de coupe		1			
234	213625-3	Joint torique 9		1			
235	326038-0	Arbre de verrouillage		1			
236	266688-8	Boulon à tête hexagonale M8		2	*		
236-1	266969-0	Boulon à tête hexagonale M8	<	2			
237	442169-8	Disque de glissement		1			
238	346455-8	Tole de butee		1			
239	424427-4	Bague en caoutchouc (extérieur)		1			
240	266725-8	Boulon a tete creuse M5X16		2	*		
240-1	265642-9	Boulon à tête creuse hexalobée M5X16	O	2			
241	452938-9	Manche		1			

NHP Motoculture
Cultivez votre univers

242	141042-6	Capot complet		1	*		
C10	893218-8	Étiquette d'avertissement		1	*		
242-1	141042-6	Capot complet	O	1			
C10	893218-8	Étiquette d'avertissement		1			
244	213162-7	Joint torique 14		1			
245	257971-4	Anneau 17		1			
246	211281-3	Roulement à billes 6203LLU		1			
247	962157-4	Circlip int R-40		1			
248	326062-3	Broche		1			
249	211281-3	Roulement à billes 6203LLU		1			
250	222174-9	Poulie en V 5-95.8		1			
251	266690-1	Boulon à tête hexagonale M8X25		1			
252	452698-3	Ceinture couvercle		1	*		
252-1	455936-2	Ceinture couvercle	S	1			
253	266691-9	Vis de tension M6		1	*		
253-1	265644-5	Vis de tension M6	O	1			
254	234215-9	Ressort boudin 6		1			
255	252157-5	Écrou carré M6		1			
256	346457-4	Plaque		1			
257	264081-0	Écrou hexagonal M8		2	*		
257-1	264055-1	Écrou hexagonal à bride M8	S	2			
258	424023-8	Bague 9 9		1			
259	346554-6	Plaque		1			
260	424316-3	Contrôle valve		1			
261	166106-5	Sac d'aspirateur		1			
262	424499-9	Manchon en caoutchouc 22		1			
263	800E23-6	Étiquette d'avertissement		1			
264	346611-0	Joint couvercle starter		1			
265	331967-4	Clavette		4			
266	346589-7	Protection du silencieux		1	*		
267	266782-6	Boulon à tête creuse hexalobée M5X16 WG		2	*		
268	325665-0	Tuyau de jonction		4			
269	331897-9	Bille		2			
270	897179-4	Numéro de série. étiquette		1	*		
270-1	850F72-9	Numéro de série. étiquette	O	1			
275	WJ00096589	SCREW ASSEMBLY		4			
276	141943-8	Ensemble couvercle mesure		1			
277	168620-7	Diaphragme de dosage		1			
278	442183-4	Membrane de commande jeu		1			
279	WJ00096475	SCREW		1			
280	WJ00183498	THROTTLE LEVER		1			
281	WJ00983707	SPRING		1			
282	WJ00014886	BUSHING 148-86		1			
283	WJ00148545	BUSHING		1			
284	WJ00015631	THROTTLE SHAFT SEAL		1			
285	WJ00088119	PLUG CAP		1			
286	WJ00343480	CHOKE VALVE		1			
287	WJ00096475	SCREW		1			
288	5806122220	BALL		1			
289	5806122210	SPRING		1			
290	352010-6	Écran d'entrée		1	*		

NHP Motoculture
Activez votre univers

290-1	WJ00014070	INLET SCREEN	O	1			
291	WJ00009589	PUMP DIAPHRAGM		1			
292	442192-3	Joint de pompe		1	*		
292-1	WJ00092225	GASKET-PUMP	O	1			
293	234183-6	Ressort de compression conique 5-9		1			
296	5106045250	SPRING		1	*		
296-1	WJ00098217	SPRING	O	1			
297	WJ00096368	IDLE ADJUST SCREW		1			
298	5016004110	VIS		1			
299	WJ00014477	METERING LEVER PIN		1			
300	WJ00016648	LEVER		1			
301	WJ00008282	INLET NEEDLE VALVE		1			
302	234277-7	Ressort boudin 3		1			
303	5416036160	PLUG-WELCH		1			
304	WJ00088229	CUP PLUG		1			
305	WJ00008995	BALL		1			
306	WJ00160580	PISTON ASSEMBLY ACCELERATOR		1			
307	WJ00983164	SPRING		1			
308	WJ00096475	SCREW		1			
309	5806122260	THROTTLE VALVE		1			
310	WJ01023347	NEEDLE		1			
311	WJ00025162	LIMITER CAP		1			
312	WJ01023343	NEEDLE		1			
313	WJ00025162	LIMITER CAP		1			
320	WJ00015631	THROTTLE SHAFT SEAL		1			
321	WJ00136194	WASHER		1			
322	WJ00014896	SPACER-THROTTLE LEVER		1			
323	WJ00224273	SHAFT ASSEMBLY-THROTTLE		1			
324	WJ00148542	SLEEVE-CHOKE		1			
325	WJ00136231	WASHER		1			
326	WJ00224210	SHAFT ASSEMBLY-CHOKE		1			
A01	195488-8	Kit outils		1	*		
C10	782025-3	Tournevis torx		1	*		
C20	782236-0	Cle plate 13-16		1	*		
C30	783012-5	Tournevis		1	*		
C40	831340-3	Caisse à outils		1	*		
A01-1	195488-8	Kit outils	O	1			
C10	782025-3	Tournevis torx		1			
C20	782236-0	Cle plate 13-16		1			
C30	783012-5	Tournevis		1			
C40	831340-3	Caisse à outils		1			
A02	123121-2	Manchon d'accouplement		1			
A02	195532-1	Jeu bouteille huile		1			
A03	195534-7	Jeu de raccordement d'eau		1			
C10	123121-2	Manchon d'accouplement		1			
C20	126068-9	Une partie fixe de l'eau		1			
C30	266707-0	Boulon à tête creuse hexalobée M5X10		1			
C40	452930-5	Servante		1			
A04	195945-6	Ensemble préfiltre		1	*		

NHP Motoculture
Cultivez votre univers

A04-1	198172-4	Ensemble préfiltre	O	1	*		
A04-2	198172-4	Ensemble préfiltre	O	1			
A05	195794-1	Bague de reduction		1			
E01	898428-2	Plaque d’avertissement		1			
E02	898746-8	Étiquette d’avertissement		1			
E03	898855-3	Étiquette d’avertissement		1			

Veuillez indiquer les pièces n ° lorsque votre commande. Date d'impression 06/06/2024

NHP Motoculture
Cultivez votre univers