Retrouvez cette piece sur nhp-motoculture.fr en cliquant sur la reference

Model No.ERS100 DECOUPEUSE MARHA SYCMS D=100MM SER

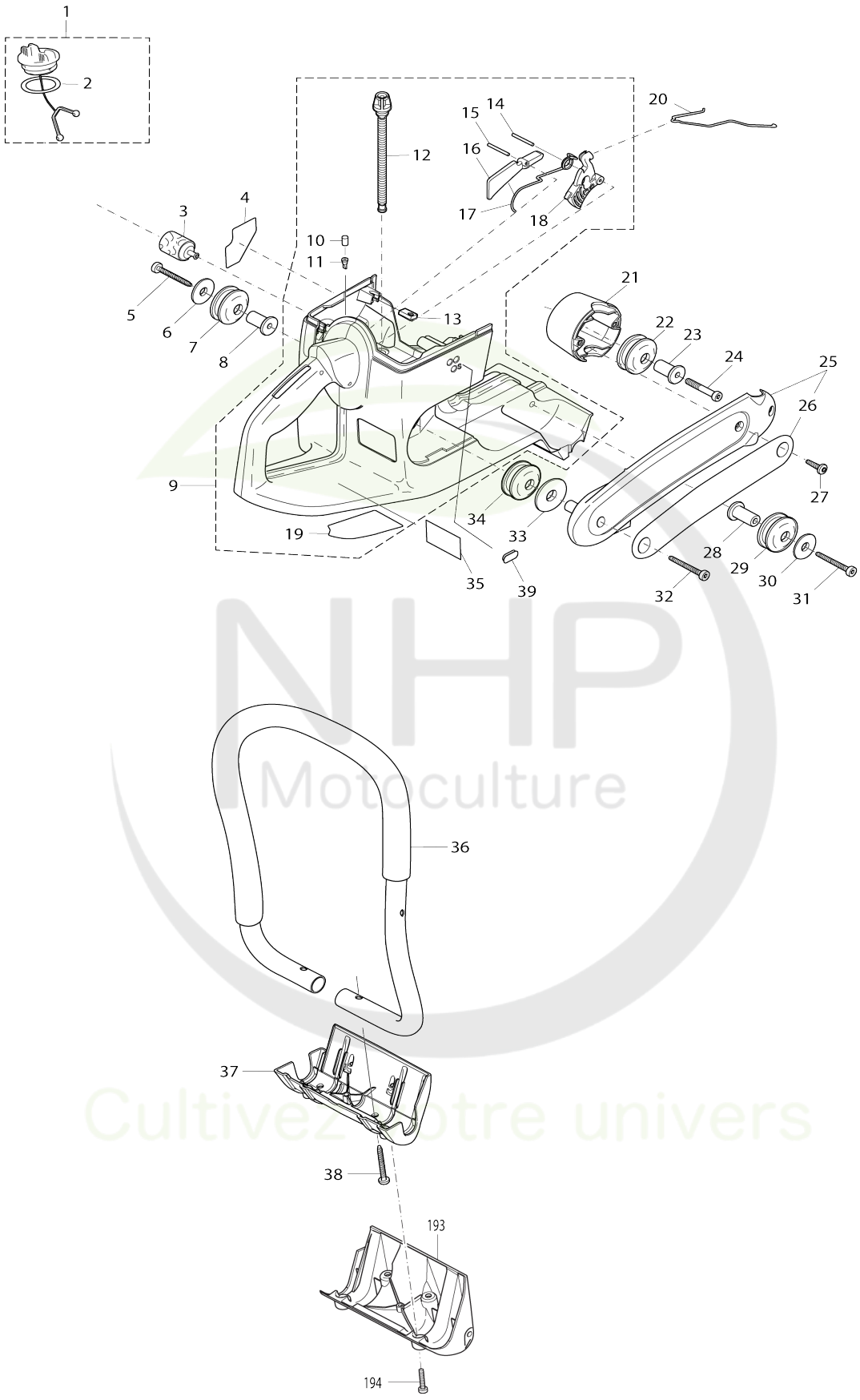

Model No.EK8100 DECOUPEUSE MAKITA 81CM3 D=400MM SLR

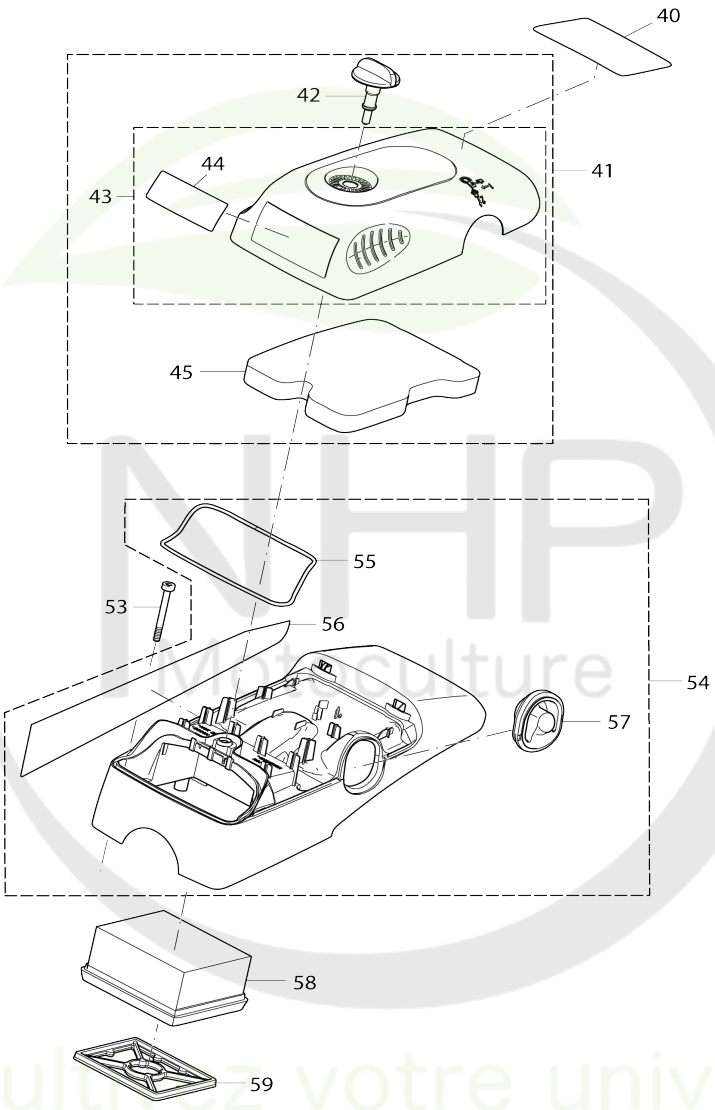

Model No.EK8100 DECOUPEUSE MAKITA 81CM3 D=400MM SLR

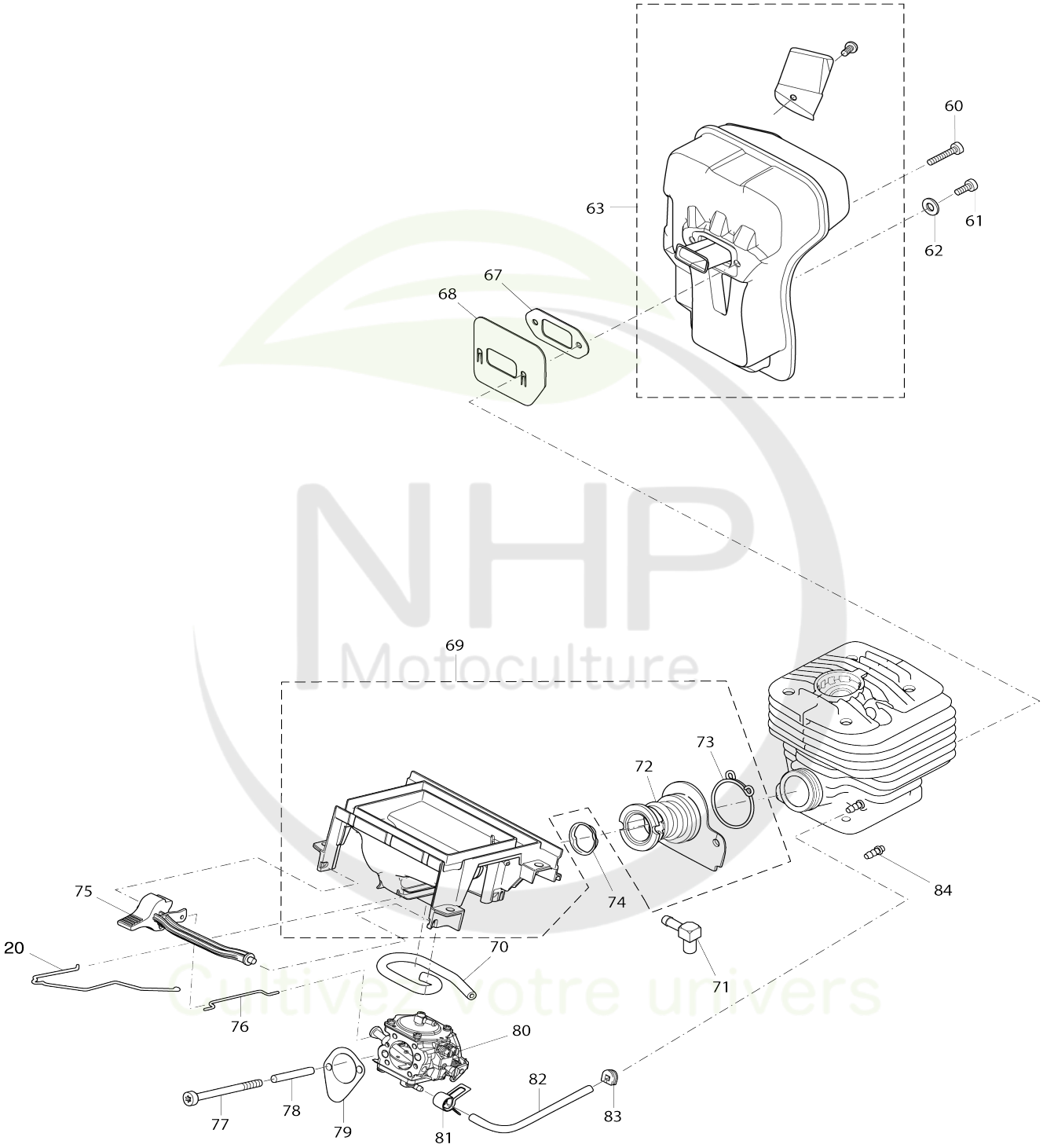

Model No.EK8100 DECOUPEUSE MAKITA 81CM3 D=400MM SLR

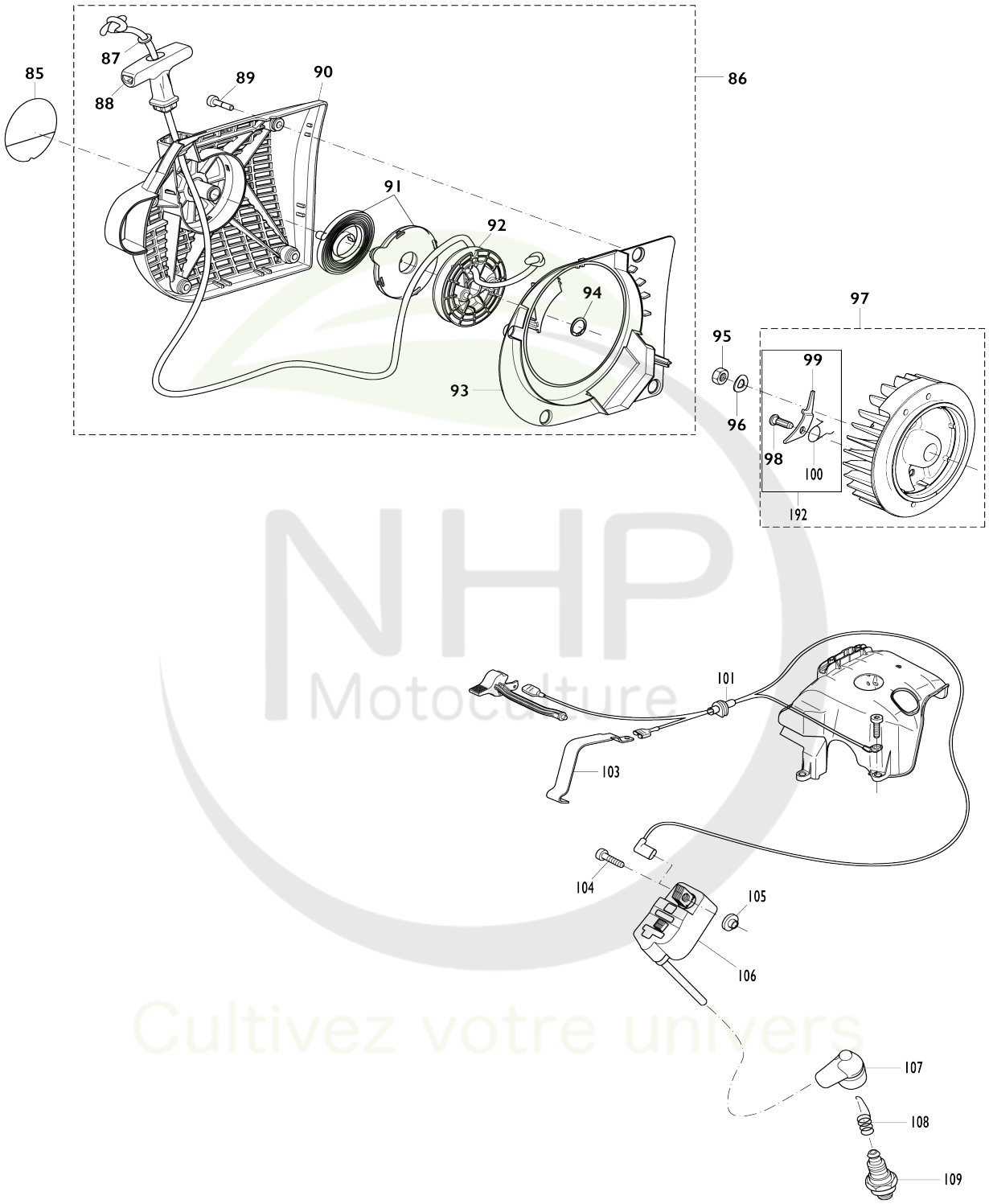

NHP Motoculture
Cultivez votre univers

Model No.EK8100 DECOUPEUSE MAKITA 81CM3 D=400MM SLR

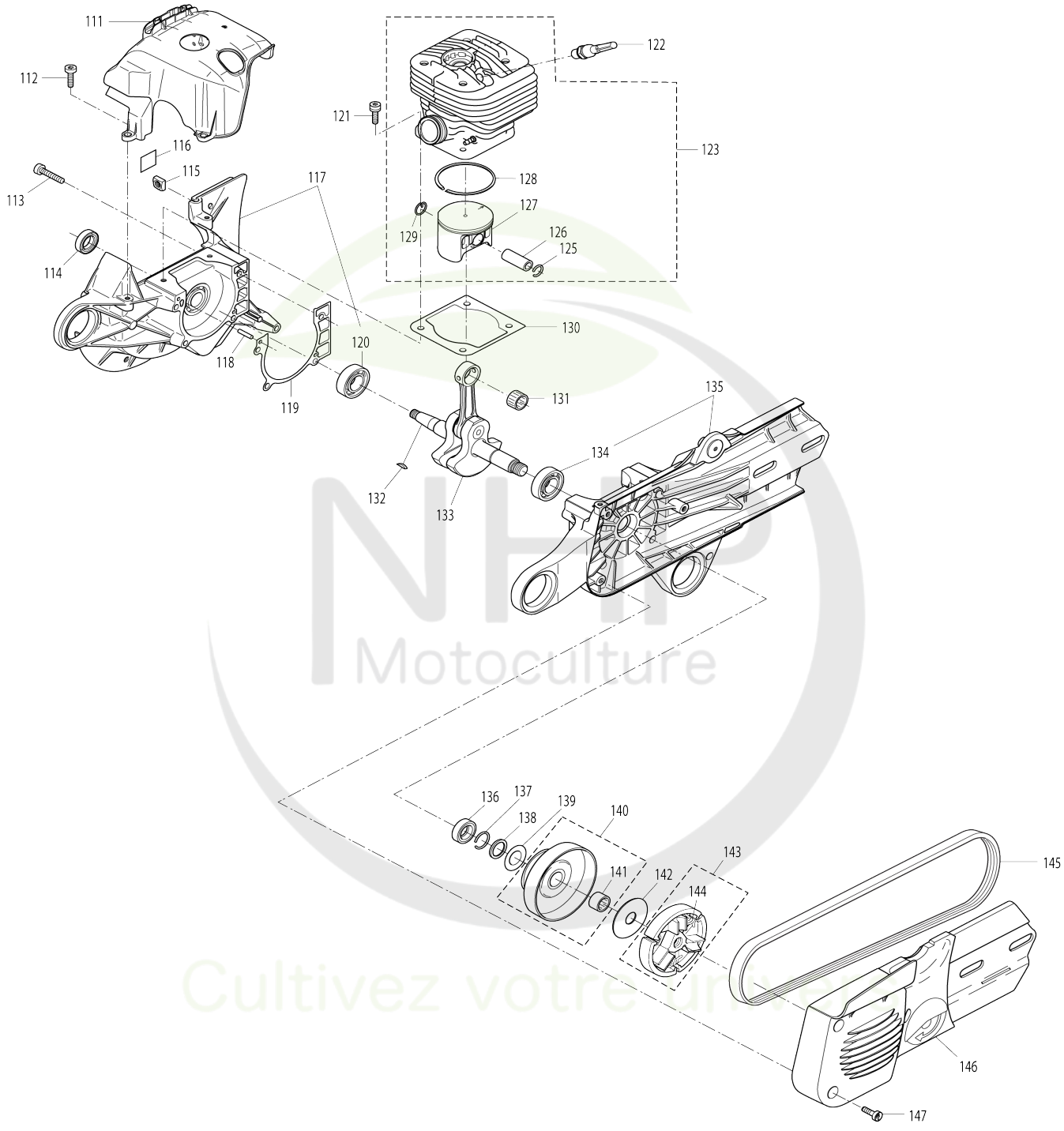

Model No.EK8100 DECOUPEUSE MAKITA 81CM3 D=400MM SLR

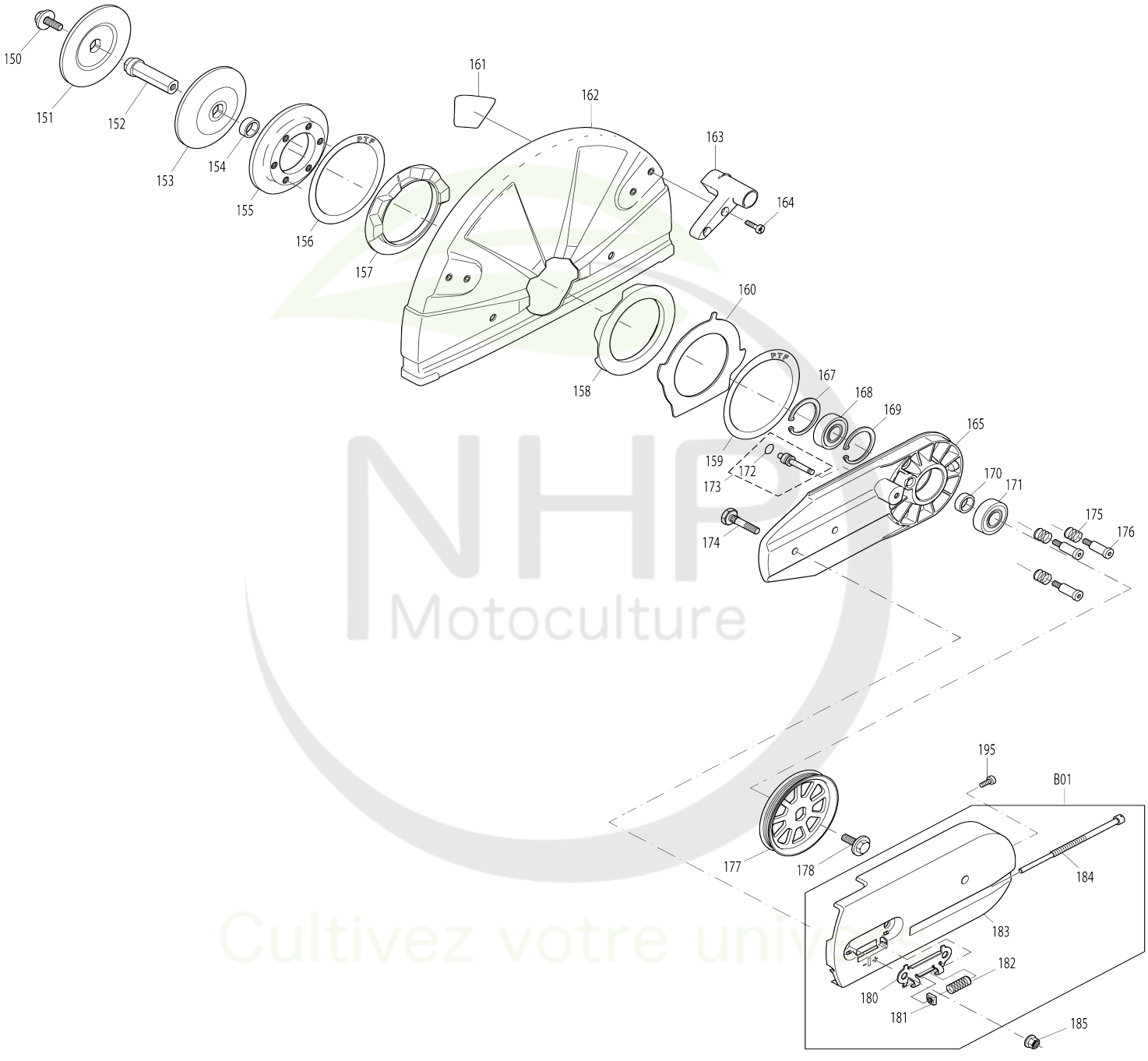

NHP Motoculture
Cultivez votre univers

Model No.EK8100 DECOUPEUSE MAKITA 81CM3 D=400MM SLR

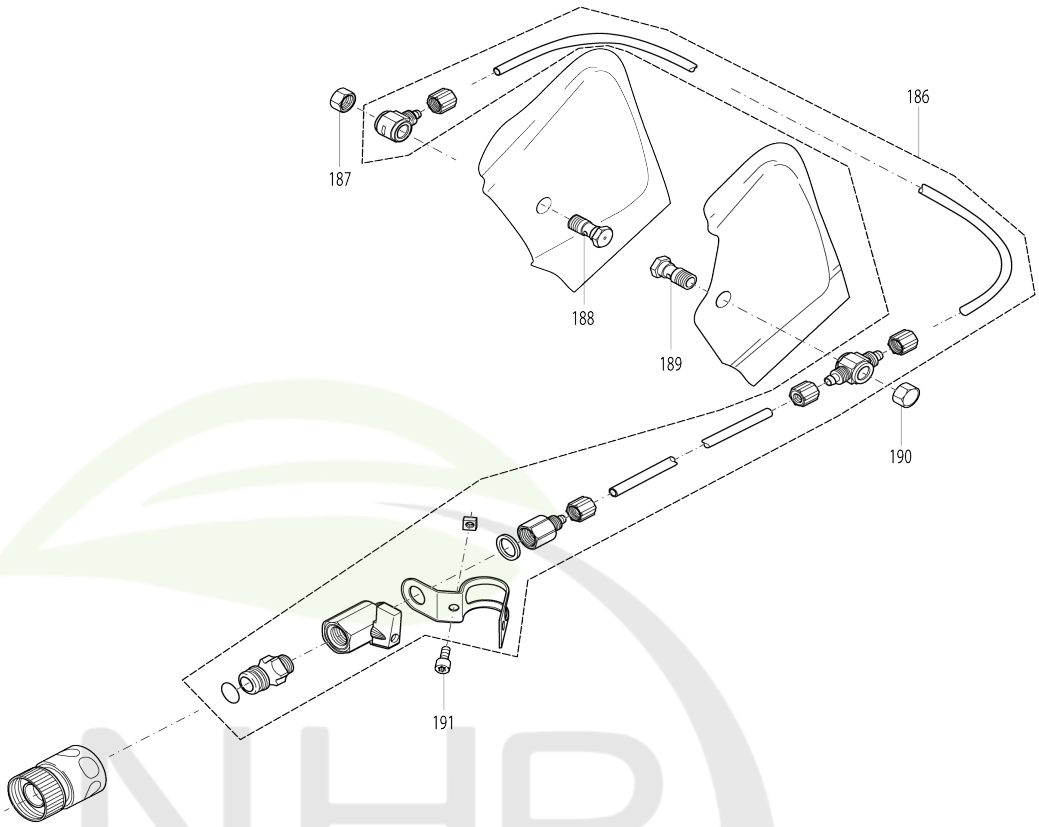

NHP Motoculture
Cultivez votre univers

Model No.EK8100 DECOUPEUSE MAKITA 81CM3 D=400MM SLR

Numéro d'article	N ° de pièces	Description	Interchangeabilité	Q'ty	Nouvelle / ancienne	Note 1	Note 2
001	168507-3	Bouchon de réservoir complet		1			
D10		INC. 2					
002	213080-9	Joint torique 29.5		1			
003	163499-1	Tête d’aspiration		1			
005	266687-0	Vis taraudeuse à tête bombée 5.5X45		1			
006	346870-6	Rondelle 5.8X26X2		1			
007	424695-9	Amortisseur		1			
008	319268-0	Essieu pour amortisseur de vibration		1			
009	123321-4	Reservoir essence cpl		1	*		
D10		INC. 10-19					
009-1	140Y29-5	Reservoir essence cpl	O	1			
D10		INC. 10-19					
010	422063-0	Plaque guide		1	*		
011	424170-5	Robinet		1	*		
011-1	195762-4	Soupape d'aeration cpl.	S	1			
012	424723-0	Durite		1			
013	252897-5	Bouchon à vis		4			
014	268335-7	Goupille 3		1			
015	268233-5	Goupille 3		1			
016	455821-9	Levier de securite		1			
017	233626-5	Ressort		1			
018	455820-1	Levier de gaz		1			
019	806J47-0	Étiquette d'exploitation		1			
020	326497-8	Tringle d'acceleration		1			
021	455806-5	Pièce de retenue		1			
022	424695-9	Amortisseur		1			
023	319268-0	Essieu pour amortisseur de vibration		1			
024	266943-8	Boulon à tête creuse hexalobée M5X40		1			
025	143211-5	Appui latéral complet		1			
D10		INC. 26					
026	806J44-6	Makita étiquette logo		1			
027	266475-5	Vis autotaraudeuse à tête creuse hexalobée 5.5X20		2			
028	319268-0	Essieu pour amortisseur de vibration		1			
029	424695-9	Amortisseur		1			
030	346870-6	Rondelle 5.8X26X2		1			
031	266687-0	Vis taraudeuse à tête bombée 5.5X45		1			
032	266687-0	Vis taraudeuse à tête bombée 5.5X45		1			
033	346871-4	Rondelle		1			
034	424695-9	Amortisseur		1			
035	852C52-3	Plaque signalétique EK8100		1			
036	143097-7	Poignee tubulaire cpl		1			
037	319270-3	Pied		1			

NHP Motoculture
Cultivez votre univers

038	266687-0	Vis taraudeuse à tête bombée 5. 5X45		2			
039	424693-3	Fiche		1			
041	123309-4	Ensemble du couvercle du filtre		1	*		
D10		INC. 43,45					
041-1	127087-8	Ensemble du couvercle du filtre	<	1			
D10		INC. 43,45					
042	266692-7	Vis avec mollet M6X15		1			
043	123312-5	Filtre couverture complète		1			
D10		INC. 42,44					
044	806J48-8	Étiquette d’avertissement		1	*		
044-1	807L79-2	Étiquette d’avertissement	O	1			
045	424700-2	Prefiltre		1			
053	266941-2	Boulon à tête creuse hexalobée M5X50		4			
054	123308-6	Capot complet		1	*		
D10		INC. 55-57					
054-1	127707-4	Capot complet	<	1			
D10		INC. 55-57					
055	424697-5	Anneau de garniture		1			
056	806J50-1	Étiquette d’avertissement		1	*		
056-1	8022G9-7	CAUTION LABEL	<	1			
057	424703-6	Elastique part		1			
058	424701-0	Filtre à air		1			
059	424705-2	Filtre interne		1			
060	266960-8	Boulon à tête creuse hexalobée M5X20		2			
061	266946-2	Boulon à tête creuse hexalobée M5X12		1			
062	267821-5	Rondelle élastique 5		1			
063	161338-9	Silencieux complet		1			
067	346876-4	Joint silencieux		1			
068	346868-3	Tôle de refroidissement		1			
069	123310-9	Manchon de jonction cpl		1	*		
D10		INC. 70,72,73					
D11		INC. 72,73					
069-1	127098-3	Ensemble du collecteur d’admiss ion	S	1			
D11		INC. 72,73					
070	424699-1	Tube 2.5-138		1	*		
071	161311-9	Raccord d'angle		1	*		
072	424708-6	Tuyau d’admission		1			
073	233625-7	Bride de ressort		1			
074	346867-5	Bague de guidage		1			
075	455808-1	Arbre d’étrangleur		1	*		
075-1	191U97-7	Ensemble de l’arbre d’étrangleur	S	1			
076	326496-0	Tringle de starter		1			
077	266944-6	Boulon à tête creuse hexalobée M4X55		2			
078	424710-9	Tube d’isolation		2	*		
078-1	412601-6	Tube d’isolation 4-15	O	2			
079	346874-8	Joint		1			
080	161315-1	Carburateur		1	*		

NHP Motoculture
Cultivez votre univers

080-1	162532-6	Carburateur	S	1			
081	324616-0	Collier de serrage		1			
082	424698-3	Tube 3-120		1			
083	424696-7	Rondelle isolante		1			
084	326499-4	Graisseur		1	*		
085	806K78-5	Makita étiquette logo		1			
086	123357-3	Lanceur à rappel complet		1			
D10		INC. 87-94					
D11		INC. 87-94,202					
087	267862-1	Rondelle élastique 5		1			
088	452458-3	Poignee de lancement		1			
089	266938-1	Boulon à tête creuse hexalobée M5X20		4			
090	123315-9	Carter de lanceur seul		1			
091	140587-1	Ressort rappel complet		1			
092	143098-5	Tambour de cable comlet		1			
093	455805-7	Guide d air		1			
094	257997-6	Bague de retenue A14X1V		1			
095	264107-8	Écrou hexagonal M8		1			
096	267822-3	Rondelle élastique 8		1			
097	123306-0	Volant complet		1			
D10		INC. 98-100					
098	326500-5	Boulon de roulement		2	*		
098-1	327728-8	Boulon de roulement	<	2			
099	346865-9	Cliquet de demarage		2			
100	233535-8	Ressort de torsion 13		2			
101	632E41-4	Cable avec prise		1			
103	346869-1	Ressort de contact		1	*		
104	266942-0	Boulon à tête creuse hexalobée M5X20		2			
105	451462-9	Rondelle isolation		2			
106	161310-1	Bobine d’allumage		1	*		
106-1	161310-1	Bobine d’allumage	O	1			
107	424706-0	Capuchon de bougie		1			
108	234358-7	Contact-ressort		1			
109	168517-0	Bougie d’allumage		1			
111	455819-6	Capot		1			
112	266940-4	Boulon à tête creuse hexalobée M5X15		3			
113	266945-4	Boulon à tête creuse hexalobée M5X30		5			
114	213814-0	Joint radial		1			
115	264108-6	Écrou carré M5		1			
116	424707-8	Feuille de caoutchouc		1			
117	143226-2	Carter moteur MS complet		1			
D10		INC. 120					
118	258038-1	Goupille spiralée 3-16		2			
119	346877-2	Joint carter moteur		1			
120	211154-0	Roulement à billes		1			
121	266473-9	Boulon à tête creuse hexalobée M5X23		4	*		
121-1	266473-9	Boulon à tête creuse hexalobée M5X23	O	4			

NHP Motoculture
Cultivez votre univers

122	455804-9	Valve de décompression		1			
123	123441-4	Cylindre et piston cpl		1	*		
D10		INC. 125-129					
123-1	135794-9	Ensemble cylindre	S	1			
D10		INC. 125-129					
125	234359-5	Clip de piston		1			
126	257841-7	Axe de piston		1			
127	319282-6	Piston 52		1	*		
127-1	198667-7	Jeu de piston	X	1			
D10		INC. 125,126,128,129					
128	257381-5	Segment de piston 52		1			
129	234359-5	Clip de piston		1			
130	346873-0	Joint		1			
131	212133-1	Roulement d’axe de piston 12X16X13		1			
132	254042-8	Clavette woodr		1			
133	143109-6	Vilebrequin complet		1			
134	211154-0	Roulement à billes		1			
135	143225-4	Carter moteur CS complet		1	*		
D10		INC. 134					
135-1	183K29-8	Ensemble du carter moteur CS	O	1			
D10		INC. 134					
136	213814-0	Joint radial		1			
137	234366-8	Jonc d'arret 16X1		1			
138	346872-2	Circlip		1			
139	346866-7	Disque de guidage		1			
140	161318-5	Cloche d'embrayage complet		1			
D10		INC. 141					
141	212134-9	Douille à aiguilles 15X21X16		1			
142	267389-1	Rondelle plate 12		1			
143	123305-2	Embrayage complet		1			
D10		INC. 144					
144	231892-8	Ressort du carter		3	*		
144-1	231896-0	Ressort du carter 6	O	3	*		
144-2	232352-3	Ressort du carter 6	O	3	*		
144-3	232352-3	Ressort du carter 6	O	3			
145	424711-7	Courroie trapézoïdale		1			
146	455832-4	Capot loquet		1			
147	266947-0	Boulon à tête creuse hexalobée M5X14		3			
150	266976-3	Boulon à tête hexagonale M8X25		1			
151	224443-4	Flasque 102		1			
152	326502-1	Essieu		1			
153	224443-4	Flasque 102		1			
154	257375-0	Entretoise		1			
155	318746-7	Bague de pression		1			
156	442169-8	Disque de glissement		1			
157	424426-6	Bague en caoutchouc (interne)		1			
158	424427-4	Bague en caoutchouc (extérieur)		1			
159	442169-8	Disque de glissement		1			
160	346455-8	Tole de butee		1			
161	807B75-0	Étiquette d’avertissement		1	*		

NHP Motoculture
Motivez votre univers

161-1	807B75-0	Étiquette d'avertissement	O	1	*		
161-2	8022H1-0	CAUTION LABEL	<	1			
162	347005-2	Capot		1	*		
162-1	143793-7	Capot complet	<	1	*		
D10		INC. 161					
162-2	140X27-3	Capot complet	<	1			
D10		INC. 161					
163	452938-9	Manche		1			
164	266725-8	Boulon a tete creuse M5X16		2	*		
164-1	265642-9	Boulon à tête creuse hexalobée M5X16	O	2			
165	319289-2	Dispositif de coupe		1			
167	257998-4	Bague de retenue 40X1,75		1			
168	211281-3	Roulement à billes 6203LLU		1			
169	257998-4	Bague de retenue 40X1,75		1			
170	257375-0	Entretoise		1			
171	211281-3	Roulement à billes 6203LLU		1			
172	213625-3	Joint torique 9		1			
173	123307-8	Boulon d'arrêt complet		1			
D10		INC. 172					
174	266688-8	Boulon à tête hexagonale M8		2	*		
174-1	266969-0	Boulon à tête hexagonale M8	O	2	*		
175	234216-7	Ressort boudin 8		3			
176	266689-6	Vis tete torx M6		3			
177	222185-4	Poulie		1			
178	266976-3	Boulon à tête hexagonale M8X25		1			
180	346457-4	Plaque		1			
181	264112-5	Écrou carré M6		1			
182	234215-9	Ressort boudin 6		1			
183	455831-6	Ceinture couvercle		1			
184	266691-9	Vis de tension M6		1	*		
184-1	265644-5	Vis de tension M6	O	1			
185	252145-2	Écrou hexagonal à bride M8		2			
186	123369-6	Pieces pour systeme eau		1			
187	264109-4	Écrou de recouvrement		1			
188	266949-6	Vis creuse		1			
189	266949-6	Vis creuse		1			
190	264109-4	Écrou de recouvrement		1			
191	266950-1	Boulon à tête creuse hexalobée M6X14		1			
192	183F34-5	Ensemble du cliquet-démarreur		2			
D10		INC. 98,99,100					
193	319294-9	Pied		1			
194	266605-8	Boulon à tête creuse hexalobée M5X16		4			
195	266974-7	Vis autotaraudeuse à tête creuse hexalobée 5X12		1			
201	422383-2	Joint hermétique	S	1			
202	422655-5	Cable de demarrage		1			
A01	197199-1	Kit outils		1	*		
C10	782025-3	Tournevis torx		1	*		
C20	782028-7	Cle à bougie combinee 13/19		1	*		
C30	783012-5	Tournevis		1	*		

NHP Motoculture
Activez votre univers

C40	831340-3	Caisse à outils		1	*		
C50	257379-2	Adaptateur 20-25.4		1	*		
A01-1	197199-1	Kit outils	O	1			
C10	782025-3	Tournevis torx		1			
C20	782028-7	Cle à bougie combinee 13/19		1			
C30	783012-5	Tournevis		1			
C40	831340-3	Caisse à outils		1			
A02	123121-2	Manchon d'accouplement		1			
C50	257379-2	Adaptateur 20-25.4		1			
A02	123121-2	Manchon d'accouplement		1			
B01	135923-4	Ensemble du couvercle de la courroie		1			
D10		INC. 180-184					
E01	809P12-4	Étiquette claire		1	*		
A01	197200-2	Kit outils		1	*		
A01-1	197200-2	Kit outils	O	1			

Veuillez indiquer les pièces n ° lorsque votre commande. Date d'impression 06/06/2024

NHP Motoculture
Cultivez votre univers